CAPOFERRI®

indoor®

PORTE PER INTERNI

Collezione Stile

CAPOFERRI®
SERRAMENTI

24060 ADRARA SAN MARTINO (Bg) - Italia - via Cividini, 20 - Tel. +39 035 934074 - Fax +39 035 934052 - www.capoferri.it - e-mail: info@capoferri.it

Collezione Stile

CAPOFERRI®
SERRAMENTI

CAPOFERRI®
SERRAMENTI

Collezione Stile

indoor®
PORTE PER INTERNI

Le porte della collezione in stile sono state selezionate da una serie di modelli fabbricati dalla nostra azienda nel corso dei suoi oltre cento anni di vita. Disegnate per la maggior parte da mio padre Federico, le riproponiamo mettendo una cura particolare nelle finiture e nei dettagli, evitando quelle stonature che nascono dai compromessi con le necessità delle lavorazioni industriali o di serie.

The interior doors of the "collezione in stile" ("true traditional style" collection) have been carefully selected amongst a series of models produced by our company over the past 100 years. Designed mostly by my father Federico, we have the pleasure to reintroduce them, meticulously curing details and finishes, and avoiding today's common inconsistencies in style deriving from compromises dictated by industrial production methods.

Sergio Capoferri

CAPOFERRI®
SERRAMENTI

indoor
PORTE PER INTERNI

Collezione Stile

Modelli a pannello dal "numero uno" al "numero sedici"

Models from "numero uno" (number one) to "numero sedici" (number sixteen)

indoor
PORTE PER INTERNI

CAPOFERRI®
SERRAMENTI

indoor
PORTE PER INTERNI

CAPOFERRI®
SERRAMENTI

numero due

numero due vì

indoor
PORTE PER INTERNI

numero tre

CAPOFERRI®
SERRAMENTI

numero quattro

indoor
PORTE PER INTERNI

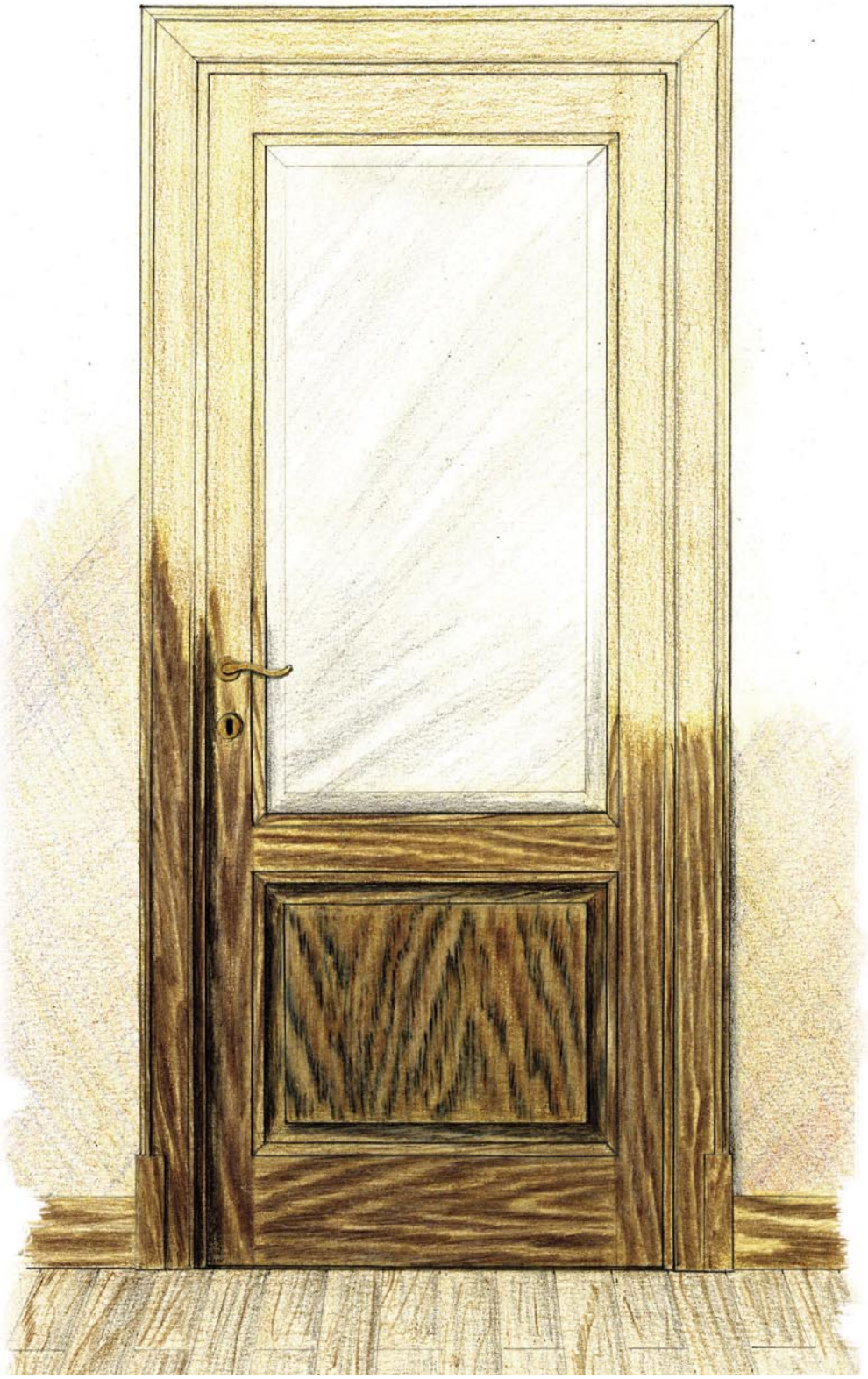

numero cinque

numero cinque vì

indoor
PORTE PER INTERNI

CAPOFERRI®
SERRAMENTI

numero sette

numero sette vì

indoor
PORTE PER INTERNI

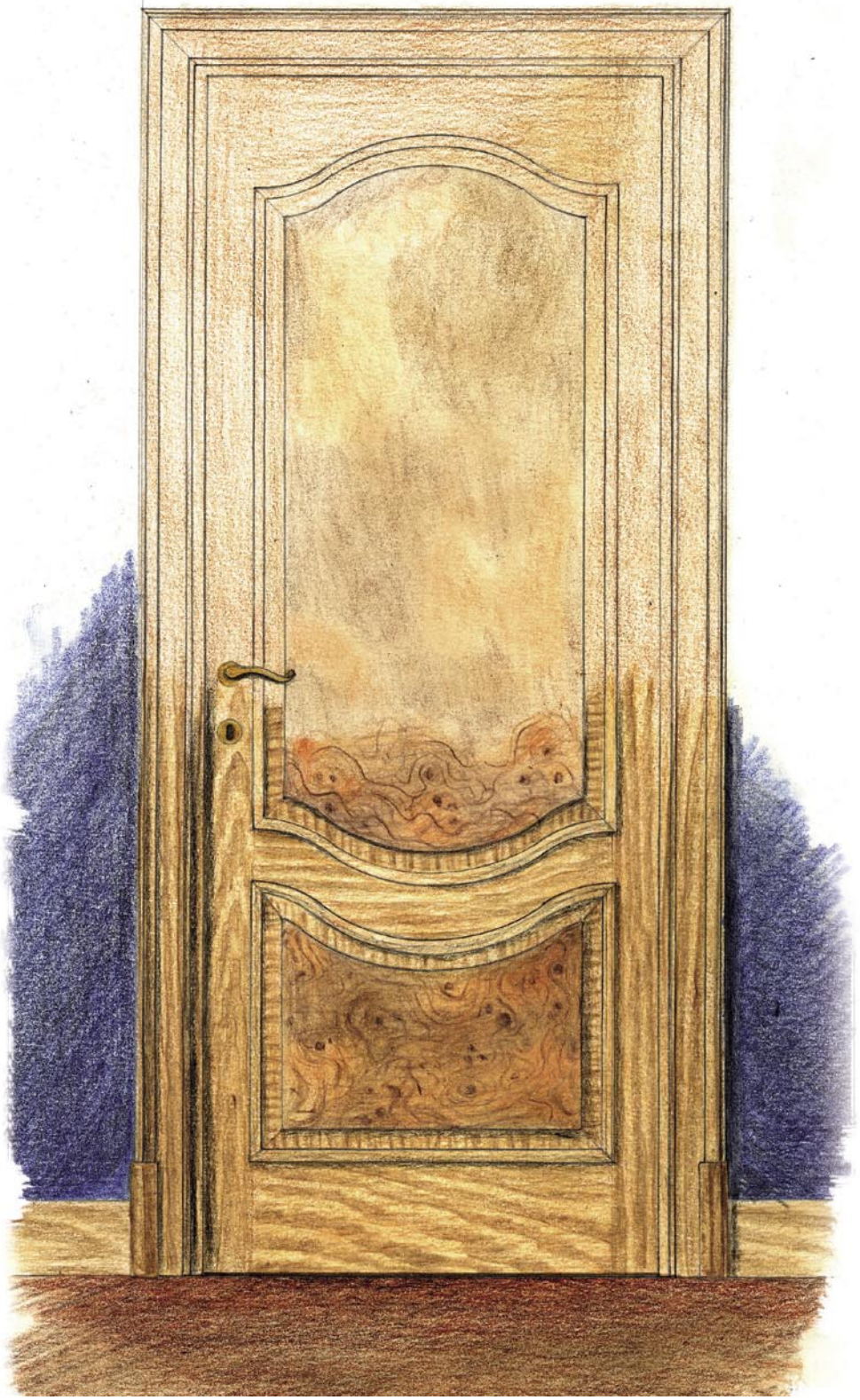

CAPOFERRI®
SERRAMENTI

numero otto

CAPOFERRI®
SERRAMENTI

indoor
PORTE PER INTERNI

numero dieci

indoor®
PORTE PER INTERNI

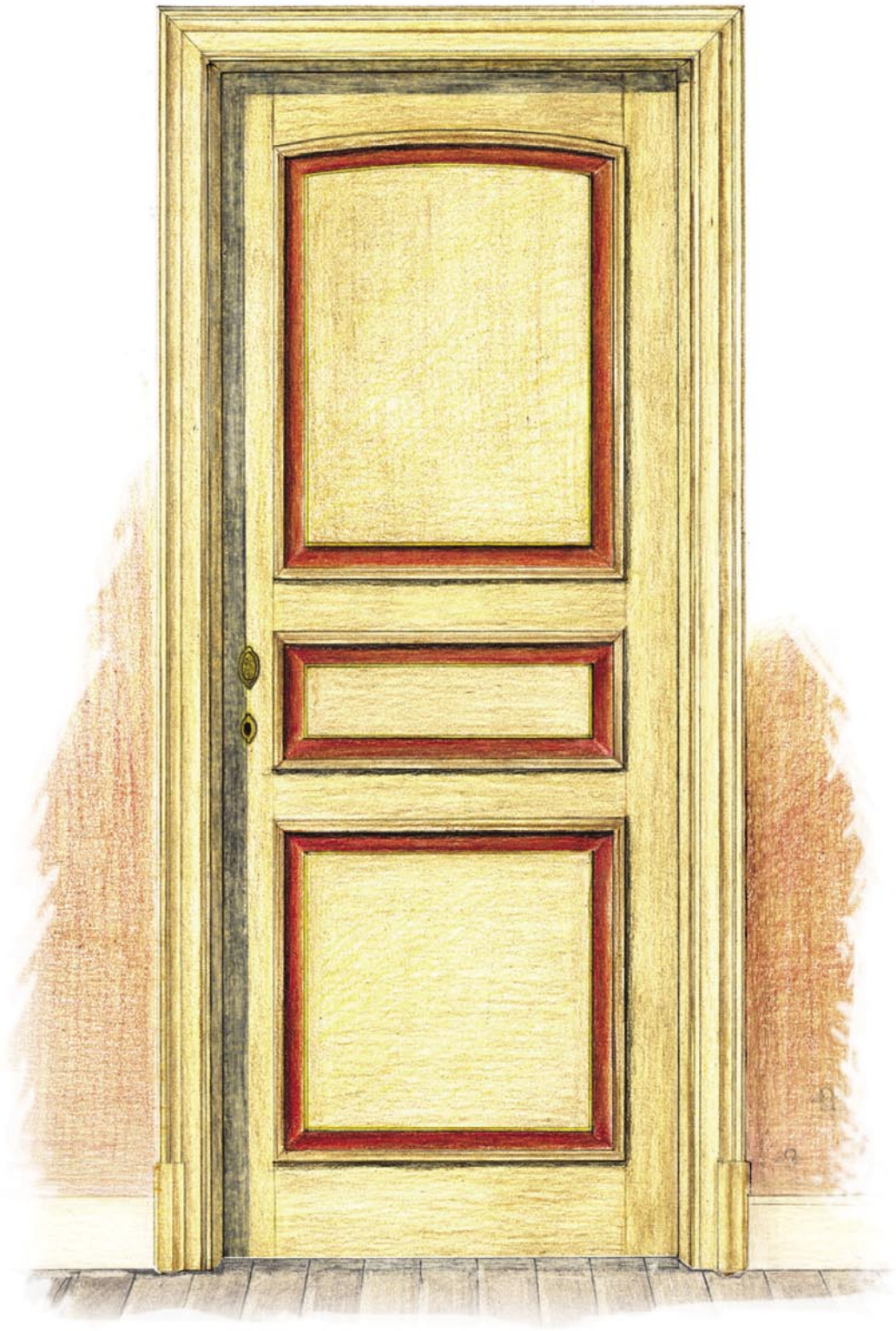

numero undici

indoor
PORTE PER INTERNI

numero dodici

indoor
PORTE PER INTERNI

indoor
PORTE PER INTERNI

indoor
PORTE PER INTERNI

Collezione Stile

Modelli in lamellare dal "numero diciotto" al "numero venticinque"

Laminated models from "numero diciotto" (number eighteen) to "numero venticinque" (number twenty-five)

indoor
PORTE PER INTERNI

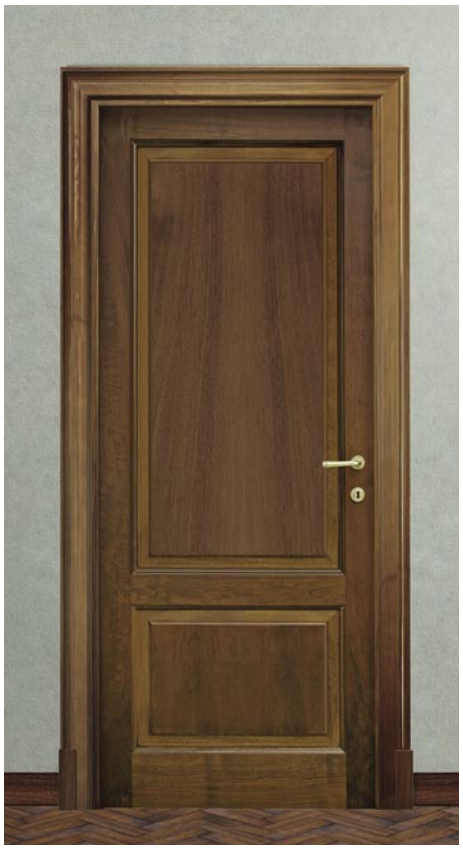

indoor
PORTE PER INTERNI

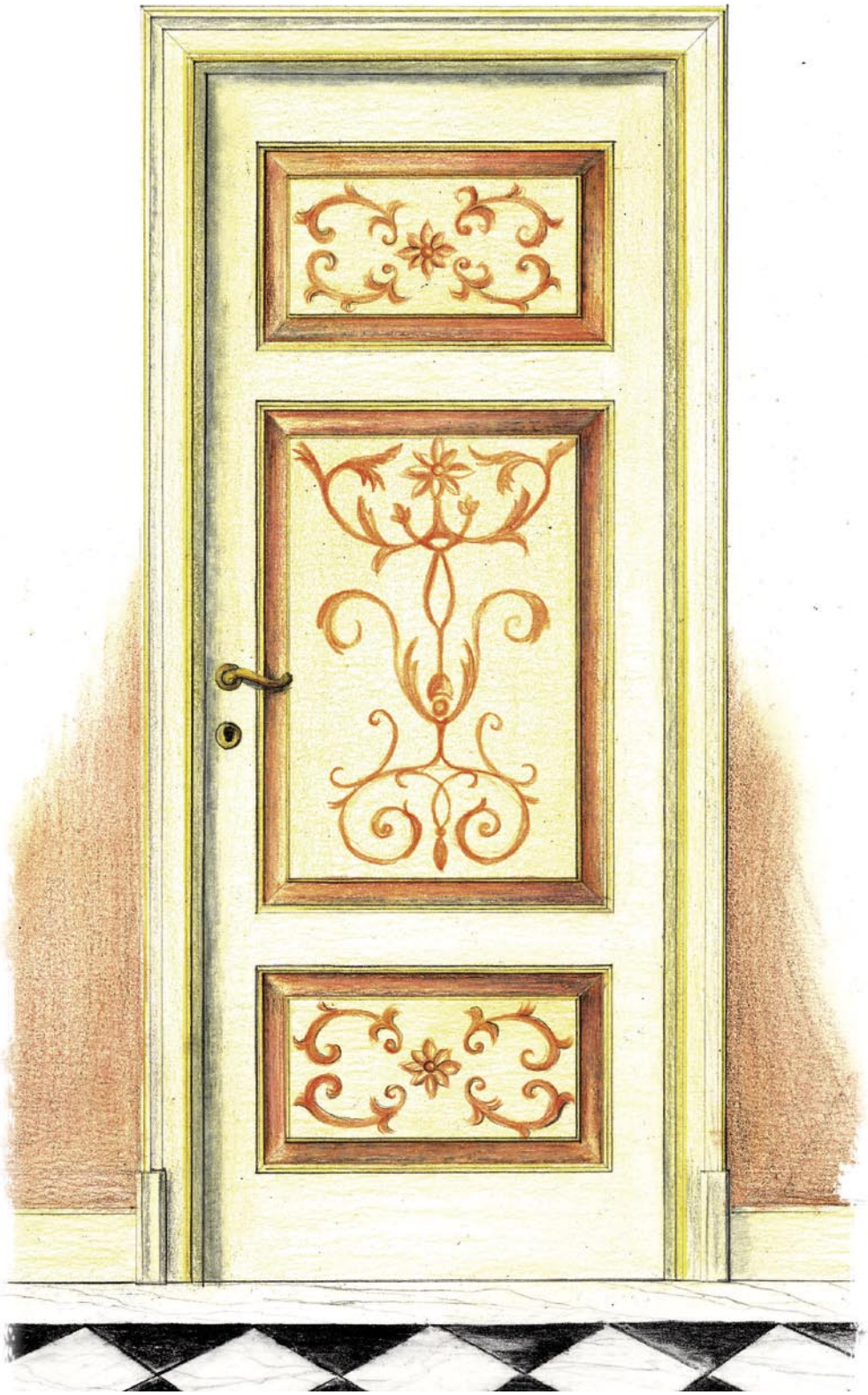

CAPOFERRI®
SERRAMENTI

numero ventuno

numero ventidue

numero ventitre

numero ventiquattro

indoor
PORTE PER INTERNI

Collezione Stile ...
la cura e l'amore nel particolare fatto a mano
passion and care are for reflected in handmade details

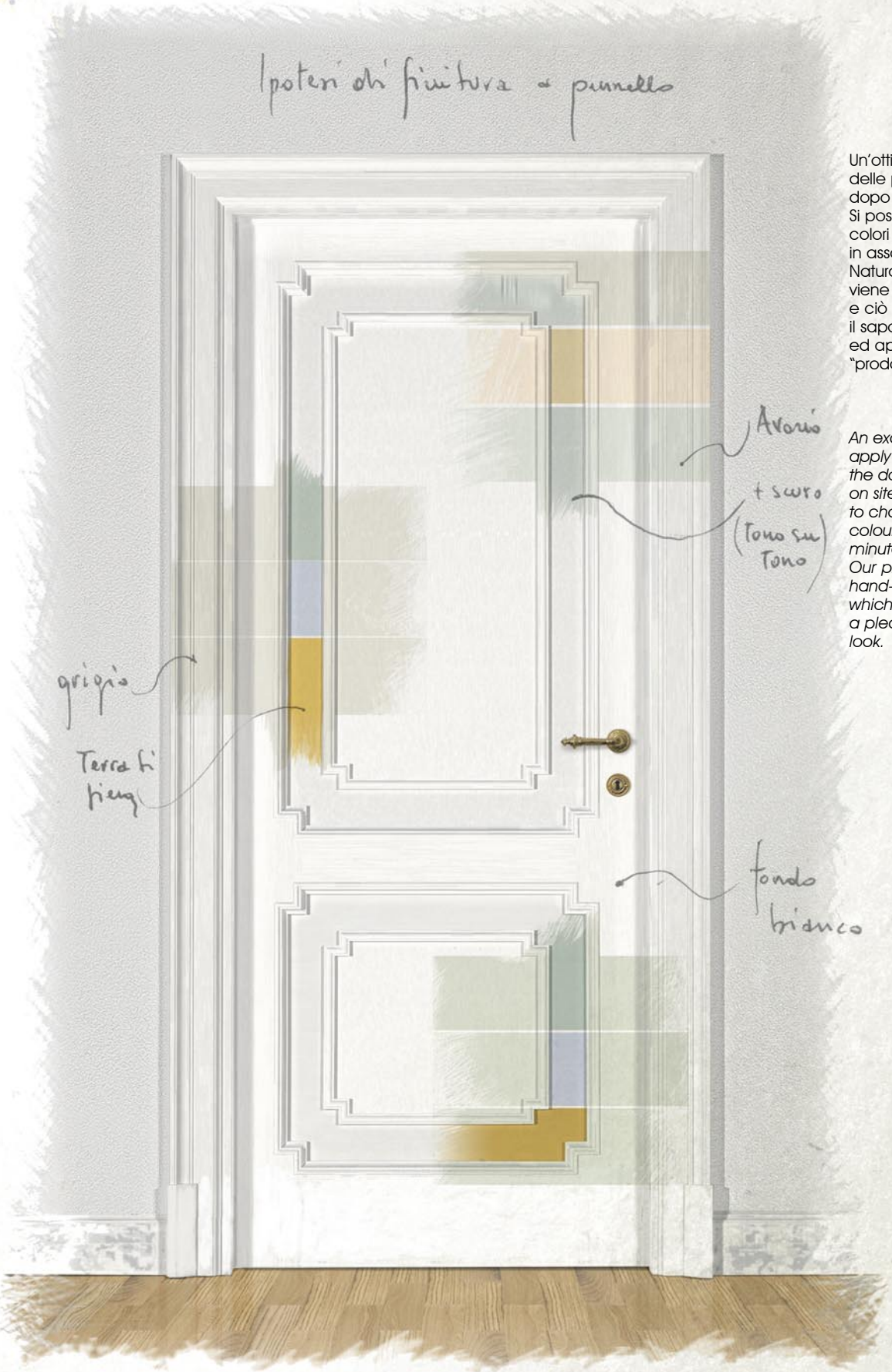

Un'ottima scelta è la finitura delle porte in cantiere dopo la posa in opera. Si possono così scegliere colori e abbinamenti in assoluta libertà! Naturalmente la finitura viene eseguita a pennello e ciò dà alla porta il sapore molto gradevole ed appropriato del "prodotto a mano".

An excellent choice is to apply the final finish of the door after installation on site, as this will allow to choose the matching colours up to the last minute.
Our products are hand-painted with a brush, which lends the doors a pleasing, handmade look.

indoor
PORTE PER INTERNI

LE FINITURE
E LE ESSENZE

- Laccato a pennello monocolore.
- Laccato a pennello tono su tono.
- Fondo per finitura a pennello in cantiere dopo la posa in opera.
- Oro zecchino in foglia.
- Argento antico in foglia.
- Noce nazionale chiaro finito a cera.
- Noce nazionale scuro finito a cera.

Per quantitativi rilevanti si eseguono colori a richiesta da cartella **Ral** e **NCS**.

Le finiture che noi proponiamo per le porte laccate, sono sempre eseguite a pennello.

I colori riportati su questo catalogo sono indicativi: fanno fede le ns cartelle colori presso i ns punti vendita.

Le porte sono finite con vernici all'acqua, pertanto, per la loro pulizia si sconsiglia l'utilizzo di prodotti particolarmente aggressivi o con presenza di alcool o solventi.

GU - grigio

BU - beige

AU - avario

GG - grigio tono su tono

BB - beige tono su tono

AA - avario tono su tono

Oro zecchino in foglia
Fine Gold leaf

Noce chiaro
Light Walnut

Argento antico in foglia
Old Silver leaf

Noce scuro
Dark Walnut

noce

GZ - grigio/azzurro

BZ - beige/azzurro

AZ - avorio/azzurro

GS - grigio/terra di siena

BS - beige/terra di siena

AS - avorio/terra di siena

GV - grigio/verde

BV - beige/verde

AV - avorio/verde

FINISHES
AND TIMBERS

- *Lacquered monochrome brush finish.*
- *Lacquered brush finish. (two different shades of the same colour)*
- *Priming for final brush finish on site after installation.*
- *Fine Gold leaf.*
- *Old Silver leaf*
- *Light local walnut, wax-painted.*
- *Dark local walnut, wax-painted.*

*Additional **Ral** and **NCS** colour finishes are available for quantities.*

Lacquer finishes, as proposed here, are always applied by brush.

Colours shown are indicative and may vary slightly: please check colours at your local point of sale.

Doors are finished with water-based paints. usage of products containing alcohol and solvents is not recommended.

dati tecnici

ANTE per porte dal "numero uno" al "numero sedici"

DOOR BLADES from "numero uno" (number one) to "numero sedici" (number sixteen)

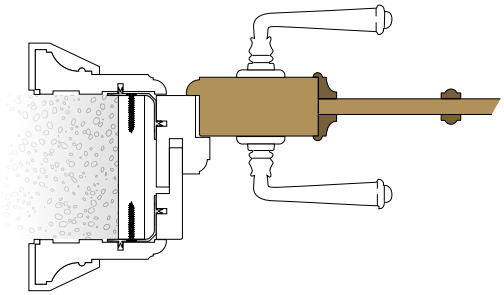

• Le ante sono eseguite con pannello tamburato e supporto in MD mm 6.
• Per le porte in noce nazionale il pannello è placcato con tranciato in noce nazionale spessore 6/10 all'origine.
• Spessore totale del pannello: mm 45
• Le battute perimetrali del pannello, le cornici e i bordi delle formelle sono in legno massello: per le porte in noce nazionale il massello è in yesquero; per le porte laccate in toulipier.
• Le formelle sono in MD alleggerito.
• Per le porte in noce nazionale le formelle sono placcate con tranciato in noce nazionale spessore 6/10 all'origine.

• Door blades consist of tambour panels and 6 mm MD support.
• Doors in local walnut come with a 6/10 walnut veneered panel.
• Total thickness of leaf: 45 mm
• Border ledges, as well as frames and edges of the panels, are in solid timber: doors in local walnut feature yesquero; lacquered doors come in toulipier.
• Panels are made of low-weight MDF.
• Doors in local walnut feature 6/10 walnut veneered panels.

ANTE per porte dal "numero diciotto" al "numero venticinque"

DOOR BLADES from "numero diciotto" (number eighteen) to "venticinque" (number twenty-five)

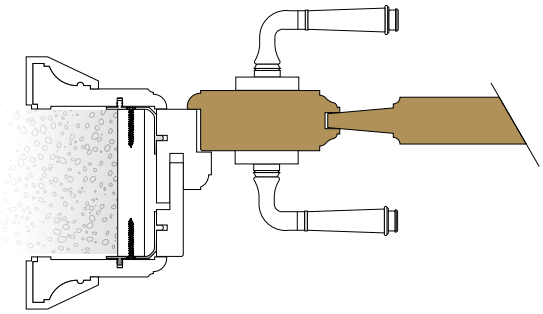

• Le ante sono eseguite con montanti e traversi in lamellare di abete con bordi in massello.
• Per le porte in noce nazionale montanti e traversi vengono placcati con tranciato in noce nazionale spessore 20/10 all'origine.
• Per le porte laccate montanti e traversi vengono placcati in MD spessore 4 mm all'origine.
• Spessore totale dell'anta mm 45.
• Le cornici di contenimento delle formelle non sono riportate ma vengono ricavate direttamente dal massello dei montanti e traversi.
• Le battute perimetrali dell'anta, le cornici ricavate e i bordi della formella sono in legno massello: per le porte in noce nazionale il massello è in yesquero; per le porte laccate il massello è in toulipier.
• Le formelle sono in MD alleggerito.
• Per le porte in noce nazionale le formelle sono placcate con tranciato in noce nazionale spessore 6/10 all'origine.
• L'assemblaggio tra montanti e traversi avviene mediante incastro del tipo "cava e calcagno".

• Door blades consist of stiles and rails in laminated fir with solid timber edges.
• Doors in local walnut feature stiles and rails come with 20/10 walnut veneered edges.
• Lacquered doors come with stiles and rails veneered 4 mm MD.
• Total thickness of the leaf: 45 mm
• Overlaid panel frames are in solid timber of the same type as stiles and rails.
• Border ledges, overlaid panel frames and edges of the panels, are in solid timber: doors in national walnut feature yesquero; lacquered doors come in toulipier.
• Panels are made of low-weight MD.
• Doors in local walnut feature walnut-veneered panels with thickness 6/10 by origin.
• Stiles and rails are connected by "dowel-style shaping" of the rail.

TELAIO - *FRAME*

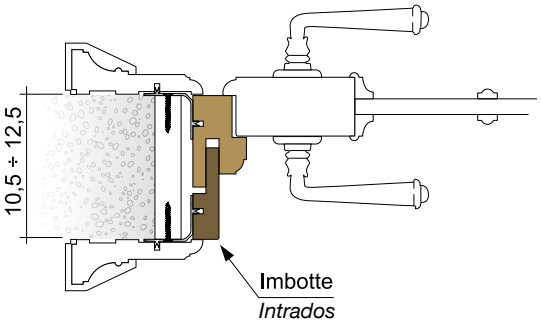

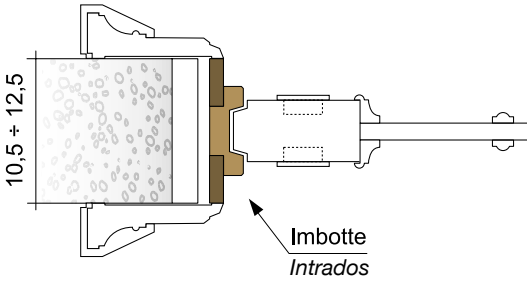

Nella porta a battente il telaio è composto da una battuta e da un imbotte telescopico che permette la regolazione, fino a 20 mm, sullo spessore del muro.
Il telaio e l'imbotte sono in legno massello.
Per le porte in noce nazionale il massello è in yesquero, per le porte laccate il massello è in toulipier.
Le giunzioni tra montanti e traverso avvengono con spine e viti.
La posa in opera si effettua mediante l'uso di apposite squadrette in lega, in pressofusione, per non avere viti in vista: le squadrette consentono anche il facile allineamento tra controtelaio, telaio, imbotte e coprifili.

Nella porta scorrevole nel cassero il telaio è formato da un montante di battuta, dal traverso, da due profili all'ingresso del cassero e da una coppia di imbotti telescopici per una regolazione fino a 8 mm per lato sullo spessore del muro per le porte (S e SM).
Il telaio viene fornito non assemblato ed è predisposto per il montaggio su di un cassero di commercio con caratteristiche adeguate.
Il fissaggio del montante di battuta avviene mediante viti coperte dagl'imbotti; il traverso viene fissato con viti parzialmente nascoste; i profili all'ingresso del cassero e gli imbotti vengono fissati nelle apposite sedi con collante e morse.
Nella porta scorrevole all'esterno del muro il telaio è simile a quello della porta a battente e differisce sul lato dove scorre l'anta: la battuta esce dallo spessore del muro e si raccorda con la scossalina copri-guida. L' imbotte telescopico sul lato opposto dà una regolazione fino a 15 mm sullo spessore del muro.

Hinged door frame *consists of one ledge and a telescopic frame, which allows for regulation up to 20 mm on the wall thickness.*
Frame and intrados are in solid timber.
Doors in local walnut feature yesquero, lacquered doors come in toulipier.
Joints between stiles and rails by means of dowels and screws.
Special dye-cast fixing clips are provided for installation on site to avoid the use of visible screws.
The fixing clips allow for easy alignment between subframe, frame, intrados and moldings.

For pocket-sliding doors *the frame consists of one stile and ledge, one rail consisting of two profiles at the cage entrance and one pair of telescopic intrados for a regulation up to 8 mm for each side on the wall thickness for doors (S and SM).*
The frame is supplied disassembled, and it is ready to be installed in combination with pockets/cages of a variety of suppliers.
Fixing of stile by means of screws hidden under the intrados. The rail is fixed by means of partly hidden screws; brickmolding and intrados are fixed at intervals by means of glue using a screw clamp.
For doors sliding alongside the wall*, the frame is similar to the frame of hinged doors but differs on the side where the door is sliding: the ledge protrudes and meets the L-shaped molding to conceal tracks.*
The telescopic intrados on the opposite side allows for adjustment to wall thickness up to 15 mm.

NOTE GENERALI - *GENERAL NOTES*

• Per una precisa scelta di carattere estetico, sul telaio e sull'anta, non vengono utilizzate nè guarnizioni nè spazzolini; per evitare il rumore della porta che sbatte vengono applicati due minuscoli gommini paracolpo.
• L'accostamento tra montanti e traversi nelle ante è complanare senza biselli o scuretti nelle giunzioni.
• La finitura e la laccatura vengono effettuate sempre a mano.
• Le cerniere sono del tipo a libro in ottone con varie finiture (non vengono mai usate cerniere tipo anuba).

• For reasons of aesthetics neither gaskets nor brushes are applied. To avoid noise during the closing of the doors, two small, discrete rubber-stops are fitted.
• Stiles and rails joints are smooth, without shadow gaps or bevels.
• All lacquering and finishes are applied exclusively by hand.
• Hinges are made of brass and come in various finishes. No barrel hinges are used.

indoor
PORTE PER INTERNI

COPRIFILO - *MOLDING (JAMB)*

Coprifilo TIPO **A** - *Molding "TYPE **A**"*

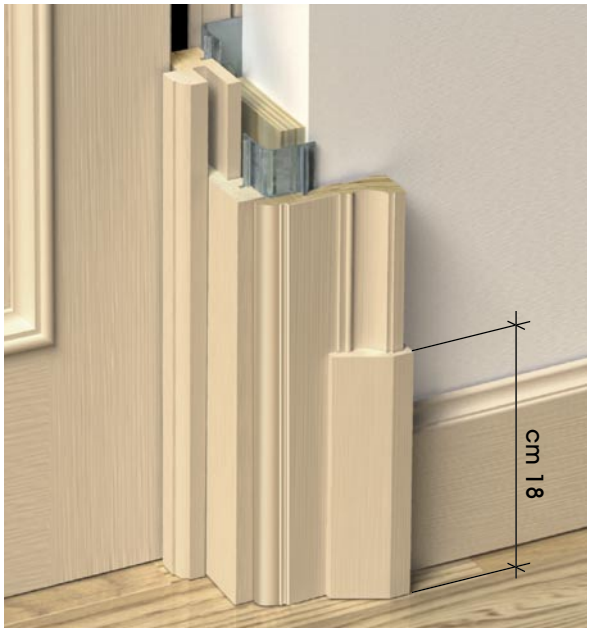

Coprifilo TIPO **B** - *Molding "TYPE **B**"*

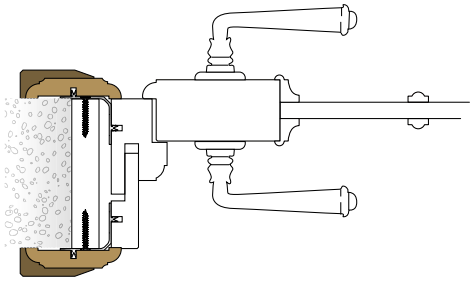

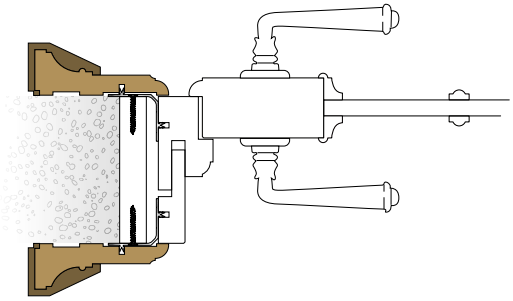

- I coprifili sono eseguiti in legno massello.
- Per le porte in noce nazionale il massello è in yesquero, per le porte laccate il massello è in toulipier.
- I coprifili terminano a pavimento con un piedino da cm 18 in altezza.
- Le giunzioni tra montanti e traverso sono eseguite a 45° con l'utilizzo di inserti a farfalla.
- I coprifili vengono installati con l'aiuto di appositi riferimenti sulle squadrette del telaio e fissati con collante e morse.
- Il collante viene fornito con la porta.
- Il coprifilo tipo A è largo 68 mm.
- Il copriflilo tipo B è largo 100 mm.

- All moldings are made from solid timber.
- Doors in local walnut feature yesquero; lacquered doors come in toulipier.
- Moldings come with a socle of 18 cm in height.
- All joints are mitre (45°), secured by means of dovetail dowels.
- Moldings are glued to the fixing clips on the jambs and header using a screw clamp
- A sufficient amount of glue for fixing is included.
- Molding "Type A" has width 68 mm.
- Molding "Type B" has width 100 mm.

Le caratteristiche strutturali e dimensionali precedentemente riportate potrebbero subire variazioni e le essenze di yesquero, toulipier e abete attualmente utilizzate potrebbero essere sostituite con altre con caratteristiche simili: fanno sempre fede le voci di capitolato che vengono rilasciate su richiesta.

All afore mentioned structural and dimensional characteristics may be subject to changes, and materials currently used (yesquero, Tulipier and fir) may be substituted by materials of similar performance: For up-to date technical information, please consult the current data sheets that are available on request.

PORTA A BATTENTE (B) - *HINGED DOOR (**B**)*

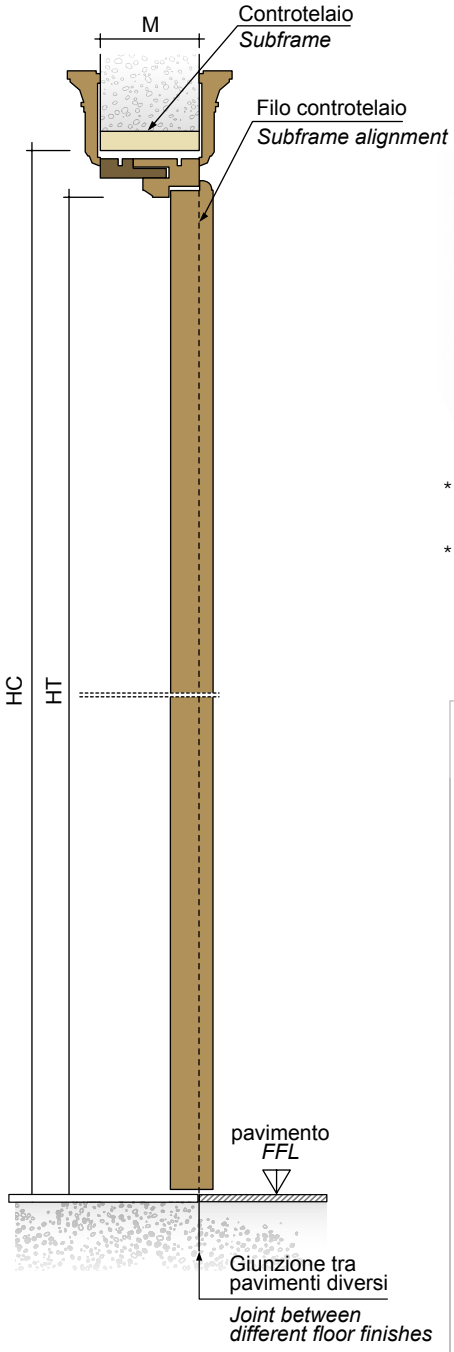

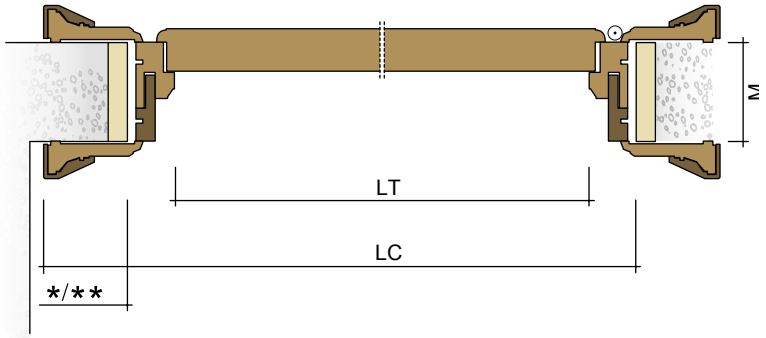

* = cm 7 spazio minimo per il coprifilo tipo A
= *7 cm minimum distance of molding "tipo A"*

** = cm 10 spazio minimo per il coprifilo tipo B
= *10 cm minimum distance of molding "tipo B"*

Schema sistemi di apertura
Opening systems diagram

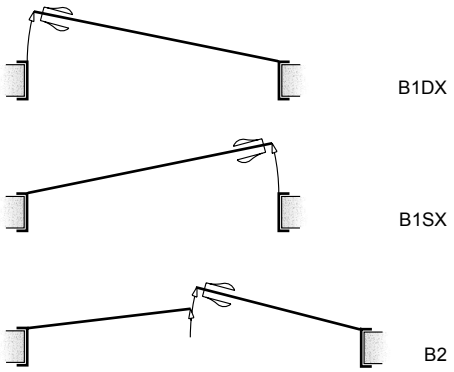

PORTA SCORREVOLE CON CASSERO (S) - *POCKET DOOR - CONCEALED SLIDING DOOR - (S)*

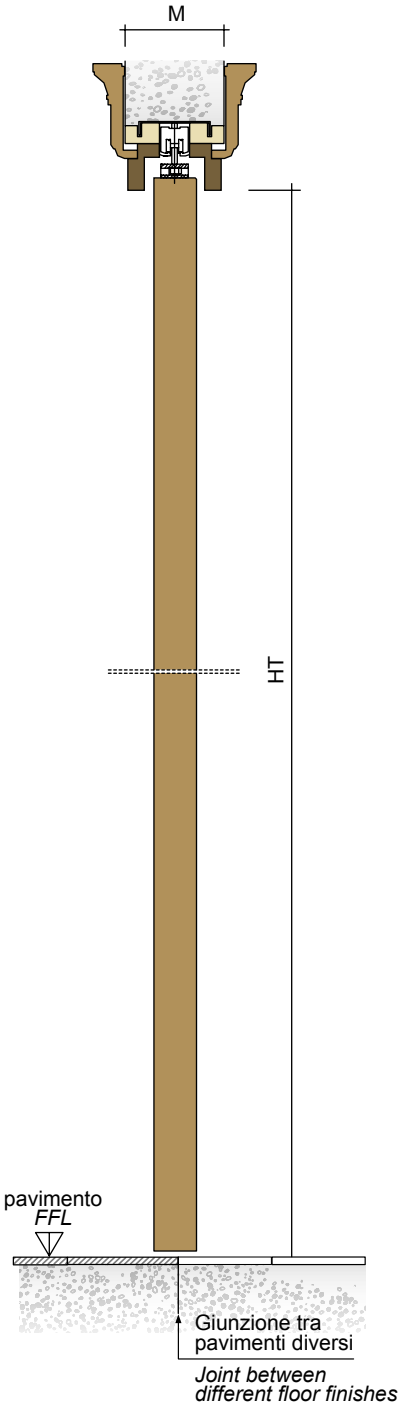

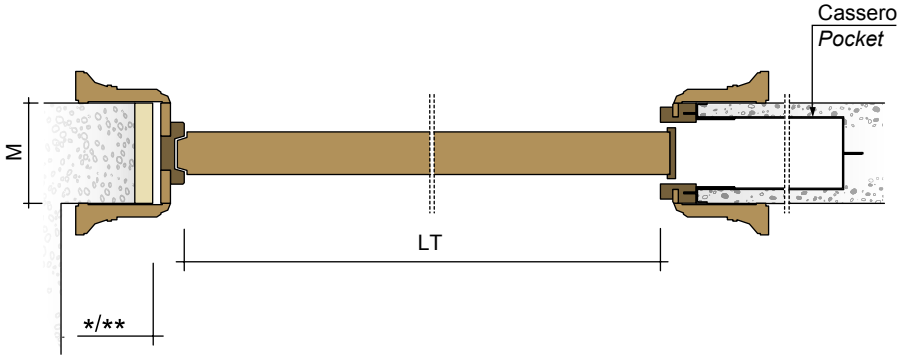

* = cm 7 spazio minimo per il coprifilo tipo A
= *7 cm minimum distance of molding "tipo A"*

** = cm 10 spazio minimo per il coprifilo tipo B
= *10 cm minimum distance of molding "tipo B"*

Schema sistemi di apertura
Opening systems diagram

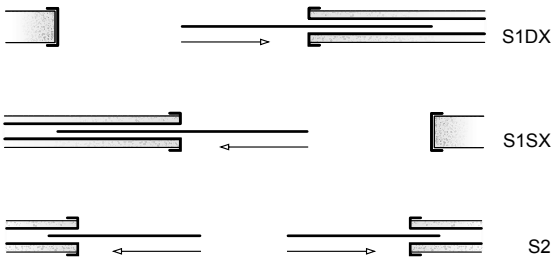

PORTA SCORREVOLE CON CASSERO E DOPPIO MURO (SM)
*POCKET DOOR - CONCEALED SLIDING DOOR - WITH BOARDING (**SM**)*

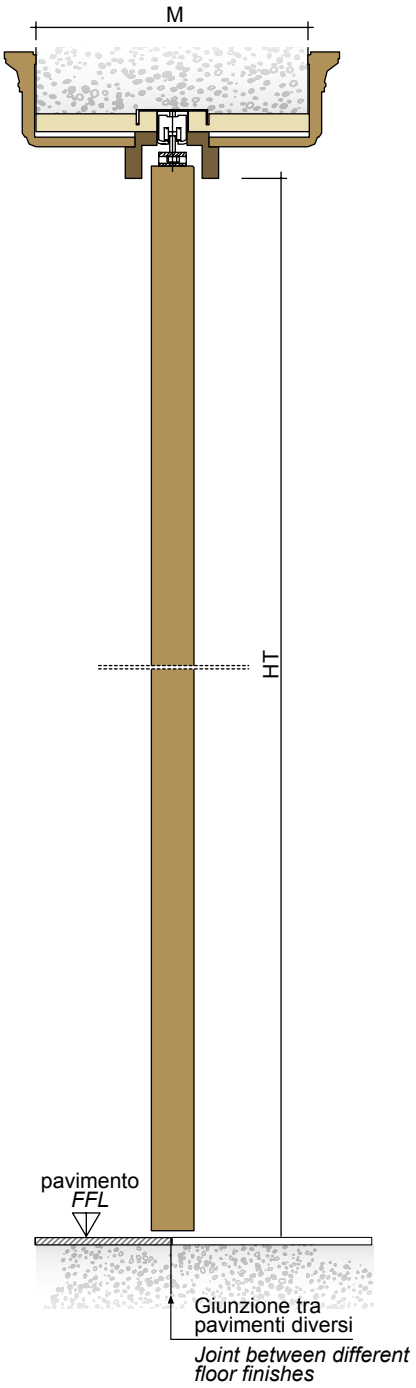

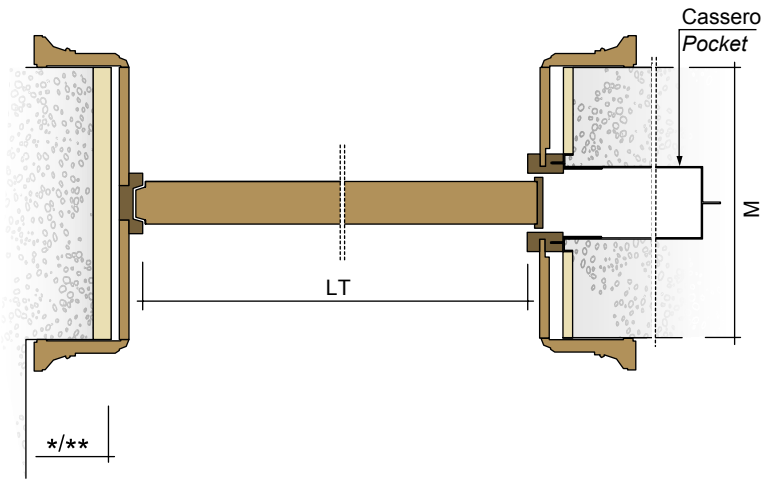

* = cm 7 spazio minimo per il coprifilo tipo A
= *7 cm minimum distance of molding "tipo A"*

** = cm 10 spazio minimo per il coprifilo tipo B
= *10 cm minimum distance of molding "tipo B"*

Schema sistemi di apertura
Opening systems diagram

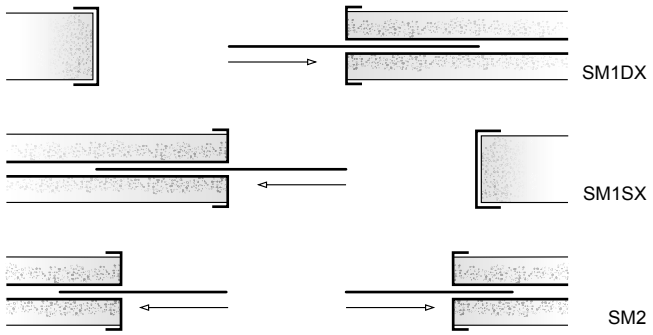

PORTA SCORREVOLE ALL'ESTERNO DEL MURO (SE) - *SLIDING DOOR - ALONGSIDE WALL - (SE)*

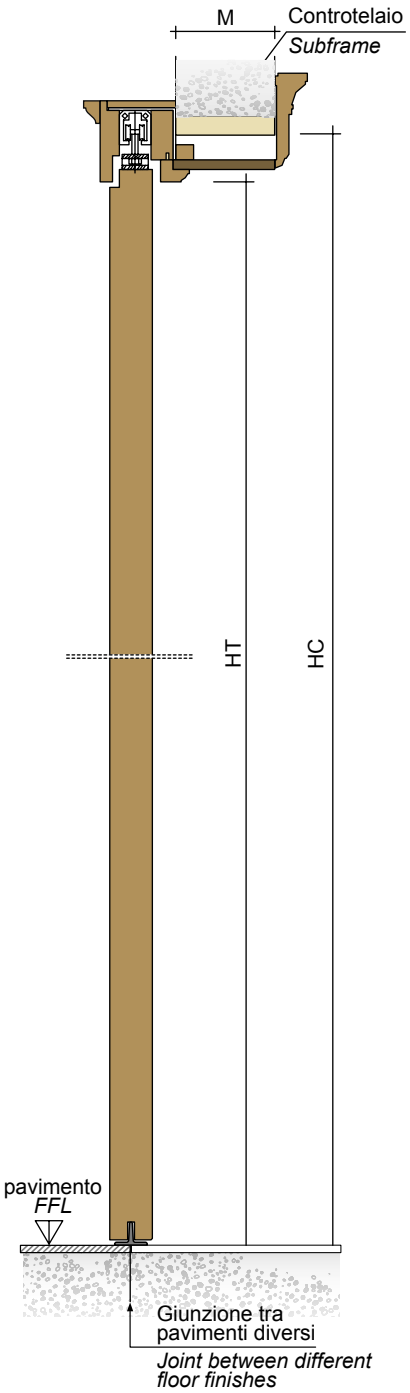

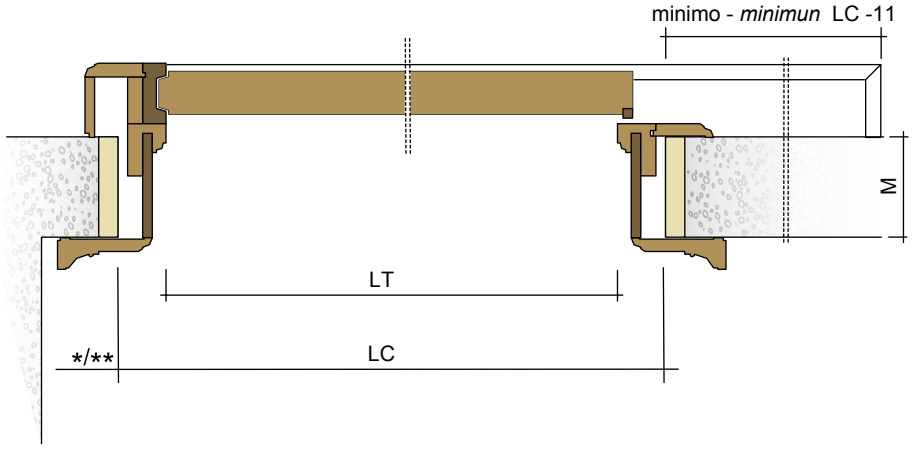

* = cm 7 spazio minimo per il coprifilo tipo A
= *7 cm minimum distance of molding "tipo A"*

** = cm 10 spazio minimo per il coprifilo tipo B
= *10 cm minimum distance of molding "tipo B"*

Schema sistemi di apertura
Opening systems diagram

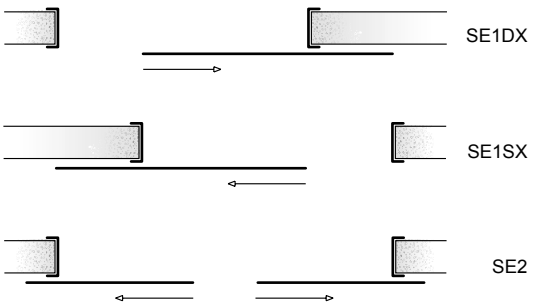

Collezione Stile

LEGENDA		*ABBREVIATIONS*	
LT	larghezza telaio	*LT*	*frame width*
HT	altezza telaio	*HT*	*frame height*
LC	larghezza controtelaio	*LC*	*subframe width*
HC	altezza controtelaio	*HC*	*subframe height*
M	spessore muro	*M*	*wall thickness*
B	porta a battente	*B*	*hinged door*
S	porta scorrevole con cassero	*S*	*pocket-sliding door c/w pocket*
SM	porta scorrevole con cassero e doppio muro	*SM*	*pocket-sliding door c/w pocket and boarding*
SE	porta scorrevole all'esterno del muro	*SE*	*sliding door (alongside wall)*
1	una anta	*1*	*one door blade*
2	due ante	*2*	*two door blades*
DX	apertura destra	*DX*	*right to push*
SX	apertura sinistra	*SX*	*left to push*

APERTURA PORTE - *DOOR OPENING*

SISTEMA DI APERTURA - *OPENING TYPES:*
- **Battente** - *Hinged door* **(B)**;
- **Scorrevole** - *Sliding door* **(S)**;
- **Scorrevole con cassero e doppio muro** - *Pocket-sliding door c/w pocket and boarding* **(SM)**.
- **Scorrevole all'esterno del muro** - *Sliding door alongside wall* **(SE)**.

FISSAGGIO - *FIXING:*
- **su contro-telaio** - *on subframe;*

CASSERO - *POCKET:*
- **di commercio** - *by others;*

APERTURA MASSIMA A BATTENTE - *OPENING LIMIT:*
- **145°** - *145°*

DIMENSIONI DI SERIE - *STANDARD DIMENSIONS*

Battente - *Hinged door* (B)				Scorrevole - *Sliding door* (S e SM)			
misura luce telaio *Door-frame net passage*		misure luce controtelaio *Subframe net passage*		misura luce telaio *Door-frame net passage*		misure nominali cassero *Nominal pocket dimensions*	
LT	HT	LC	HC	LT	HT	L	H
60	210	70	215	58	210	60	210
70	210	80	215	68	210	70	210
80	210	90	215	78	210	80	210
90	210	100	215	88	210	90	210

- **Per le porte a battente (B) e scorrevoli (S e SE) il telaio telescopico è predisposto per uno spessore del muro a partire da cm 10.5**
- *For hinged doors (B) and sliding doors (S e SE) the telescopic frame fits walls with thickness from 10.5 cm upwards*

- **Per le porte scorrevoli (SM) il telaio telescopico è predisposto per uno spessore del muro a partire da cm 30**
- *For Sliding doors (SM) the telescopic frame fits walls with thickness from 30 cm upwards*

- **Nella collezione stile il telaio telescopico ha una regolazione di mm 20 per le porte a battente e mm 8 per lato per le porte scorrevoli (S e SM)**
- *In the "Collezione moderna" the telescopic frame allows for adjustment up to 15 mm for the hinged doors and 8 mm on each side for the sliding doors (S e SM)*

- **Per le porte scorrevoli (SE) valgono le dimensioni delle porte a battente (B)**
- *For sliding doors (SE) the same dimensions as for hinged doors (B) apply*

PORTA CON CIMASA - *DOOR WITH COPING*

CIMASA - *COPING*

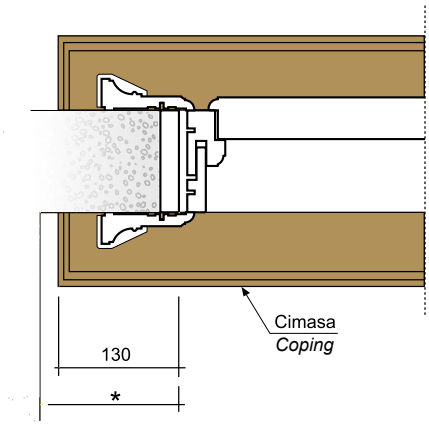

* = cm 15 spazio minimo
per l'applicazione della cimasa

= 15 cm min. distance
to allow use of coping

C1

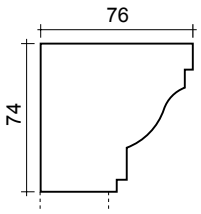

C2

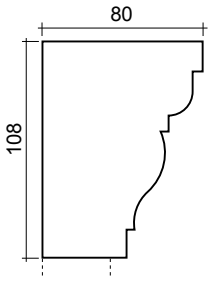

C3

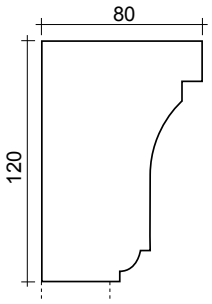

BATTISCOPA - *SKIRTING BOARD*

Z1

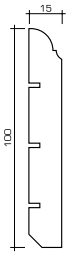

Z2

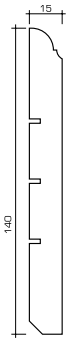

Confezione 5 barre da 305 cm
Set of 5 (five) bars of 305 cm each

indoor
PORTE PER INTERNI

CERNIERE - *HINGES*

Barocco - *Baroque*

Codice *Code*	Finiture *Finish*	
01*	Ottone lucido naturale *Polished brass (natural)*	
02	Ottone lucido verniciato *Polished brass (natural)*	
03	Ottone bronzato *Bronzed brass*	
04	Ottone argento anticato *Polished brass (natural)*	

Liscia - *Smooth*

Codice *Code*	Finiture *Finish*	
11	Ottone lucido naturale *Polished brass (natural)*	
12	Ottone lucido verniciato *Polished brass (natural)*	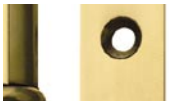
13	Ottone bronzato *Bronzed brass*	
14	Ottone argento anticato *Polished brass (natural)*	

* MODELLO STANDARD - STANDARD MODEL

SERRATURE PER PORTE A BATTENTE - *LOCKS FOR SINGLE-EALF DOORS*

Codice
Code

21* Patent con chiave in ottone
Patent with brass key

Codice
Code

23 Doppio quadro
Double square

Codice
Code

25 Cilindro europeo
European cylinder

Serrature con frontale in acciaio con finitura abbinata alla cerniera. Per le finiture in ottone lucido, sono disponibili serrature con frontale in ottone (solo per codici 21 e 23).

Locks complete with front plate to match hinge finish.
For polished brass hinges: locks with brass plate are available (only for code nos. 21 & 23)

CHIAVI - *KEYS*

Codice
Code

71*

Codice
Code

73

Chiavi in ottone con finiture come la cerniera

Brass keys to match hinge finish

* MODELLO STANDARD - STANDARD MODEL

SERRATURE E MANIGLIE PER PORTE SCORREVOLI - *LOCKS AND HANDLES FOR SLIDING DOORS*

Serrature a gancio con frontale in acciaio con finitura abbinata alla maniglie.
Per le finiture in ottone lucido, sono disponibili serrature con frontale in ottone.

Hook locks complete with front plate in stainless steel. finish to match handles.
For brass handles front plates in brass are available.

Tipo 41
Type 41

Tipo 51
Type 51

Tipo 61
Type 61

Codice *Code*	Codice *Code*	Codice *Code*	Finiture *Finish*	
41*	51	61	Ottone lucido naturale *Polished brass (natual)*	
42	52	62	Ottone lucido verniciato *Polished brass (glossy)*	
43	53	63	Ottone bronzato *Bronzed brass*	
44	54	64	Ottone argento anticato *Silver-plated brass (aged)*	

Chiavi in ottone con finiture come la cerniera

Keys in brass with finish to match the hinges

* MODELLO STANDARD - STANDARD MODEL

VETRI - *GLASS*

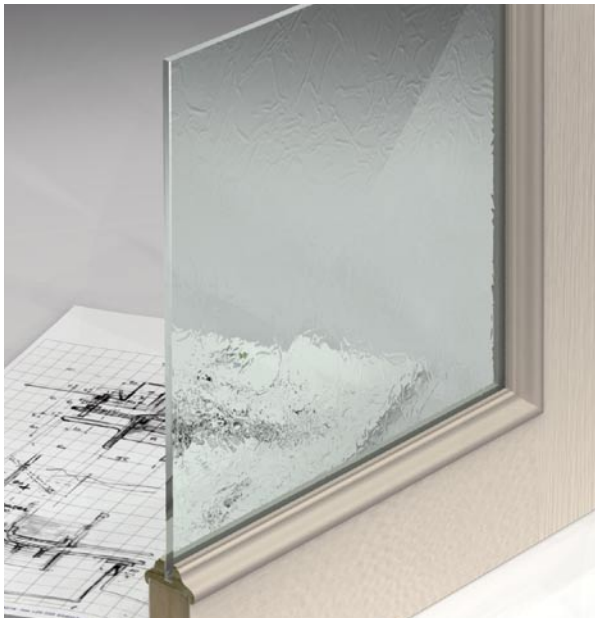

Codice 5
Code 5

Stampato ADK chiaro 4 mm
Clear ADK 4 mm

Codice 7
Code 7

Madras satinato temperato 4 mm
Frosted temperd, Madras 4 mm

Codice 6
Code 6

Temperato 4 mm
Tempered 4 mm

Codice 2
Code 2

Trasparente 6 mm
molato a bisello 30 mm
Transparent 6 mm
chamfer 30 mm

Disponibile solo per
Available only for

Due vì
Cinque vì
Sette vì

indoor®
PORTE PER INTERNI

numero uno

numero due

numero tre

numero quattro

numero cinque

numero sei

numero sette

numero otto

numero nove

numero dieci

numero undici

numero dodici

numero quattordici

numero quindici

numero sedici

numero diciotto

numero diciannove

numero venti

numero ventuno

numero ventidue

numero ventitrè

numero ventiquattro

numero venticinque

indoor
PORTE PER INTERNI

APERTURA PORTE

	Sistemi di apertura					Fissaggio		Cassero		Apertura massima
	Battente	Pivot	Scorrevole	Scorrevole all'esterno del muro	Scorrevole con cassero e doppio muro	su contro-telaio	su muratura	di commercio	Capoterri Serramenti	
PRIMA	•		•	•	•	•		•		180° (senza maniglia)
ATROPORTA	•		•			•		•		180° (senza maniglia)
CASTA	•		•		•		•		•	180° (senza maniglia)
QUARTA	•		•		•	•		•		120° con muro cm 12
SLIM		•	•		•		•		•	115° con muro cm 12
SESTA		•	•		•	•		•		115° con muro cm 12
COLLEZIONE STILE	•		•	•	•	•		•		145°

DIMENSIONI DI SERIE

	Battente (B)				Scorrevole (S e SM)				Pivot (P)			
	misura luce telaio		misure luce controtelaio		misura luce telaio		misure nominali cassero di commercio		misura luce telaio		misure luce controtelaio	
Collezione MODERNA	LT	HT	LC	HC	LT	HT	L	H	LT	HT	LC	HC
PRIMA	60	210	70	215	58	210	60	210				
	70	210	80	215	68	210	70	210				
	80	210	90	215	78	210	80	210				
	90	210	100	215	88	210	90	210				
ATROPORTA	58	210	70	215	58	210	60	210				
	68	210	80	215	68	210	70	210				
	78	210	90	215	78	210	80	210				
	88	210	100	215	88	210	90	210				
CASTA	60	210			58	210						
	70	210			68	210						
	80	210			78	210						
	90	210			88	210						
QUARTA	62	210	70	215	58	210	60	210				
	72	210	80	215	68	210	70	210				
	82	210	90	215	78	210	80	210				
	92	210	100	215	88	210	90	210				
SLIM					65	211,5			64	211,5		
					75	211,5			74	211,5		
					85	211,5			84	211,5		
					95	211,5			94	211,5	-	-
SESTA					58	211,5	60	210	64	211,5	70	215
					68	211,5	70	210	74	211,5	80	215
					78	211,5	80	210	84	211,5	90	215
					88	211,5	90	210	94	211,5	100	215
Collezione STILE												
TUTTI I MODELLI	60	210	70	215	58	210	60	210				
	70	210	80	215	68	210	70	210				
	80	210	90	215	78	210	80	210				
	90	210	100	215	88	210	90	210				

- Per le porte a battente (B), scorrevoli (S eSM) e a pivot (P) il telaio telescopico è predisposto per uno spessore del muro a partire da cm 10.5
- Per le porte scorrevoli (SM) il telaio telescopico è predisposto per uno spessore del muro a partire da cm 30

- Per la collezione moderna il telaio telescopico ha una regolazione di mm 15 per le porte a battente (B) e a pivot (P) e mm 8 per lato per le porte scorrevoli (S e SM)
- Per la collezione stile il telaio telescopico ha una regolazione di mm 20 per le porte a battente (B) e mm 8 per lato per le porte scorrevoli (S e SM)

- Per le porte scorrevoli (SE) valgono le dimensioni della porta a battente (B)

- NELLE PORTE A PIVOT LA LARGHEZZA DEL PASSEGGIO SI RIDUCE DI CM 7 RISPETTO ALLA LARGHEZZA DEL TELAIO

indoor
PORTE PER INTERNI

DOOR OPENING

	Opening types					Fixing		Pocket		Opening limit
	Hinged door	Pivot	Sliding door	Sliding door (alongside wall)	Pocket-sliding door c/w pocket and boarding	on subframe	Directly to finished wall	by others	Capoterri Serramenti	
PRIMA	•		•	•	•	•		•		180° (without handle)
ATROPORTA	•		•			•		•		180° (without handle)
CASTA	•		•		•		•		•	180° (without handle)
QUARTA	•		•		•	•		•		120° with wall thickness 12 cm
SLIM		•	•		•		•		•	115° with wall thickness 12 cm
SESTA		•	•		•	•		•		115° with wall thickness 12 cm
COLLEZIONE STILE	•		•	•	•	•		•		145°

STANDARD DIMENSIONS

	Hinged door (B)				Sliding door (S e SM)				Pivot (P)			
	Door-frame net passage		Subframe net passage		Door-frame net passage		Nominal dimensions for pockets by others		Door-frame net passage		Nominal pocket dimensions	
Collezione MODERNA	LT	HT	LC	HC	LT	HT	L	H	LT	HT	LC	HC
PRIMA	60	210	70	215	58	210	60	210				
	70	210	80	215	68	210	70	210				
	80	210	90	215	78	210	80	210				
	90	210	100	215	88	210	90	210				
ATROPORTA	58	210	70	215	58	210	60	210				
	68	210	80	215	68	210	70	210				
	78	210	90	215	78	210	80	210				
	88	210	100	215	88	210	90	210				
CASTA	60	210			58	210						
	70	210			68	210						
	80	210			78	210						
	90	210			88	210						
QUARTA	62	210	70	215	58	210	60	210				
	72	210	80	215	68	210	70	210				
	82	210	90	215	78	210	80	210				
	92	210	100	215	88	210	90	210				
SLIM					65	211,5			64	211,5		
					75	211,5			74	211,5		
					85	211,5			84	211,5		
					95	211,5			94	211,5	-	-
SESTA					58	211,5	60	210	64	211,5	70	215
					68	211,5	70	210	74	211,5	80	215
					78	211,5	80	210	84	211,5	90	215
					88	211,5	90	210	94	211,5	100	215
Collezione STILE												
ALL MODELS	60	210	70	215	58	210	60	210				
	70	210	80	215	68	210	70	210				
	80	210	90	215	78	210	80	210				
	90	210	100	215	88	210	90	210				

- For hinged doors (B) and Sliding doors (S e SE) and pivot (P) the telescopic frame fits walls with thickness from 10.5 cm upwards
- For Sliding doors (SM) the telescopic frame fits walls with thickness from 30 cm upwards

- In the "Collezione moderna" the telescopic frame allows for adjustment up to 15 mm for the hinged doors (B) and pivot doors (P) and 8 mm on each side for the sliding doors (S e SM)
- In the "Collezione moderna" the telescopic frame allows for adjustment up to 20 mm for the hinged doors (B) and 8 mm on each side for the sliding doors (S e SM)

- For sliding doors (SE) the same dimensions as for hinged doors (B) apply

- THE NET PASSAGE OF PIVOT DOORS IS 7CM SMALLER THAN THE FRAME WIDTH.