GSG CERAMIC DESIGN

GSG CERAMIC DESIGN

www.ceramicagsg.it

012

Photopricelist Fotolistino

GSG CERAMIC DESIGN

012

Photopricelist

Fotolistino

NFC TECHNOLOGY

Attiva la funzione NFC, appoggia qui il tuo smartphone, ed entra nel mondo GSG Ceramic Design!

Switch on your NFC function, put here your smartphone, and enjoy GSG Ceramic Design's world!

GSG CERAMIC DESIGN

Fotolistino
Photopricelist

Nr. 12

GSG
CERAMIC DESIGN

2020/21

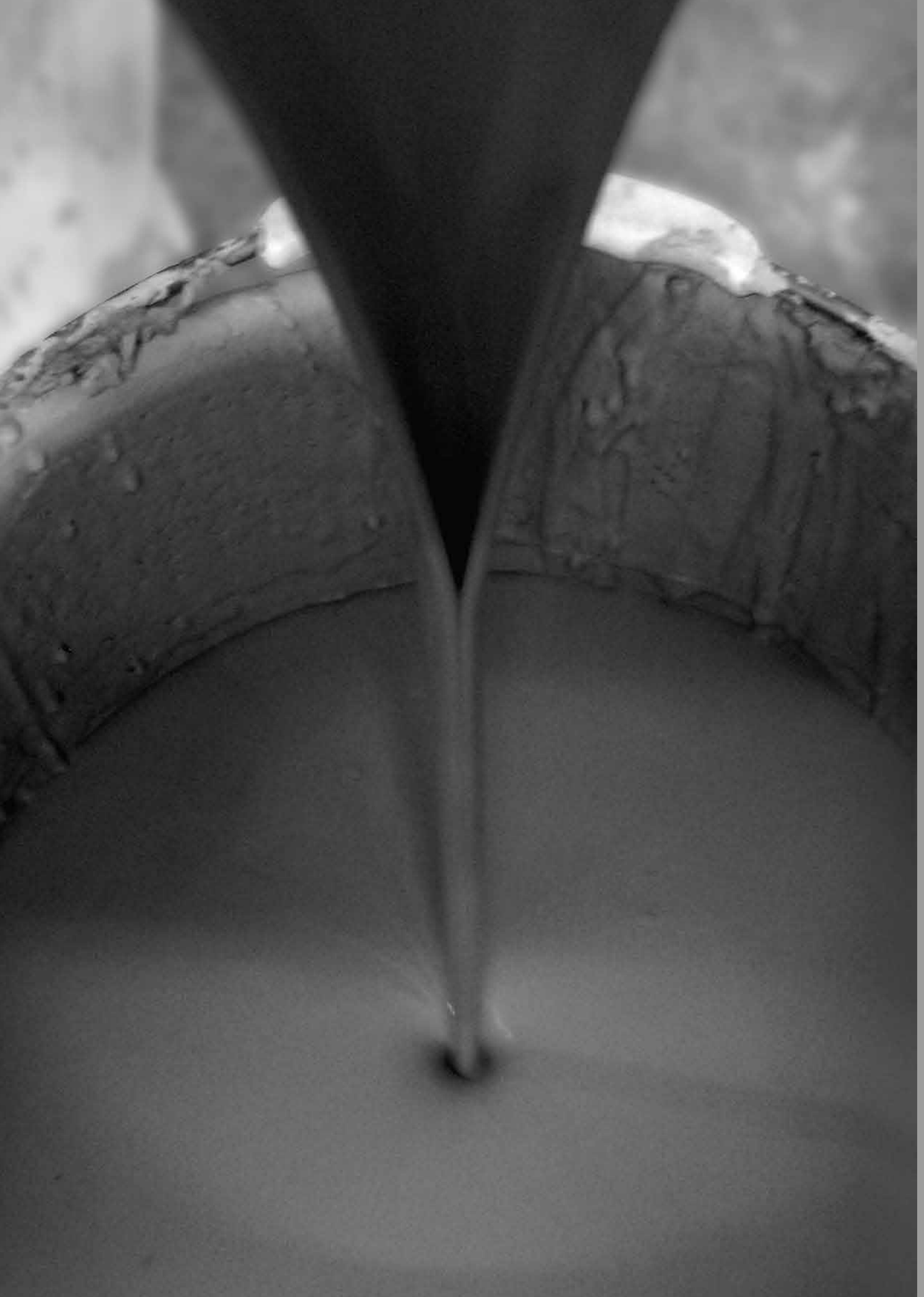

L’Azienda

Company Profile

GSG Ceramic Design considera elemento caratterizzante del suo percorso produrre ceramiche che possano, con la loro forte personalità, creare/evocare stimolanti suggestioni.
È la ricerca estetico-tecnica con il suo design volutamente identificativo che ha portato GSG Ceramic Design ad essere conosciuta internazionalmente.
Questo risultato è dovuto sia al talento artistico di Massimiliano Abati per la sua innovativa proposta formale sia alla professionalità dell’Azienda maestra nell’innovare costantemente nel solco di una grande tradizione tecnica.
Gli oggetti prodotti sono esclusivi e carichi di significati intellettuali. Il loro utilizzo conduce a scenari estetici costantemente in evoluzione.
Un prodotto GSG Ceramic Design offre sempre un valore oltre la funzione.

GSG Ceramic Design considers a feature of its production path to produce ceramic of the highest quality that can with their strong personalities create / evoke stimulating suggestions.
It’s the aesthetic-technical research with its desing deliberately identifying that led GSG Ceramic Design to be known internationally.
This result is due both to the artistic talent of Massimiliano Abati for his innovative formal proposal and to the company’s professionalism with his constantly innovating in the wake of a great technical tradition.
The produced items are exclusive and plenty of intellectual meanings.
Their choice leads to aesthetic scenarios constantly evolving.
A GSG Ceramic Design product offers always a value beyond the function.

GSG
CERAMIC DESIGN

656
CERAMIC DESIGN

Processo produttivo

Manufacturing process

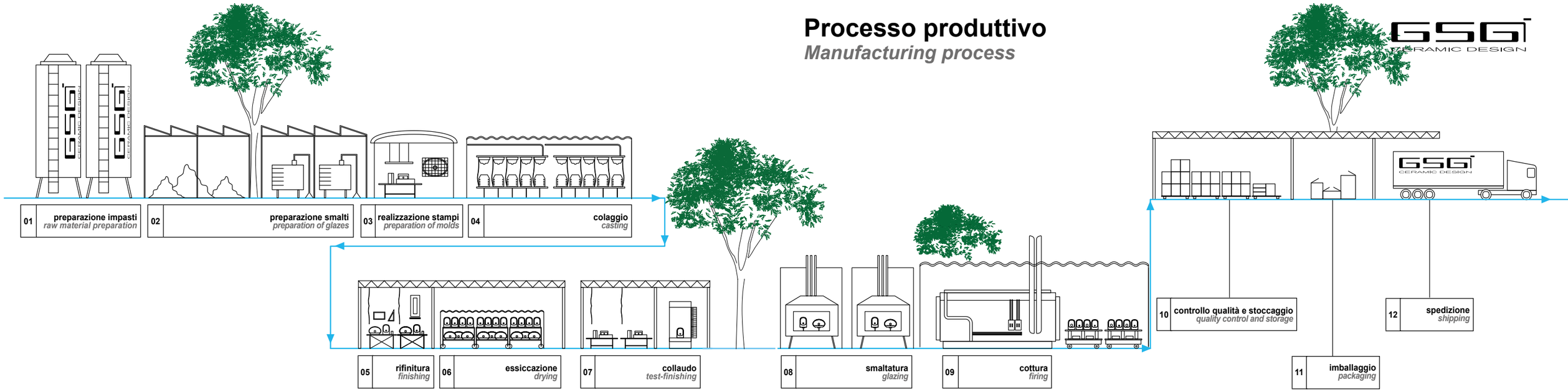

01 preparazione impasti *raw material preparation*

L'utilizzo di materie prime di primaria qualità, permettono di ottenere gli impasti comunemente usati per la ceramica sanitaria: Vetro China, ottenuta con l'utilizzo di alte percentuali di caolino e quarzo, che la rendono più pura e fine e Fire Clay, ottenuto utilizzando meno caolino e più materiali inerti.

The use of finest quality raw materials, permits us to use fewer inert materials: Vitreous China is made with high percentages of kaolin and quarz, making it purer and finer. Fire Clay,is obteined using less kaolin and more inert materials.

02 preparazione smalti *preparation of glazes*

L'alta qualità degli smalti adoperati è garantita dai continui tests a cui vengono sottoposti, per esprimere al meglio la corretta sintonia con il supporto ceramico, l'adeguata corrispondenza della tonalità di colore e le caratteristiche di resistenza che le normative impongono.

The high quality of glazes used is always being tested continually giving a correct harmony for the ceramic production ,a guarantee of colour tones and resistance that international standards require.

03 realizzazione stampi *preparation of molds*

GSG Ceramic Design utilizza solo gesso di altissima qualità per la realizzazione dei suoi stampi.
Il gesso permette, mediante il principio di assorbimento d'acqua, di creare le condizioni affinché il prodotto, nella sua prima fase di lavorazione, possa essere facilmente isolato.

GSG Ceramic Design uses only the highest quality plaster for the construction of its molds.
Plaster allows, by means of the principle of water absorption, to create the conditions so that the product, in its first stage of processing, it can be easily isolated.

04 colaggio *casting*

Gli impasti precedentemente preparati, Vetro China o Fire Clay, vengono iniettati, manualmente o con l'ausilio di appositi macchinari, all'interno degli stampi in gesso mediante i quali, per mezzo del principio di assorbimento d'acqua, si ottiene il prodotto prefinito avente il giusto spessore della materia.

Vitreous China or Fire Clay previously prepared, are injected, manually or with the aid of suitable machinery, to the interior of plaster molds, by means of the principle of water absorption, the product is obtained prefinished and having the right thickness of the material.

05 rifinitura *finishing*

La prima fase di rifinitura è a cura di mastri esperti che, manualmente, rimuovono ogni imperfezione dovuta ad esempio ad impasto eccedente nelle giunture tra i pezzi dello stampo o ad altre cause nel processo di modellazione.
Eventuali articoli non idonei agli alti standard GSG saranno rimossi dalla produzione e riutilizzati come materiale da reimpasto.

The first stage of finishing is curated by expert masters that, manually, remove all imperfections due for example to excess dough in the joints between the pieces of the mold or other causes in the modeling process.
Any items not suitable to the GSG high standards will be removed from production and reused as material for re-mix.

06 essiccazione *drying*

Per ridurre in modo importante il processo di asciugatura dei prodotti senza tuttavia compromettere l'integrità cioè senza provocare fessurazioni, essi vengono trasportati in un essiccatoio automatico dove viene forzata in modo controllato una rapida e significativa perdita d'acqua e quindi di peso.

To drastically reduce the drying process of the products without compromising their integrity that is, without causing cracks, they are transported in an automatic dryer where it is forced in a controlled manner a rapid and significant loss of water and therefore weight.

07 collaudo *test-finishing*

I prodotti vengono sottoposti ad una ulteriore fase di rifinitura, sempre manuale, ancora più attenta e approfondita, al fine di ottenere prodotti privi di imperfezioni.

Any item it's subjected to a further step of finishing, always manual, even more careful and thorough, in order to obtain products free of imperfections.

08 smaltatura *glazing*

La smaltatura, effettuata manualmente da mastri smaltatori, è applicata a tutte le superfici esterne ed interne di ogni articolo, evitando accuratamente che in ogni prodotto rimangano parti non smaltate.

Glazing, hand made by master glazers, is applied to all external and internal surfaces of each item, carefully avoiding that in every product remain unglazed parts.

09 cottura *firing*

I prodotti smaltati attentamente caricati sulle strutture vengono inviati al forno per la cottura.
In GSG il ciclo di cottura ha una durata di ca. 22 ore e segue un preciso programma di fasi tutte determinanti per l'ottenimento di un risultato finale ottimale.
I prodotti sono pre-riscaldati, quindi portati lentamente alla temperatura di cottura che in GSG è 1250° C., quindi passano alla fase di "permanenza" ed infine al raffreddamento.

The glazed products carefully loaded on the wagons are sent to the kiln for firing.
In GSG the firing cycle has a duration of about 22 hours, following a precise schedule of all phases determinants for obtaining an optimum end result.
The products are pre-heated, then slowly brought to the firink temperature which GSG is 1250 ° C., then pass to the phase of "permanence" and finally to the cooling.

10 controllo qualità e stoccaggio *quality control and storage*

I prodotti selezionati e corrispondenti agli standard GSG vengono stoccati nel magazzino.
Prima di essere riposti per categorie, tutti i vasi, siano essi sospesi, a pavimento e monoblocco, vengono sottoposti ad ulteriore collaudo mediante test di sottovuoto, utilizzando un apposito dispositivo, per eliminare qualsiasi dubbio circa una possibile perdita d'acqua che si potrebbe manifestare durante l'uso.
I prodotti sono suddivisi per serie, tipologia e colore o decorazione.
Tutto il magazzino è controllato on time dal sistema di gestione per poter rispondere tempestivamente e correttamente alle richieste della clientela.

Products selected and meeting the GSG standards are stored in warehouse.

Before being placed in categories, all the wc's, wall-hung, floor-standing and monoblock, are further tested by vacuum testing, using a special device, to eliminate any doubt about a possible loss of water that could occur during use.
The products are subdivided in series, type and color or decoration.
All warehouse it's controlled on time by our management system in order to respond promptly and correctly to customers' requests.

11 imballaggio *packaging*

Ogni articolo viene singolarmente scatolato, posto sul pallet e avvolto da una pellicola protettiva in PVC termoretraibile.

Each item is separately packed in a single cardboard box, placed on pallets and wrapped in protective PVC shrink film.

12 spedizione *shipping*

I prodotti sono tutti pallettizzati per la loro sicurezza e facilità di trasporto.
GSG è in grado di caricare pallet su qualsiasi mezzo di trasporto su gomma con pianale e di predisporre containers sia di 20' che 40'.

Products are all palletized for their safety and ease of transport.
GSG is able to load pallets on any means of transport on the platform with rubber and to prepare both containers 20 'to 40'.

Stabilimento

Factory

Smart clean

Sistema di scarico Smart Clean
Intelligent flushing system

SMART CLEAN è il nuovo ed innovativo sistema di scarico realizzato da GSG Ceramic Design. Grazie alla forma della sezione del vaso, l'acqua compie un percorso rotatorio che garantisce una pulizia più efficace. Con l'eliminazione della brida l'acqua viene convogliata direttamente sull'area interessata, evitando formazioni batteriche in aree nascoste e difficilmente raggiungibili.
Il sistema SMART CLEAN è disponibile nelle versioni FLUT, LIKE, BRIO e TOUCH.
La pulizia delle superfici esterne del vaso, è facilitata dal sistema a sganciamento rapido del coprivaso che avviene attraverso il pulsante di rilascio, un semplice gesto senza utensili.
Il sistema a sganciamento rapido è disponibile per le nuove collezioni FLUT, LIKE, BRIO, OZ, BOX.
ALTI STANDARD IGIENICI - FACILITA' DI PULIZIA - MAGGIORE COMFORT.

SMART CLEAN is the new and innovative flushing system made by GSG Ceramic Design. The particular form of the section of the WC makes the water flush in rotatory motion which guarantees a more effective cleaning. With the elimination of the rim, water is forced directly to the proper area, avoiding bacterial formations in hidden areas and difficult to reach.
SMART CLEAN system is available in versions FLUT, LIKE, BRIO, and TOUCH.
Clean the outer surface of the vessel, it is facilitated by the quick release system seat cover which occurs through the release button, a simple gesture without tools.
The quick release system is available for the new FLUT, LIKE, BRIO, OZ, BOX. collections.
HIGH STANDARD - TOILET EASY CLEANING - GREATER COMFORT.

Cod. FLWC01
Wc Flut Terra
Wc Flut Back To Wall

Cod. FLWCSO
Wc Flut Sospeso
Wc Flut wall-hung

Cod. LKWC01
Wc Like Terra
Wc Like Back To Wall

Cod. LKWCSO
Wc Like Sospeso
Wc Like wall-hung

Cod. TOWC01SC
Wc Touch Terra
Wc Touch Back To Wall

Cod. TOWCSOSC
Wc Touch Sospeso
Wc Touch wall-hung

Cod. BRWC01
Wc Brio Terra
Wc Brio Back To Wall

Cod. BRWCSO
Wc Brio Sospeso
Wc Brio wall-hung

Cod. LKMBL + LKCIMBL
Wc Like monoblocco
Wc Monoblock Like

Cod. BRMBL + BRCIMBL
Wc Brio monoblocco
Wc Monoblock Brio

GSG CERAMIC DESIGN

Legenda

Caratteristiche tecnologiche prodotti
Technological charateristics of the products

PLUS VASI - *WC*

SMART CLEAN
Vaso con sistema di scarico senza brida "Smart Clean"
Toilet with flushing system rimless "Smart Clean"

Indicatore di consumo ridotto di acqua 3/4,5 lt per vasi Smart Clean
Low Water comsumption (3 - 4,5 lt) for Smart Clean wc.

Sistema di fissaggio vaso e bidet sospeso a scomparsa.
Hidden fixing kit for wall-hung wc and bidet.

Funzione bidet per vaso
Bidet function for wc

Indicatore di consumo ridotto di acqua per wc 3/6 lt
Low Water comsumption (3 - 6 lt) for wc.

Plus coprivaso - Seat Cover

Coprivaso avvolgente in termoindurente.
Thermosetting wrapover Seat Cover.

Coprivaso con sistema di chiusura a caduta rallentata.
Seat Cover with soft close system.

Coprivaso in poliestere per vaso Time.
Polyester Seat Cover for wc Time.

Coprivaso in plexiglass trasparente per vaso Glass.
Transparent plexiglass Seat Cover for wc Glass.

Coprivaso in termoindurente con coperchio e seduta sottili.
Thermosetting Seat Cover with slim profile.

Coprivaso con sistema a sganciamento rapido.
Quick release Seat Cover.

Coprivaso in legno di faggio, finitura noce, per vaso Time.
Beech wooden Seat Cover, walnut finishing for wc Time.

Coprivaso in termoindurente.
Thermoindurent Seat Cover.

Caratteristiche lavabi - *Washbasins features*

Lavabo per installazione da appoggio a parete.
Washbasin for wall countertop installation.

Lavabo per installazione sospesa a parete tramite dispositivi di fissaggio.
Washbasin for wall-hung installation using appropriate fixing screws.

Lavabo a colonna centro stanza.
Column free standing Washbasin.

Lavabo in vetro con fondo termoformato.
Glass Washbasin with thermoformed bottom.

Lavabo in crystal tech®.
Crystal tech Washbasin®.

Lavabo per installazione libera.
Countertop for free standing Washbasin.

Lavabo ad installazione su colonna.
Washbasin on column installation.

Lavabo a colonna a parete.
Column back to wall Washbasin.

Trattamento anticalcare delle superfici interne per lavabo in vetro.
Antilimestone treatment for inside surfaces of glass Washbasin.

Caratteristiche sanitari - *Sanitaryware features*

Vaso / bidet ad installazione sospesa.
Wall hung installation wc / bidet.

Cassetta appoggiata al vaso monoblocco.
Close coupled monoblock cistern.

Vaso / bidet ad installazione a terra.
Floor standing installation wc / bidet.

Cassetta a colonna accoppiata al vaso a terra.
Column cistern suiting for floor standing wc.

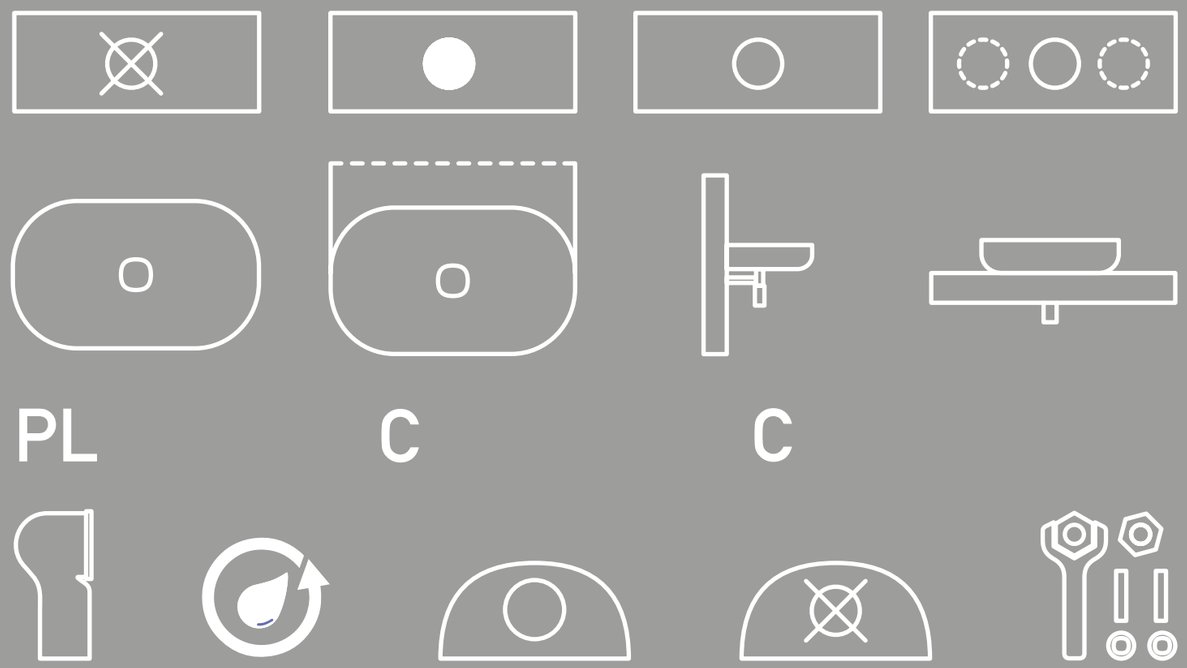

legenda

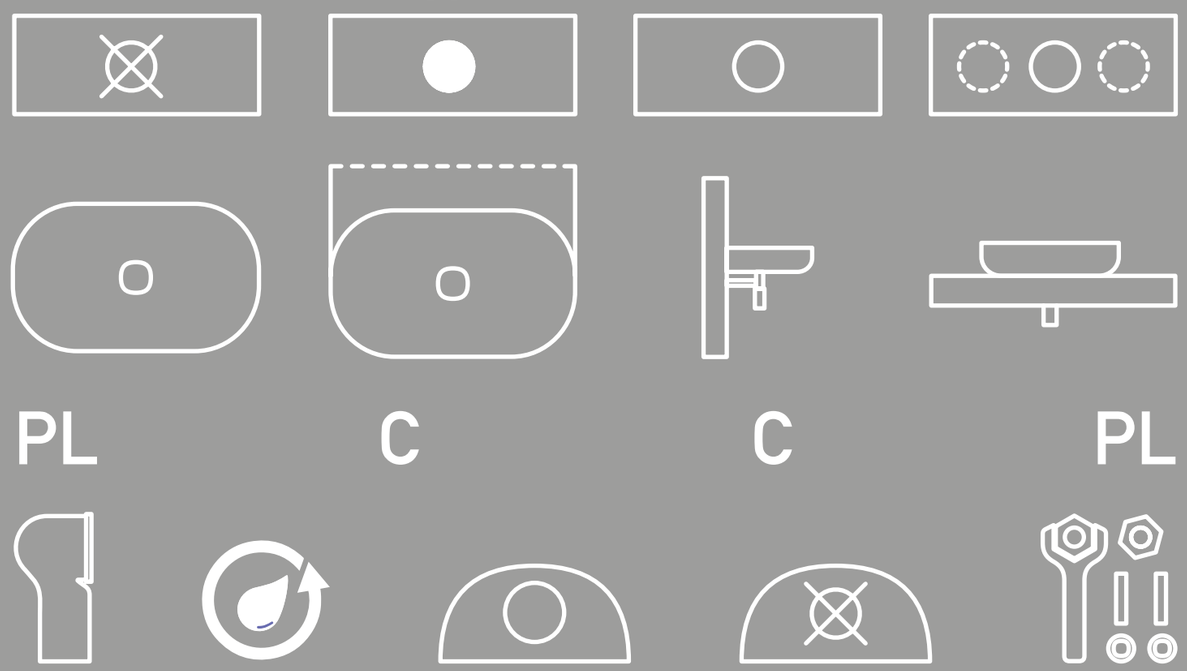

GSG CERAMIC DESIGN

Legenda

Icone articoli
Items icon

Lavabo senza foro rubinetteria
No tap hole basin

Lavabo/Bidet senza foro rubinetteria su richiesta
Basin/Bidet without tap hole on request

Lavabo/Bidet monoforo
Basin/Bidet one hole

Lavabo/Bidet monoforo (possibilità tre fori rubinetteria)
Basin/Bidet one hole (three holes available)

Lato non smaltato del lavabo
No glazed side of the basin

Lavabo smaltato su tutti i lati
Basin with all glazed sides

Articolo con foro per troppo pieno
Item with overflow

Articolo senza troppo pieno
Item without overflow

Kit di fissaggio
Fixing kit

Curva tecnica per scarico a pavimento
Drainage connector for floor Trap

C **Ceramica**
Ceramic

G **Vetro**
Glass

CT **Crystal tech®**
Crystal tech®

PL **Pietraluce®**
Pietraluce®

GSG Ceramic Design è molto attenta all'impatto ambientale del proprio processo produttivo con il controllo dello smaltimento dei refusi, la riduzione dell'uso di energia e il riciclo al 95% degli imballaggi. I sanitari GSG sono prodotti con sistemi di scarico che utilizzano dai 3 ai 6 litri d'acqua a differenza dei vasi standard che necessitano di 7/8 litri.
GSG Ceramic Design is very attentive to the environmental impact of its production process, controlling the disposal of refuse,reducing the energy use and having 95% of reciclying of its packaging. Furthermore GSG Wc have flushing systems that use 3/6 litres of water only, instead of standard Wc that are using flushing systems with 7/8 litres consumption.

GSG CERAMIC DESIGN

GSG CERAMIC DESIGN

handbook

Guida alla lettura del listino

Handbook to read price list

Foto Prodotto *Product Picture*

Nome Prodotto *Product Name*

Descrizione Prodotto *Product Description*

Opzioni Prodotto *Product Options*

Codice Prodotto *Product Code*

Prezzo *Price*

Misure *Measurement*

Peso *Weight*

VASO A TERRA
WC BACK TO WALL

Vaso a terra senza brida con sistema di scarico Smart Clean, scarico a parete, convertibile a pavimento con curva tecnica (vedi ACS100). Coprivaso e curva tecnica non inclusi.

Wc back to wall rimless with Smart Clean flushing system, wall drain suitable for floor drain with technical elbow (see ACS100). Seat Cover and technical elbow not included.

	cod.	eur €	cm.	kg.
bianco lucido *white shiny*	TOWC01SC 000		38,5x55	25,6
colorato *colored*	TOWC01SC XXX		38,5x55	25,6

Foto Prodotto *Product Picture*

Nome Prodotto *Product Name*

Descrizione Prodotto *Product Description*

Opzioni Prodotto *Product Options*

Codice Prodotto *Product Code*

Prezzo *Price*

Misure *Measurement*

Peso *Weight*

LAVABO LIKE 80BW
LIKE WASHBASIN 80BW

Lavabo Like cm 80 monoforo (senza foro, tre fori su richiesta). Kit di fissaggio incluso (vedi cod. ACS60).

Like Washbasin cm 80 one hole (no hole, three holes on request). Fixing kit included (see code ACS60).

	cod.	eur €	cm.	kg.
bianco lucido *white shiny*	LKLAVBW80 000		80x44	22,3
colorato *colored*	LKLAVBW80 XXX		80x44	22,3

Listino Prezzi

Price List

Linea prodotti *Product's line*

GSG CERAMIC DESIGN

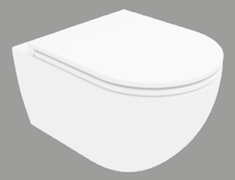

Like

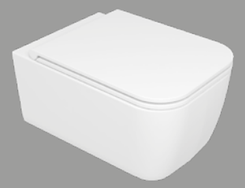

Brio

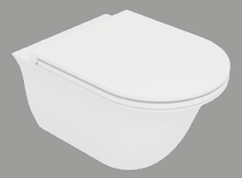

Flut

Time

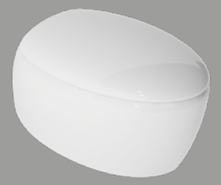

Touch

Piatti doccia
Shower trays

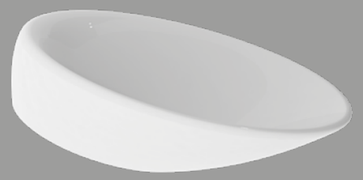

Vasche
Bath tubs

Lavabi
Washbasins

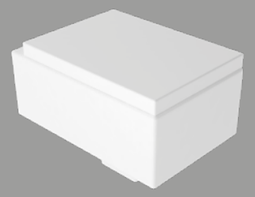

Oz

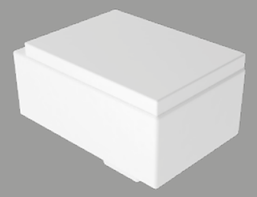

Box

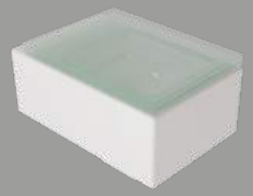

Glass

Mobili
Furniture

Accessori
Accessories

Specchi
Mirrors

indice
index

GSG CERAMIC DESIGN

Like 22
Sospesi - *Wall Hung* 33
A pavimento - *Floor standing* 39
Lavabi - *Basins* 44
Vasche - *Bath Tubs* 50
Schede tecniche - *Technical measurements* 51

Brio 58
Sospesi - *Wall Hung* 69
A pavimento - *Floor standing* 72
Lavabi - *Basins* 77
Vasche - *Bath Tubs* 83
Schede tecniche - *Technical measurements* 84

Flut 92
Sospesi - *Wall Hung* 107
A pavimento - *Floor standing* 110
Lavabi - *Basins* 113
Vasche - *Bath Tubs* 119
Specchi - Mirrors 120
Schede tecniche - *Technical measurements* 121

Time 128
Sospesi - *Wall Hung* 140
A pavimento - *Floor standing* 143
Lavabi - *Basins* 148
Vasche - *Bath Tubs* 151
Mobili e Accessori - *Furnitures and accessories* 152
Decori - *Decoration* 155
Schede tecniche - *Technical measurements* 161

Touch 166
Sospesi - *Wall Hung* 181
A pavimento - *Floor standing* 185
Lavabi - *Basins* 190
Rubinetteria - *Tap fittings* 191
Vasche e Accessori - *Bath Tubs and accessories* 192
Schede tecniche - *Technical measurements* 195

Oz 200
Sospesi - *Wall Hung* 214
A pavimento - Floor standing 217
Lavabi - *Basins* 222
Vasche e Accessori - *Bath Tubs and accessories* 230
Schede tecniche - *Technical measurements* 232

indice
index

GSG CERAMIC DESIGN

Box 242
Sospesi - *Wall Hung* 254
A pavimento - Floor standing 258
Lavabi - *Basins* 264
Vasche - *Bath Tubs* 279
Schede tecniche - *Technical measurements* 280

Glass 286
Sospesi - *Wall Hung* 298
A pavimento - Floor standing 301
Lavabi - *Basins* 304
Vasche - *Bath Tubs* 314
Schede tecniche - *Technical measurements* 315

Piatti doccia - *Shower Trays* 321
Piatti doccia in ceramica - *Ceramic Shower Trays* 324
Piatti doccia in mineral marmo - *Shower Trays in mineral marble* 336
Schede tecniche - *Technical measurements* 341

Vasche - *Bath Tubs* 346
Colori per vasche - *Bath tubs colours* 356
Vasche in acrilico - *Bath Tubs in acryl* 358
Vasche in pietraluce - *Bath Tubs in pietraluce* 361
Schede tecniche - *Technical measurements* 363

Lavabi - *Basins* 367
Schede tecniche - *Technical measurements* 411

Rubinetteria in ceramica - *Taps in ceramic* 428

Mobili bagno - *Bathroom Furnitures* 432

Piani in Pietraluce ® - *Top in pietraluce ®* 452

Accessori - *Accessories* 457
Accessori bagno Fill - *Bathrooom Accessories Fill* 462
Lampade - *Lamps* 464
Sgabelli - *Stool* 465

Specchi - *Mirrors* 466

Accessori tecnici - *Technical parts* 474
Sifoni e pilette - *Trap and waste* 475
Staffe e fissaggi - *Brackets and fixing* 480
Sistemi di scarico e strutture autoportanti - 484
Discharge system and self-supporting structures

Like

Concept Like

Like è una collezione di sanitari sviluppata dallo studio tecnico della GSG Ceramic Design composta da 12 elementi:
Vaso e Bidet terra, Vaso e Bidet sospeso, Vaso monoblocco e Cassetta per Vaso monoblocco, 3 lavabi free-standing e 3 a parete.
Tutti i Vasi della collezione Like sono dotati di sistema di scarico SMART CLEAN, concetto sviluppato, testato e realizzato dall'ufficio tecnico di GSG Ceramic Design.
Like è stata concepita per assolvere ad esigenze specifiche di semplicità funzionale ed estetica.
Per la pulizia delle sue morbide linee e la sua alta ergonomia la serie Like si adatta ad ogni tipo di spazio architettonico, dal più contenuto al più declinato.

Like is a collection of sanitary ware developed by the technical studio of GSG Ceramic Design composed of 12 items:
Wc and Bidet back to wall, Wc and Bidet wall-hung, Wc monoblock with Cistern, 3 washbasins free-standing and 3 back to wall.
All toilets of Like serie are equipped with SMART CLEAN flushing system, a concept developed, tested and implemented by the technical office of GSG Ceramic Design.
Like it has been designed to fulfill specific requirements of functional and aesthetical simplicity.
The cleanliness of its soft lines and its high ergonomics make Like serie's adaptable in any architectural space.

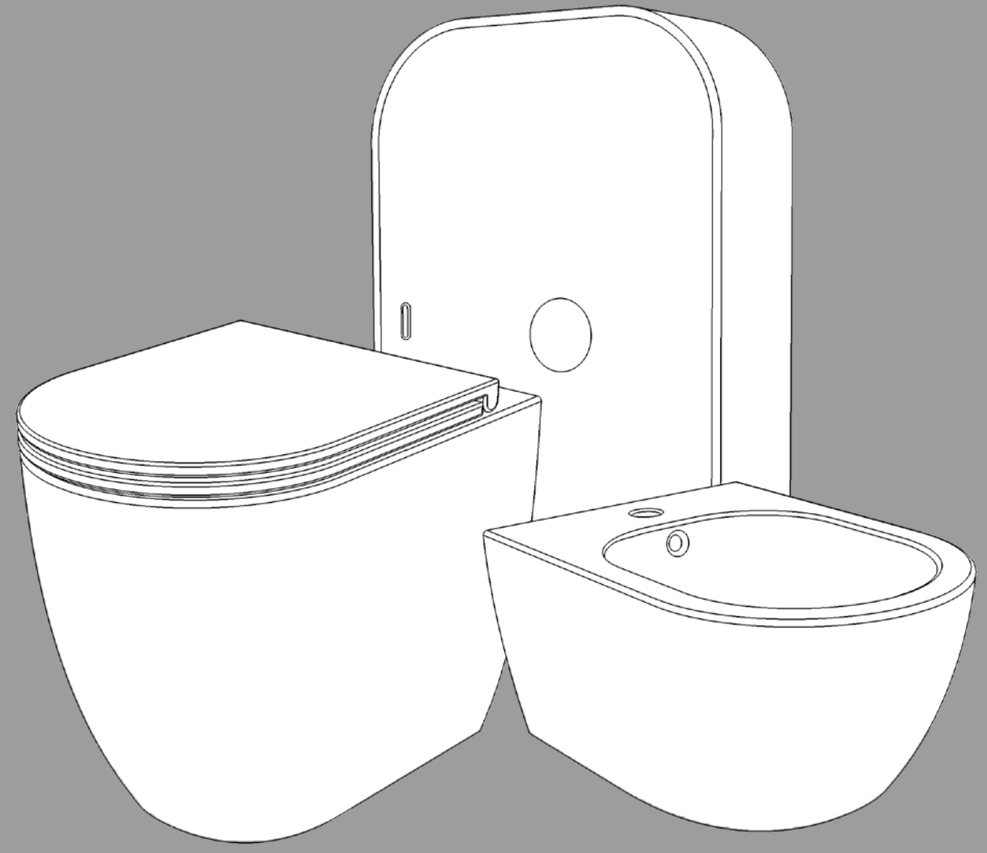

GSG CERAMIC DESIGN

GSG CERAMIC DESIGN

Colour story

BIANCO LUCIDO
WHITE GLOSSY
COD. LKWCSO 000
LKBISO 000

BIANCO SATINATO
WHITE MATT
COD. LKWCSO 001
LKBISO 001

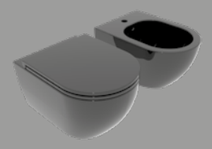

NERO LUCIDO
BLACK GLOSSY
COD. LKWCSO 002
LKBISO 002

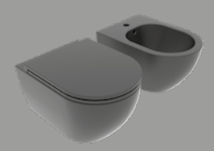

NERO SATINATO
BLACK MATT
COD. LKWCSO 003
LKBISO 003

PERGAMON LUCIDO
PERGAMON GLOSSY
COD. LKWCSO 013
LKBISO 013

PERGAMON SATINATO
PRGAMON MATT
COD. LKWCSO 015
LKBISO 015

MIELE SATINATO
MIELE MATT
COD. LKWCSO 016
LKBISO 016

CASTAGNA SATINATO
CASTAGNA MATT
COD. LKWCSO 017
LKBISO 017

CAFFÈ SATINATO
CAFFÈ MATT
COD. LKWCSO 018
LKBISO 018

NUVOLA SATINATO
NUVOLA MATT
COD. LKWCSO 019
LKBISO 019

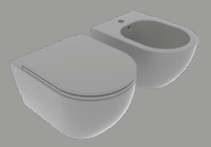

CEMENTO SATINATO
CEMENTO MATT
COD. LKWCSO 020
LKBISO 020

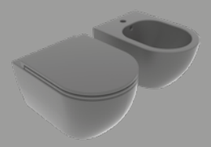

CENERE SATINATO
CENERE MATT
COD. LKWCSO 021
LKBISO 021

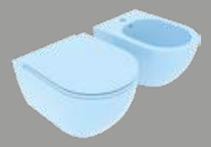

SKY LUCIDO
SKY GLOSSY
COD. LKWCSO 022
LKBISO 022

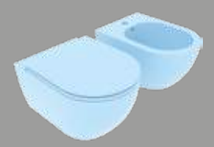

SKY SATINATO
SKY MATT
COD. LKWCSO 023
LKBISO 023

ACQUA LUCIDO
ACQUA GLOSSY
COD. LKWCSO 024
LKBISO 024

ACQUA SATINATO
ACQUA MATT
COD. LKWCSO 025
LKBISO 025

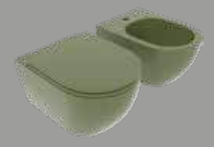

OLIVA SATINATO
OLIVA MAT
COD. LKWCSO 026
LKBISO 026

LKWCSO XXX

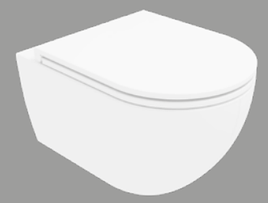

LKWC01 XXX

LKBISO XXX

LKBI01 XXX

LKCIMBL XXX

LKMBL XXX

Lavabi per Like

Washbasins for Like

Easy 60x42
Cod. EALAVRE60

Easy 55
Cod. EALAVOV55

Easy 45
Cod. EALAVQU45

Easy Ø45
Cod. EALAVRO45

Easy 60x42
Cod. EALAVTP60

Like

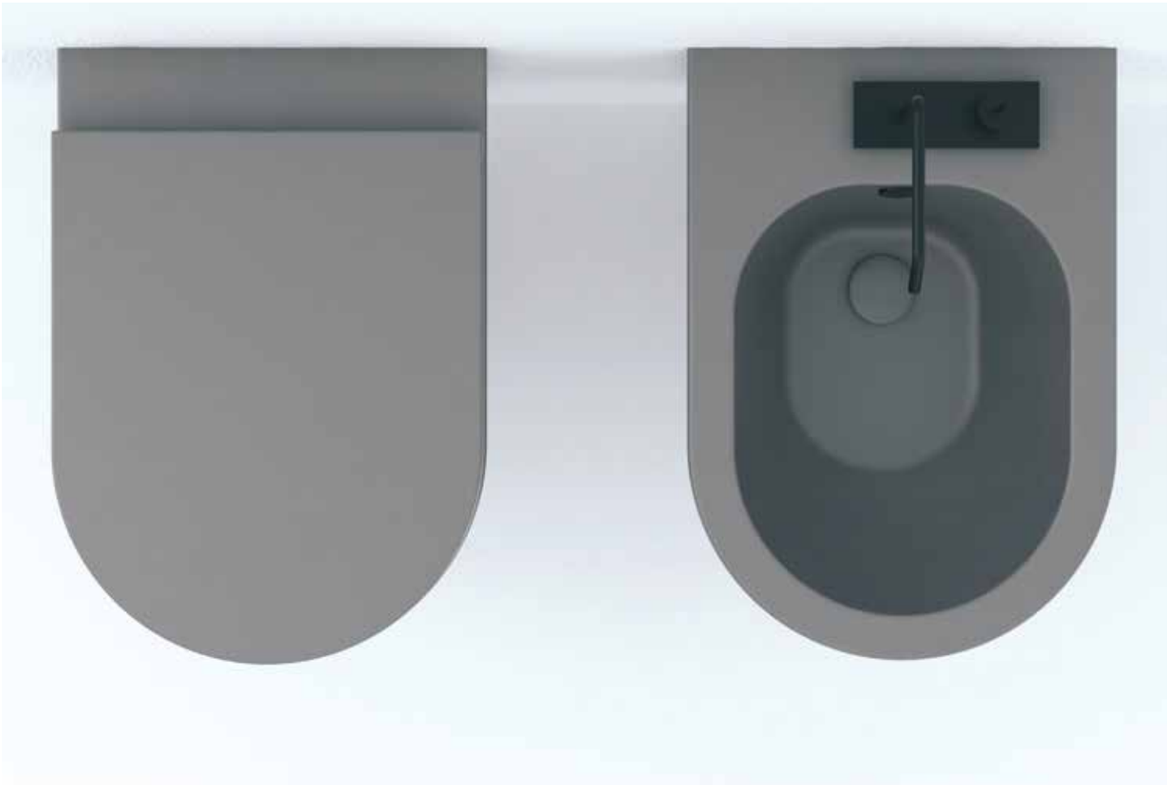

SMART
CLEAN

GSG
CERAMIC DESIGN
SMART
CLEAN
INTELLIGENT FLUSHING SYSTEM

Like

Smart clean

Sistema di scarico Smart Clean
Intelligent flushing system

SMART CLEAN è il nuovo ed innovativo sistema di scarico realizzato da GSG Ceramic Design. Grazie alla forma della sezione del vaso, l'acqua compie un percorso rotatorio che garantisce una pulizia più efficace. Con l'eliminazione della brida l'acqua viene convogliata direttamente sull'area interessata, evitando formazioni batteriche in aree nascoste e difficilmente raggiungibili.
Il sistema SMART CLEAN è disponibile nelle versioni FLUT, LIKE, BRIO e TOUCH.
La pulizia delle superfici esterne del vaso, è facilitata dal sistema a sganciamento rapido del coprivaso che avviene attraverso il pulsante di rilascio, un semplice gesto senza utensili.
Il sistema a sganciamento rapido è disponibile per le nuove collezioni FLUT, LIKE, BRIO, OZ, BOX.
ALTI STANDARD IGIENICI - FACILITA' DI PULIZIA - MAGGIORE COMFORT.

SMART CLEAN is the new and innovative flushing system made by GSG Ceramic Design. The particular form of the section of the WC makes the water flush in rotatory motion which guarantees a more effective cleaning. With the elimination of the rim, water is forced directly to the proper area, avoiding bacterial formations in hidden areas and difficult to reach.
SMART CLEAN system is available in versions FLUT, LIKE, BRIO, and TOUCH.
Clean the outer surface of the vessel, it is facilitated by the quick release system seat cover which occurs through the release button, a simple gesture without tools.
The quick release system is available for the new FLUT, LIKE, BRIO, OZ, BOX. collections.
HIGH STANDARD - TOILET EASY CLEANING - GREATER COMFORT.

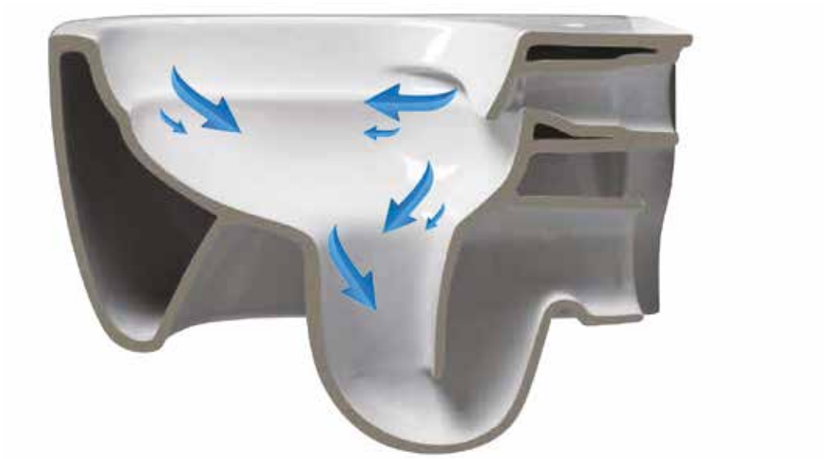

Like

VASO SOSPESO *WALL-HUNG WC*	cod.	eur €	cm.	kg.
 Vaso sospeso senza brida con sistema di scarico Smart Clean. Coprivaso e fissaggi non inclusi. *Wc wall-hung rimless with Smart Clean flushing system. Seat Cover and fixing kit not included.* bianco lucido *white shiny*	**LKWCSO 000**		**36x52,5**	**23,0**
colorato *colored*	**LKWCSO XXX**		**36x52,5**	**23,0**
 Coprivaso avvolgente in termoindurente chiusura rallentata e sgancio rapido. Wrapover Seat Cover in thermosetting, soft close and quick release. bianco lucido *white shiny*	**LKCOPRTICR 000**			**2,6**
 Coprivaso sottile in termoindurente chiusura rallentata e sgancio rapido. Slim Seat Cover in thermosetting, soft close and quick release. bianco lucido *white shiny*	**LKCOPRSLTICR 000**			**2,5**
nero lucido *black shiny*	**LKCOPRSLTICR 002**			**2,5**
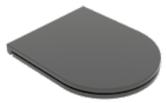 Coprivaso sottile in termoindurente chiusura rallentata e sgancio rapido per wc colorati. Slim Seat Cover in thermosetting, soft close and quick release for colored wc. tutti i colori *all colours*	**LKCOPRSLTICR XXX**			**2,5**
 Coprivaso elettronico intelligente (disponibile solo in bianco lucido) Smart electronic Seat Cover (available only in white shiny) bianco lucido *white shiny*	**LKCOPREL 000**			**4,2**

Like

ACCESSORI _ *ACCESSORIES*

	cod.	eur €	cm.	kg.
Sistema erogazione acqua per vaso/bidet (necessita di rubinetto a muro non incluso). *Wc water system for wc/bidet (Mixer wall mounted needed not included).*	**ACS114**			**0,1**
Accessorio per kit di fissaggio (in abbinamento al cod. ACS10 o ACS 94-95-96) con chiave lunga per facilitazione bloccaggio vaso o bidet sospeso. *Accessory for fixing kit (suiting for cod. ACS10 or ACS 94-95-96) with long key for an easier installation of wall-hung wc or bidet.*	**ACS40**			**0,3**
Coppia staffe di fissaggio per vaso o bidet sospeso. *Pair of fixing Brackets for wall-hung wc or bidet.*	**ACS10**			**3,5**
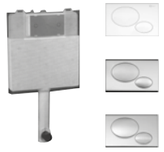 Cassetta di scarico ad incasso con placca push doppio flusso, disponibile nei colori bianco lucido, cromo satinato e cromo lucido (specificare colore placca all'ordine). *Concealed cistern with dual push button plate available in white shiny, chrome matt and chrome shiny finishing (specify push button plate colour at order).*	**ACS90** bianco lucido *white shiny* **ACS91** cromo satinato *chrome matt* **ACS92** cromo lucido *chrome shiny*			**4,5** **4,5** **4,5**
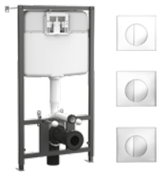 Struttura autoportante ad incasso per installazione vaso sospeso su pareti leggere, completa di cassetta di scarico e placca doppio flusso, disponibile nei colori bianco lucido, cromo satinato e cromo lucido (specificare colore placca all'ordine). *Recessed structure self-supporting for wall-hung wc installation in thin walls, with cistern and dual push button plate available in white shiny, chrome matt and chrome shiny finishing (specify push button plate colour at order).*	**ACS94** bianco lucido *white shiny* **ACS95** cromo satinato *chrome matt* **ACS96** cromo lucido *chrome shiny*			**14,0** **14,0** **14,0**
Protezione antiurto e acustica per vaso o bidet sospeso. *Acustic and crash protection suiting for wall-hung wc or bidet.*	**ACS70**			

Like

BIDET SOSPESO
WALL-HUNG BIDET

	cod.	eur €	cm.	kg.
Bidet sospeso monoforo (senza foro su richiesta). Fissaggi non inclusi. *Bidet wall-hung one hole (no hole on request). Fixing kit not included.* bianco lucido *white shiny*	**LKBISO 000**		**36x52,5**	**20,0**
colorato *colored*	**LKBISO XXX**		**36x52,5**	**20,0**

ACCESSORI _ *ACCESSORIES*

	cod.	eur €	cm.	kg.
Piletta Click-clack tonda con troppopieno 1" 1/4 h 60mm. *Round click-clack waste with overflow 1" 1/4 h 60mm.*	**PILTONCON**			**0,3**
Piletta Click-clack ovale con troppopieno 1" 1/4 h 60mm. *Oval click-clack waste with overflow 1" 1/4 h 60mm.*	**PILOVCON**			**0,3**
Piletta click - clack tonda universale in ottone cromato per lavabi con e senza troppopieno completa di copripiletta in ceramica bianco lucido o colorata, specificare colore all'ordine. *Universal round click-clack waste in chrome-plated brass for washbasins with and without overflow complete with glossy white ceramic cover or coloured cover, please specify colour at order.*	**PILTONUNIAR 000** **PILTONUNIAR XXX**			**0,1**
Sifone per bidet finitura cromo lucido. *Trap for bidet in shiny chrome finishing.*	**SIFBI**			**0,6**
Sifone tondo per bidet finitura cromo lucido. *Round Trap for bidet in shiny chrome finishing.*	**SIFTONBI**			**0,7**
Sifone quadro per bidet finitura cromo lucido. *Square Trap for bidet in shiny chrome finishing.*	**SIFQUADBI**			**0,8**
Accessorio per kit di fissaggio (in abbinamento al cod. ACS10 o ACS 94-95-96) con chiave lunga per facilitazione bloccaggio vaso o bidet sospeso. *Accessory for fixing kit (suiting for cod. ACS10 or ACS 94-95-96) with long key for an easier installation of wall-hung wc or bidet.*	**ACS40**			**0,3**
Coppia staffe di fissaggio per vaso o bidet sospeso. *Pair of fixing Brackets for wall-hung wc or bidet.*	**ACS10**			**3,5**
Struttura autoportante ad incasso per installazione bidet sospeso su pareti leggere in muratura e cartongesso. *Recessed self-supporting structure for wall-hung bidet installation in thin walls and drywall.*	**ACS98**			**3,2**
Protezione antiurto e acustica per vaso o bidet sospeso. *Acustic and crash protection suiting for wall-hung wc or bidet.*	**ACS70**			

Like xxs

VASO SOSPESO RIDOTTO
REDUCED WALL-HUNG WC

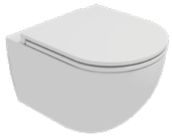

	cod.	eur €	cm.	kg.
Vaso sospeso senza brida con sistema di scarico Smart Clean. Coprivaso e fissaggi non inclusi. *Wc wall-hung rimless with Smart Clean flushing system. Seat Cover and fixing kit not included.* bianco lucido *white shiny*	**LKWCSOXXS 000**		**36x48,5**	**21,0**
colorato *colored*	**LKWCSOXXS XXX**		**36x48,5**	**21,0**

	cod.	eur €	cm.	kg.
Coprivaso avvolgente in termoindurente chiusura rallentata e sgancio rapido. Wrapover Seat Cover in thermosetting, soft close and quick release. bianco lucido *white shiny*	**LKCOPRTICR 000**			**2,6**

	cod.	eur €	cm.	kg.
Coprivaso sottile in termoindurente chiusura rallentata e sgancio rapido. Slim Seat Cover in thermosetting, soft close and quick release. bianco lucido *white shiny*	**LKCOPRSLTICR 000**			**2,5**
nero lucido *black shiny*	**LKCOPRSLTICR 002**			**2,5**

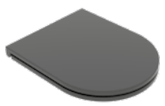

	cod.	eur €	cm.	kg.
Coprivaso sottile in termoindurente chiusura rallentata e sgancio rapido per wc colorati. Slim Seat Cover in thermosetting, soft close and quick release for colored wc. tutti i colori *all colours*	**LKCOPRSLTICR XXX**			**2,5**

ACCESSORI _ *ACCESSORIES*

	cod.	eur €	cm.	kg.
Sistema erogazione acqua per vaso/bidet (necessita di rubinetto a muro non incluso). *Wc water system for wc/bidet (Mixer wall mounted needed not included).*	**ACS114**			**0,1**

	cod.	eur €	cm.	kg.
Accessorio per kit di fissaggio (in abbinamento al cod. ACS10 o ACS 94-95-96) con chiave lunga per facilitazione bloccaggio vaso o bidet sospeso. *Accessory for fixing kit (suiting for cod. ACS10 or ACS 94-95-96) with long key for an easier installation of wall-hung wc or bidet.*	**ACS40**			**0,3**

	cod.	eur €	cm.	kg.
Coppia staffe di fissaggio per vaso o bidet sospeso. *Pair of fixing Brackets for wall-hung wc or bidet.*	**ACS10**			**3,5**

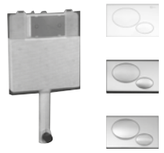

	cod.	eur €	cm.	kg.
Cassetta di scarico ad incasso con placca push doppio flusso, disponibile nei colori bianco lucido, cromo satinato e cromo lucido (specificare colore placca all'ordine). *Concealed cistern with dual push button plate available in white shiny, chrome matt and chrome shiny finishing (specify push button plate colour at order).*	**ACS90** bianco lucido *white shiny* **ACS91** cromo satinato *chrome matt* **ACS92** cromo lucido *chrome shiny*			**4,5** **4,5** **4,5**

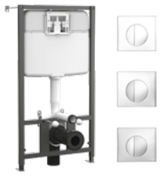

	cod.	eur €	cm.	kg.
Struttura autoportante ad incasso per installazione vaso sospeso su pareti leggere, completa di cassetta di scarico e placca doppio flusso, disponibile nei colori bianco lucido, cromo satinato e cromo lucido (specificare colore placca all'ordine). *Recessed structure self-supporting for wall-hung wc installation in thin walls, with cistern and dual push button plate available in white shiny, chrome matt and chrome shiny finishing (specify push button plate colour at order).*	**ACS94** bianco lucido *white shiny* **ACS95** cromo satinato *chrome matt* **ACS96** cromo lucido *chrome shiny*			**14,0** **14,0** **14,0**

	cod.	eur €	cm.	kg.
Protezione antiurto e acustica per vaso o bidet sospeso. *Acustic and crash protection suiting for wall-hung wc or bidet.*	**ACS70**			

Like xxs

BIDET SOSPESO RIDOTTO
REDUCED WALL-HUNG BIDET

	cod.	eur e	cm.	kg.
Bidet sospeso monoforo (senza foro su richiesta). Fissaggi non inclusi. *Bidet wall-hung one hole (no hole on request). Fixing kit not included.* bianco lucido *white shiny*	LKBISOXXS 000		36x48,5	19,0
colorato *colored*	LKBISOXXS XXX		36x48,5	19,0

ACCESSORI _ *ACCESSORIES*

Piletta Click-clack tonda con troppopieno 1” 1/4 h 60mm. *Round click-clack waste with overflow 1” 1/4 h 60mm.*	PILTONCON			0,3
Piletta Click-clack ovale con troppopieno 1” 1/4 h 60mm. *Oval click-clack waste with overflow 1” 1/4 h 60mm.*	PILOVCON			0,3
Piletta click - clack tonda universale in ottone cromato per lavabi con e senza troppopieno completa di copripiletta in ceramica bianco lucido o colorata, specificare colore all’ordine. *Universal round click-clack waste in chrome-plated brass for washbasins with and without overflow complete with glossy white ceramic cover or coloured cover, please specify colour at order.*	PILTONUNIAR 000 PILTONUNIAR XXX			0,1
Sifone per bidet finitura cromo lucido. *Trap for bidet in shiny chrome finishing.*	SIFBI			0,6
Sifone tondo per bidet finitura cromo lucido. *Round Trap for bidet in shiny chrome finishing.*	SIFTONBI			0,7
Sifone quadro per bidet finitura cromo lucido. *Square Trap for bidet in shiny chrome finishing.*	SIFQUADBI			0,8
Accessorio per kit di fissaggio (in abbinamento al cod. ACS10 o ACS 94-95-96) con chiave lunga per facilitazione bloccaggio vaso o bidet sospeso. *Accessory for fixing kit (suiting for cod. ACS10 or ACS 94-95-96) with long key for an easier installation of wall-hung wc or bidet.*	ACS40			0,3
Coppia staffe di fissaggio per vaso o bidet sospeso. *Pair of fixing Brackets for wall-hung wc or bidet.*	ACS10			3,5
Struttura autoportante ad incasso per installazione bidet sospeso su pareti leggere in muratura e cartongesso. *Recessed self-supporting structure for wall-hung bidet installation in thin walls and drywall.*	ACS98			3,2
Protezione antiurto e acustica per vaso o bidet sospeso. *Acustic and crash protection suiting for wall-hung wc or bidet.*	ACS70			

Like

VASO A TERRA
WC BACK TO WALL

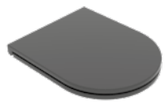

	cod.	eur €	cm.	kg.
Vaso a terra senza brida con sistema di scarico Smart Clean, scarico a parete, convertibile a pavimento con curva tecnica (vedi cod. ACS100). Coprivaso e curva tecnica non inclusi. *Wc back to wall rimless with Smart Clean flushing system wall drain suitable for floor drain with technical elbow (see code ACS100). Seat Cover and technical elbow not included.* bianco lucido *white shiny*	LKWC01 000		36x52,5	28,0
colorato *colored*	LKWC01 XXX		36x52,5	28,0
Coprivaso avvolgente in termoindurente chiusura rallentata e sgancio rapido. Wrapover Seat Cover in thermosetting, soft close and quick release. bianco lucido *white shiny*	LKCOPRTICR 000			2,6
Coprivaso sottile in termoindurente chiusura rallentata e sgancio rapido. Slim Seat Cover in thermosetting, soft close and quick release. bianco lucido *white shiny*	LKCOPRSLTICR 000			2,5
nero lucido *black shiny*	LKCOPRSLTICR 002			2,5
Coprivaso sottile in termoindurente chiusura rallentata e sgancio rapido per wc colorati. Slim Seat Cover in thermosetting, soft close and quick release for colored wc. tutti i colori *all colours*	LKCOPRSLTICR XXX			2,5
Coprivaso elettronico intelligente (disponibile solo in bianco lucido) Smart electronic Seat Cover (available only in white shiny) bianco lucido *white shiny*	LKCOPREL 000			4,2

Like

ACCESSORI _ *ACCESSORIES*

	cod.	eur €	cm.	kg.
Kit fissaggio a scomparsa a parete per wc e bidet terra. *Wall concealed fixing kit for toilet and bidet.*	**ACS51**			**0,3**
Connessione per scarico suolo *Drainage connector for floor Trap*	**ACS100**			**0,6**
Sistema erogazione acqua per vaso/bidet (necessita di rubinetto a muro non incluso). *Wc water system for wc/bidet (Mixer wall mounted needed not included).*	**ACS114**			**0,1**
Cassetta di scarico ad incasso con placca push doppio flusso, disponibile nei colori bianco lucido, cromo satinato e cromo lucido (specificare colore placca all'ordine). *Concealed cistern with dual push button plate available in white shiny, chrome matt and chrome shiny finishing (specify push button plate colours at order).*	**ACS90** bianco lucido *white shiny* **ACS91** cromo satinato *chrome matt* **ACS92** cromo lucido *chrome shiny*			**4,5** **4,5** **4,5**
Connessione eccentrica per scarico al suolo. *Outlying drainage connector for floor Trap.*	**ACS102**			**0,7**

Like

BIDET A TERRA
BIDET BACK TO WALL

Bidet a terra monoforo (senza foro, tre fori su richiesta). *Bidet back to wall one hole (no hole, three holes on request).*				
bianco lucido *white shiny*	**LKBI01 000**		**36x52,5**	**25,0**
colorato *colored*	**LKBI01 XXX**		**36x52,5**	**25,0**

ACCESSORI _ *ACCESSORIES*

Kit fissaggio a scomparsa a parete per wc e bidet terra. *Wall concealed fixing kit for toilet and bidet.*	**ACS51**			**0,3**
Piletta Click-clack tonda con troppopieno 1" 1/4 h 60mm. **0,3** *Round click-clack waste with overflow 1" 1/4 h 60mm.*	**PILTONCON**			**0,3**
Piletta Click-clack ovale con troppopieno 1" 1/4 h 60mm. *Oval click-clack waste with overflow 1" 1/4 h 60mm.*	**PILOVCON**			**0,3**
Piletta click - clack tonda universale in ottone cromato per lavabi con e senza troppopieno completa di copripiletta in ceramica bianco lucido o colorata, specificare colore all'ordine. *Universal round click-clack waste in chrome-plated brass for washbasins with and without overflow complete with glossy white ceramic cover or coloured cover, please specify colour at order.*	**PILTONUNIAR 000** **PILTONUNIAR XXX**			**0,1**
Sifone per bidet finitura cromo lucido. *Trap for bidet in shiny chrome finishing.*	**SIFBI**			**0,6**

Like

VASO MONOBLOCCO
MONOBLOCK WC

	cod.	eur e	cm.	kg.
Vaso monoblocco senza brida con sistema di scarico Smart Clean, scarico a parete, convertibile a pavimento con curva tecnica (vedi cod. ACS100). Coprivaso, cassetta e curva tecnica non inclusi. *Wc monoblock rimless with Smart Clean flushing system wall drain suitable for floor drain with technical elbow (see code ACS100). Seat Cover, cistern and technical elbow not included.* bianco lucido *white shiny*	**LKMBL 000**		**36x69**	**33,0**
colorato *colored*	**LKMBL XXX**		**36x69**	**33,0**

	cod.	eur e	cm.	kg.
Cassetta per vaso monoblocco (meccanismo di scarico non incluso vedi cod. ACS82). *Cistern suiting for wc monoblock (Dual flushing system not included see code ACS82).* bianco lucido *white shiny*	**LKCIMBL 000**		**36x17xh46,5**	**11,0**
colorato *colored*	**LKCIMBL XXX**		**36x17xh46,5**	**11,0**

	cod.	eur e	cm.	kg.
Coprivaso avvolgente in termoindurente chiusura rallentata e sgancio rapido. Wrapover Seat Cover in thermosetting, soft close and quick release. bianco lucido *white shiny*	**LKCOPRTICR 000**			**2,6**

	cod.	eur e	cm.	kg.
Coprivaso sottile in termoindurente chiusura rallentata e sgancio rapido. Slim Seat Cover in thermosetting, soft close and quick release. bianco lucido *white shiny*	**LKCOPRSLTICR 000**			**2,5**
nero lucido *black shiny*	**LKCOPRSLTICR 002**			**2,5**

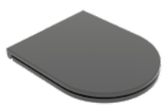

	cod.	eur e	cm.	kg.
Coprivaso sottile in termoindurente chiusura rallentata e sgancio rapido per wc colorati. Slim Seat Cover in thermosetting, soft close and quick release for colored wc. tutti i colori *all colours*	**LKCOPRSLTICR XXX**			**2,5**

Like

	cod.	eur e	cm.	kg.
Coprivaso elettronico intelligente (disponibile solo in bianco lucido) Smart electronic Seat Cover (available only in white shiny) bianco lucido *white shiny*	**LKCOPREL 000**			**4,2**

ACCESSORI _ *ACCESSORIES*

	cod.	eur e	cm.	kg.
Kit fissaggio a scomparsa a parete per wc e bidet terra. *Wall concealed fixing kit for toilet and bidet.*	**ACS51**			**0,3**

	cod.	eur e	cm.	kg.
Meccanismo di scarico doppio flusso per cassetta mono-blocco. *Dual flushing system suiting for monoblock cistern.*	**ACS82**			**0,9**

	cod.	eur e	cm.	kg.
Connessione per scarico suolo. *Drainage connector for floor Trap.*	**ACS100**			**0,6**

	cod.	eur e	cm.	kg.
Sistema erogazione acqua per vaso/bidet (necessita di rubinetto a muro non incluso). *Wc water system for wc/bidet (Mixer wall mounted needed not included).*	**ACS114**			**0,1**

	cod.	eur e	cm.	kg.
Connessione eccentrica per scarico al suolo. *Outlying drainage connector for floor Trap.*	**ACS102**			**0,7**

LAVABO EASY 45 QUADRO
EASY WASHBASIN 45 SQUARE

Lavabo Easy Quadro bordo fino, cm 45.

Easy Washbasin Square cm 45 thin edge.

	cod.	eur e	cm.	kg.
bianco lucido *white shiny*	EALAVQU45 000		45x45	11,0
colorato *colored*	EALAVQU45 XXX		45x45	11,0

LAVABO EASY 45 TONDO
EASY WASHBASIN 45 ROUND

Lavabo Easy Tondo bordo fino, cm Ø45.

Easy Washbasin Round cm Ø45 thin edge.

	cod.	eur e	cm.	kg.
bianco lucido *white shiny*	EALAVRO45 000		Ø45	10,0
colorato *colored*	EALAVRO45 XXX		Ø45	10,0

LAVABO EASY 55
EASY WASHBASIN 55

Lavabo Easy Ovale bordo fino, cm 55.

Easy Washbasin Oval cm 55 thin edge.

	cod.	eur e	cm.	kg.
bianco lucido *white shiny*	EALAVOV55 000		55x42	11,5
colorato *colored*	EALAVOV55 XXX		55x42	11,5

LAVABO EASY 60
EASY WASHBASIN 60

Lavabo Easy rettangolare bordo fino, cm 60.

Easy Washbasin rectangular cm 60 thin edge.

	cod.	eur e	cm.	kg.
bianco lucido *white shiny*	EALAVRE60 000		60x42	14,0
colorato *colored*	EALAVRE60 XXX		60x42	14,0

LAVABO EASY 60 CON TROPPO PIENO
EASY WASHBASIN 60

Lavabo Easy rettangolare bordo fino, cm 60 con troppo pieno.

Easy Washbasin rectangular cm 60 thin edge with overflow

	cod.	eur e	cm.	kg.
bianco lucido *white shiny*	EALAVTP60 000		60x42	14,0
colorato *colored*	EALAVTP60 XXX		60x42	14,0

LAVABO LIKE SLIM 45FS
LIKE SLIM WASHBASIN 45FS

Lavabo Like cm 45 bordo fino.

Like Washbasin cm 45 thin edge.

	cod.	eur e	cm.	kg.
bianco lucido *white shiny*	LKLAVFSBF45 000		45x34	8,5
colorato *colored*	LKLAVFSBF45 XXX		45x34	8,5

LAVABO LIKE SLIM 45FS
LIKE SLIM WASHBASIN 45FS

Lavabo Like cm 60 bordo fino.

Like Washbasin cm 60 thin edge.

	cod.	eur e	cm.	kg.
bianco lucido *white shiny*	LKLAVFSBF60 000		60x34	10,9
colorato *colored*	LKLAVFSBF60 XXX		60x34	10,9

LAVABO LIKE SLIM 80FS
LIKE SLIM WASHBASIN 80FS

Lavabo Like cm 80 bordo fino.

Like Washbasin cm 80 thin edge.

	cod.	eur e	cm.	kg.
bianco lucido *white shiny*	LKLAVFSBF80 000		80x34	14,4
colorato *colored*	LKLAVFSBF80 XXX		80x34	14,4

COLONNA FS
PEDESTAL FS

	cod.	eur €	cm.	kg.
Colonna per tutti i lavabi LIKE per installazione centro stanza. (Vedi cod. LKLAVFS45 - LKLAVFS60 - LKLAVFS80) con supporto di fissaggio a pavimento (vedi cod. SULACOFS) piletta e sifone a pavimento (vedi cod. SIFCOL) inclusi. *Pedestal for free standing Washbasins LIKE. (See. items LKLAVFS45 - LKLAVFS60 - LKLAVFS80) with fixing support to the floor (see code SULACOFS) waste and Trap for floor discharge (see code SIFCOL) included.* bianco lucido *white shiny*	**LKCOLFS 000**		**h72,5**	**26,0**
colorato *colored*	**LKCOLFS XXX**		**h72,5**	**26,0**

LAVABO RING 37
RING WASHBASIN 37

Lavabo Ring cm 37 monoforo (senza foro su richiesta). *Ring Washbasin cm 37 one hole (no hole on request).* bianco lucido *white shiny*	**RILAV 000**		**Ø37**	**7,6**
colorato *colored*	**RILAV XXX**		**Ø37**	**7,6**

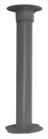

ACCESSORI _ *ACCESSORIES*

	cod.	eur €	cm.	kg.
Piletta Click-clack tonda senza troppopieno 1” 1/4 h 30mm. *Round click-clack waste without overflow 1” 1/4 h 30mm.*	**PILTONSEN30**			**0,3**
Piletta Click-clack ovale senza troppopieno 1” 1/4 h 30mm. *Oval click-clack waste without overflow 1” 1/4 h 30mm.*	**PILOVSEN30**			**0,3**
Piletta click - clack tonda universale in ottone cromato per lavabi con e senza troppopieno completa di copripiletta in ceramica bianco lucido o colorata, specificare colore all’ordine. *Universal round click-clack waste in chrome-plated brass for washbasins with and without overflow complete with glossy white ceramic cover or coloured cover, please specify colour at order.*	**PILTONUNIAR 000** **PILTONUNIAR XXX**			**0,1**
Sifone tondo finitura cromo lucido per lavabo 1” 1/4. *Round Trap in shiny chrome finishing for Washbasin 1” 1/4.*	**SIFTON**			**0,5**
Sifone quadro finitura cromo lucido per lavabo 1” 1/4. *Square Trap in shiny chrome finishing for Washbasin 1” 1/4..*	**SIFQUAD**			**0,8**
Sifone tondo compatto H mm 70, finitura cromo lucido per lavabo 1 “ 1/4. *Short round Trap H mm 70, in shiny chrome finishing for Washbasin 1” 1/4.*	**SIFCO**			**1,0**
Sifone per lavabo scarico a pavimento 1” 1/4. *Trap for Washbasin floor discharge 1” 1/4.*	**SIF300**			**1,3**
Sistema di sifonatura a pavimento per lavabi a colonna centro stanza Like (vedi cod. LKLAVFS45 - LKLAVFS60 - LKLAVFS80) *Trap system for floor discharge to suite column Washbasins Like free standing (see code LKLAVFS45 - LKLAVFS60 - LKLAVFS80).*	**SIFCOL**			**1,2**
Supporto di fissaggio a pavimento per lavabi Like con colonna centro stanza (vedi cod. LKCOLFS). *Fixing frame work to the floor for Washbasin Like with free standing pedestal (see code LKCOLFS).*	**SULACOFS**			**8,0**

LAVABO LIKE 45BW
LIKE WASHBASIN 45BW

Lavabo Like cm 45 monoforo (senza foro, tre fori su richiesta).
Kit di fissaggio incluso (vedi cod. ACS60).

Like Washbasin cm 45 one hole (no hole, three holes on request). Fixing kit included (see code ACS60).

	cod.	eur €	cm.	kg.
bianco lucido *white shiny*	**LKLAVBW45 000**		**45x44**	**13,2**
colorato *colored*	**LKLAVBW45 XXX**		**45x44**	**13,2**

LAVABO LIKE 60BW
LIKE WASHBASIN 60BW

Lavabo Like cm 60 monoforo (senza foro, tre fori su richiesta).
Kit di fissaggio incluso (vedi cod. ACS60).

Like Washbasin cm 60 one hole (no hole, three holes on request). Fixing kit included (see code ACS60).

	cod.	eur €	cm.	kg.
bianco lucido *white shiny*	**LKLAVBW60 000**		**60x44**	**16,9**
colorato *colored*	**LKLAVBW60 XXX**		**60x44**	**16,9**

LAVABO LIKE 80BW
LIKE WASHBASIN 80BW

Lavabo Like cm 80 monoforo (senza foro, tre fori su richiesta).
Kit di fissaggio incluso (vedi cod. ACS60).

Like Washbasin cm 80 one hole (no hole, three holes on request). Fixing kit included (see code ACS60).

	cod.	eur €	cm.	kg.
bianco lucido *white shiny*	**LKLAVBW80 000**		**80x44**	**22,3**
colorato *colored*	**LKLAVBW80 XXX**		**80x44**	**22,3**

COLONNA BW
PEDESTAL BW

Colonna per tutti i lavabi LIKE per installazione a parete.
(Vedi cod. LKLAVBW45 - LKLAVBW60 - LKLAVBW80)

Pedestal for Like Washbasins back to wall installation. (See. codes LKLAVBW45 - LKLAVBW60 - LKLAVBW80)

	cod.	eur €	cm.	kg.
bianco lucido *white shiny*	**LKCOLBW 000**		**h72,5**	**16,0**
colorato *colored*	**LKCOLBW XXX**		**h72,5**	**16,0**

GSG CERAMIC DESIGN

ACCESSORI *ACCESSORIES*

	cod.	eur €	cm.	kg.
Piletta Click-clack tonda con troppopieno 1” 1/4 h 60mm. *Round click-clack waste with overflow 1” 1/4 h 60mm.*	**PILTONCON**			**0,3**
Piletta Click-clack ovale con troppopieno 1” 1/4 h 60mm. *Oval click-clack waste with overflow 1” 1/4 h 60mm.*	**PILOVCON**			**0,3**
Piletta click - clack tonda universale in ottone cromato per lavabi con e senza troppopieno completa di copripiletta in ceramica bianco lucido o colorata, specificare colore all’ordine. *Universal round click-clack waste in chrome-plated brass for washbasins with and without overflow complete with glossy white ceramic cover or coloured cover, please specify colour at order.*	**PILTONUNIAR 000** **PILTONUNIAR XXX**			**0,1**
Sifone tondo finitura cromo lucido per lavabo 1” 1/4. *Round Trap in shiny chrome finishing for Washbasin 1” 1/4.*	**SIFTON**			**0,5**
Sifone quadro finitura cromo lucido per lavabo 1” 1/4. *Square Trap in shiny chrome finishing for Washbasin 1” 1/4.*	**SIFQUAD**			**0,8**
Sifone tondo compatto H mm 70, finitura cromo lucido per lavabo 1 “ 1/4. *Short round Trap H mm 70, in shiny chrome finishing for Washbasin 1” 1/4.*	**SIFCO**			**1,0**
Sifone per lavabo scarico a pavimento 1” 1/4. *Trap for Washbasin floor discharge 1” 1/4.*	**SIF300**			**1,3**
Kit viti di fissaggio per lavabo sospeso. *Fixing screws kit for wall-hung Washbasin.*	**ACS60**			**0,2**
Coppia staffe di fissaggio per lavabi Sospesi Like (vedi cod. LKLAVBW45 - 60 - 80). Pair of fixing Brackets for wall-hung Washbasins Like (see code LKLAVBW45 - 60 - 80).	**ACS22**			**0,5**

Sun

VASCA IN ACRILICO
ACRYLIC BATHTUB

Vasca Sun free-standing in acrilico cm. 170x81 completa di piletta e scarico.

Free-standing acrylic Sun bathtub cm. 170x81 complete of waste and discharge.

	cod.	eur €	cm.	kg.
bianco lucido *white shiny*	**VASU 000**		**170x81xh61**	**40,0**
colorato* *colored**	**VASU XXX**		**170x81xh61**	**40,0**

* La colorazione nelle vasche in acrilico è effettuata soltanto esternamente e l'interno è bianco.

** The bath tubs are coloured only outside, the internal part is white.*

Moon

VASCA IN ACRILICO
ACRYLIC BATHTUB

Vasca Moon free-standing in acrilico cm. 170x80 completa di piletta e scarico.

Free-standing acrylic Moon bathtub cm. 170x80 complete of waste and discharge.

	cod.	eur €	cm.	kg.
bianco lucido *white shiny*	**VAMO 000**		**170x80xh65**	**49,0**
colorato* *colored**	**VAMO XXX**		**170x80xh65**	**49,0**

* La colorazione nelle vasche in acrilico è effettuata soltanto esternamente e l'interno è bianco.

** The bath tubs are coloured only outside, the internal part is white.*

*** Per disponibilità colori vasche in acrilico vedi pag. 356**
**** For acrylic bathtubs availability colours see pag. 356***

Like

LKWCSO

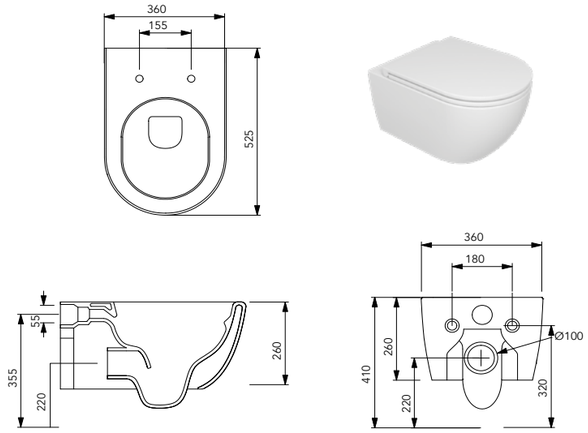

LKBISO

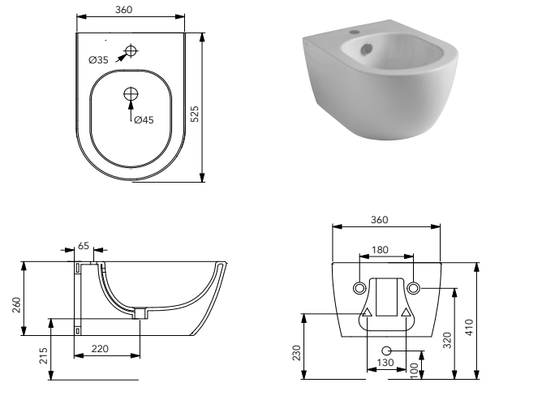

LKWCSOXXS

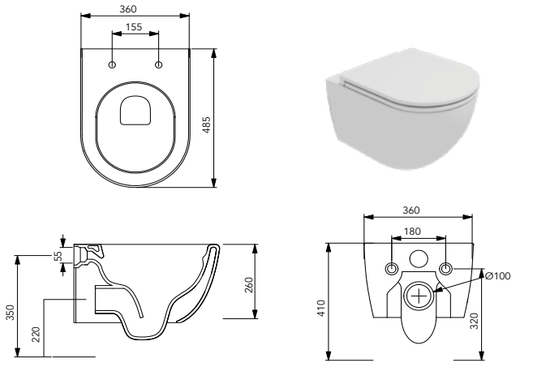

LKBISOXXS

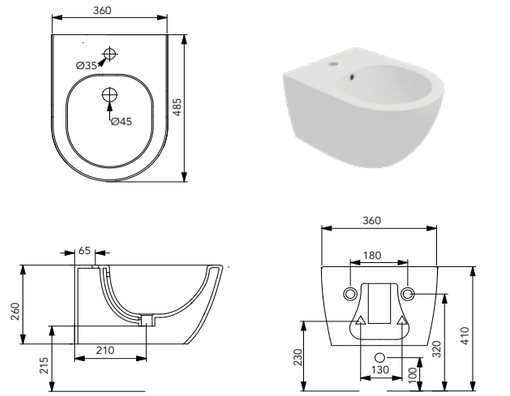

*** Le misure indicate possono variare dello 0,6% circa per usura stampi e per variazioni delle caratteristiche tecniche delle materia prime**

**** The indicated sizes could have a variation of about 0,6% due to the usure of mould and variations in the raw materials***

Like

LKWC01

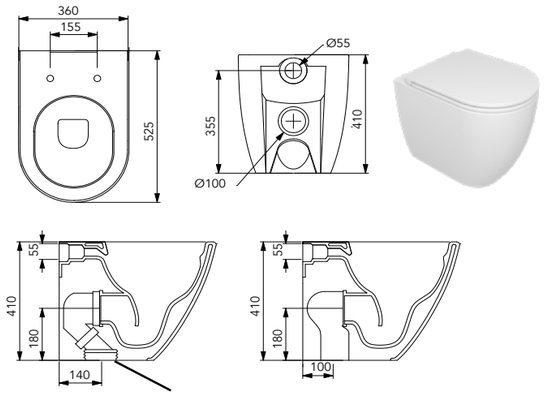

Con connessione eccentrica per scarico a suolo.
With outlying drainage connector for floor trap.

LKBI01

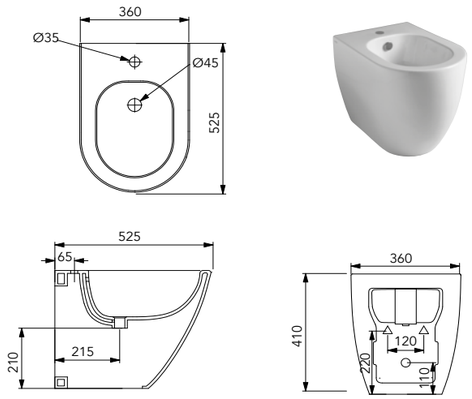

LKMBL - LKCIMBL

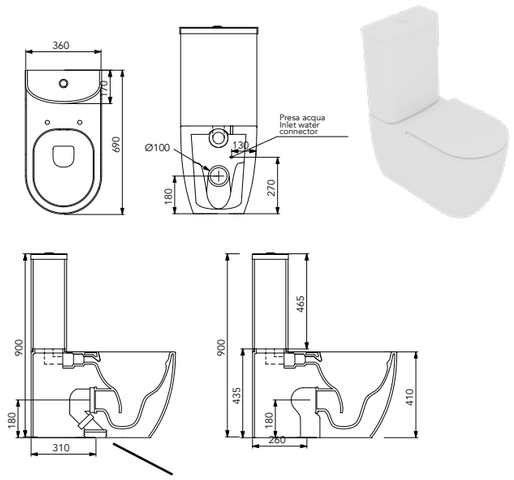

Con connessione eccentrica per scarico a suolo.
With outlying drainage connector for floor trap.

*** Le misure indicate possono variare dello 0,6% circa per usura stampi e per variazioni delle caratteristiche tecniche delle materia prime**

** The indicated sizes could have a variation of about 0,6% due to the usure of mould and variations in the raw materials*

EALAVOV55

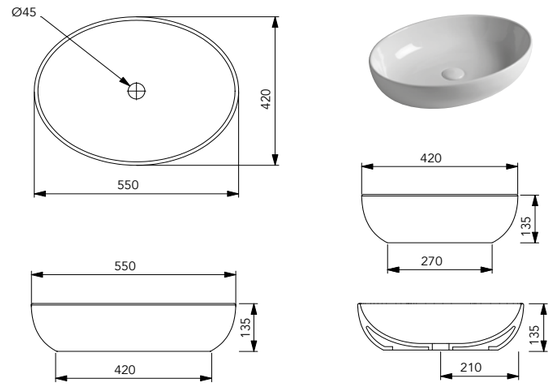

EALAVRE60

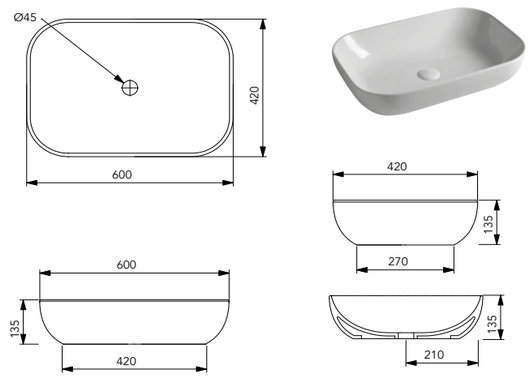

EALAVRO45

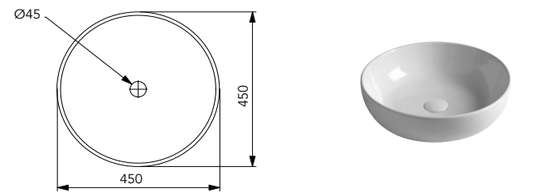

EALAVQU45

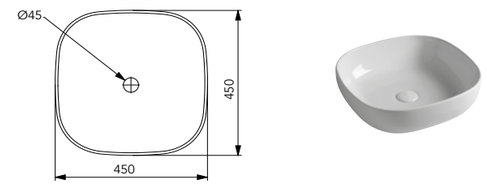

EALAV60TP

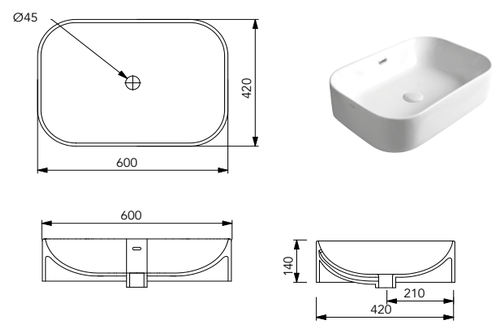

RILAV

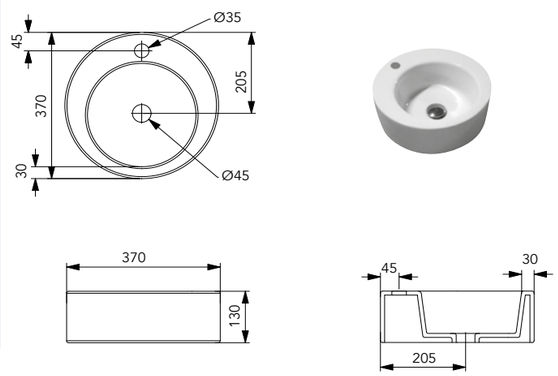

*** Le misure indicate possono variare dello 0,6% circa per usura stampi e per variazioni delle caratteristiche tecniche delle materia prime**

** The indicated sizes could have a variation of about 0,6% due to the usure of mould and variations in the raw materials*

LKLAVFSBF45

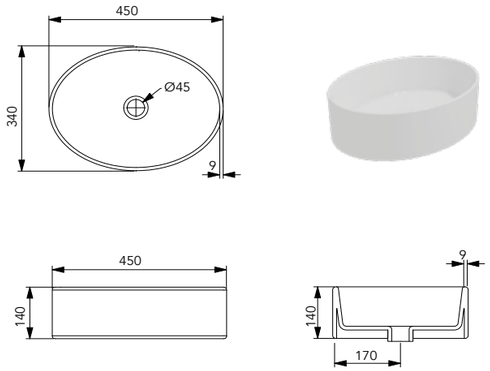

LKLAVFSBF60

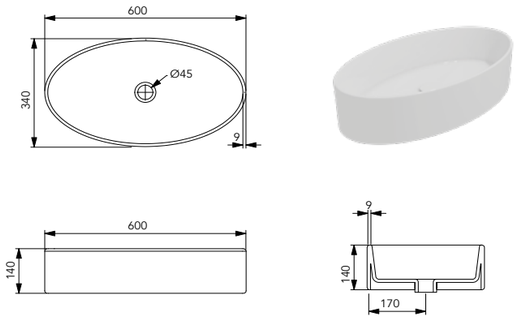

LKLAVBW45

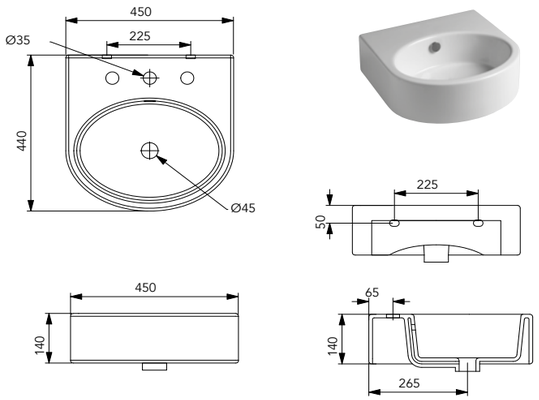

LKLAVBW60

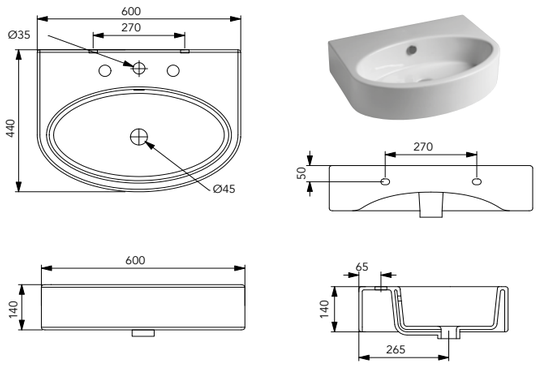

LKLAVFSBF80

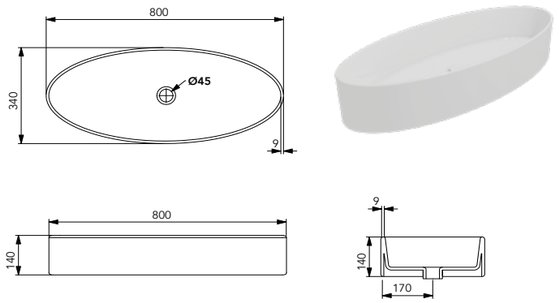

LKCOLFS

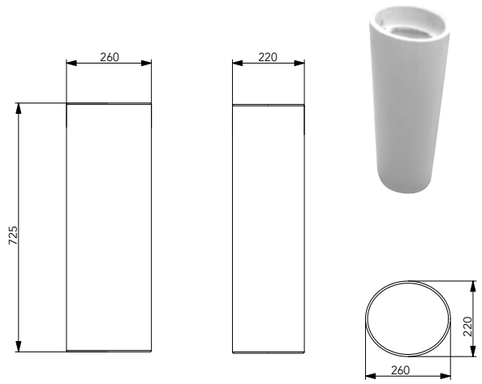

LKLAVBW80

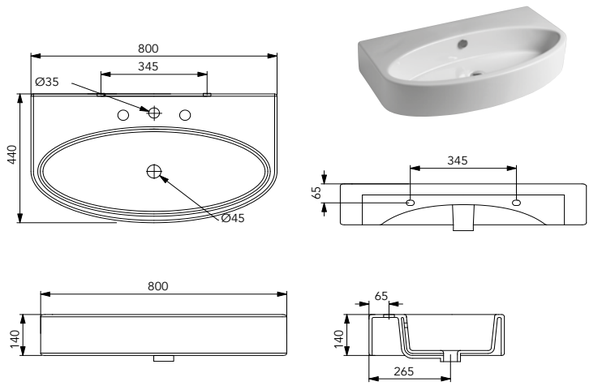

LKCOLBW

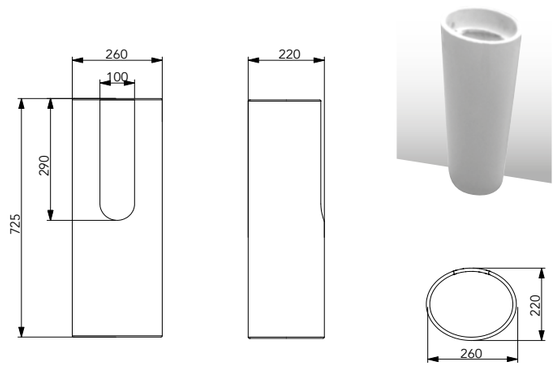

VAMO

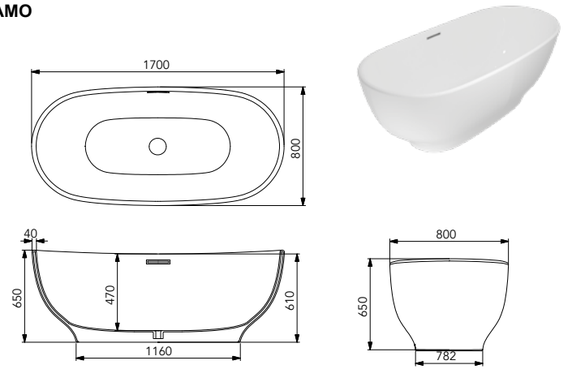

VASU

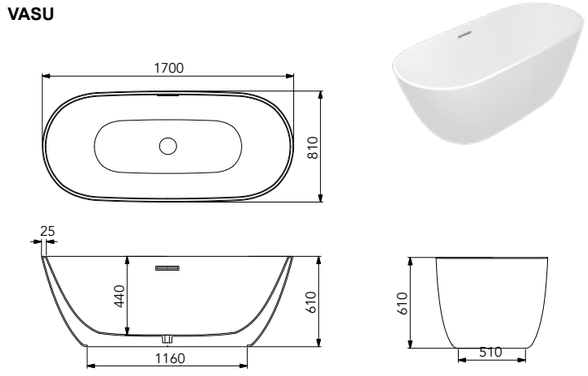

*** Le misure indicate possono variare dello 0,6% circa per usura stampi e per variazioni delle caratteristiche tecniche delle materia prime**

**** The indicated sizes could have a variation of about 0,6% due to the usure of mould and variations in the raw materials***

*** Le misure indicate possono variare dello 0,6% circa per usura stampi e per variazioni delle caratteristiche tecniche delle materia prime**

**** The indicated sizes could have a variation of about 0,6% due to the usure of mould and variations in the raw materials***

Like

GSG
CERAMIC DESIGN

Brio

Concept Brio

Brio è una collezione di sanitari sviluppata dallo studio tecnico di GSG Ceramic Design, composta da 9 articoli:
Vaso e Bidet a terra, Vaso e Bidet sospeso, Vaso monoblocco e Cassetta per Vaso monoblocco e 3 lavabi.
Tutti i vasi della collezione Brio sono dotati di sistema di scarico SMART CLEAN, concetto sviluppato, testato e realizzato dall'ufficio tecnico di GSG Ceramic Design.
Brio è stata concepita per intersecare il gusto di un pubblico moderno. Forma molto personale e grande poliedricità di utilizzo ne fanno un concetto di assoluta misura estetico-funzionale.

Brio is a collection of sanitary ware developed by the technical studio of GSG Ceramic Design composed of 9 items:
Wc and Bidet back to wall, Wc and Bidet wall-hung, Wc monoblock with Cistern and 3 washbasins.
All toilets of Brio serie are equipped with SMART CLEAN exhaust system concept developed, tested and implemented by the technical office of GSG Ceramic Design.
Brio is designed to meet the taste of a modern client. Its very personal shape and its wide versatility make this serie beautifully multifunctional.

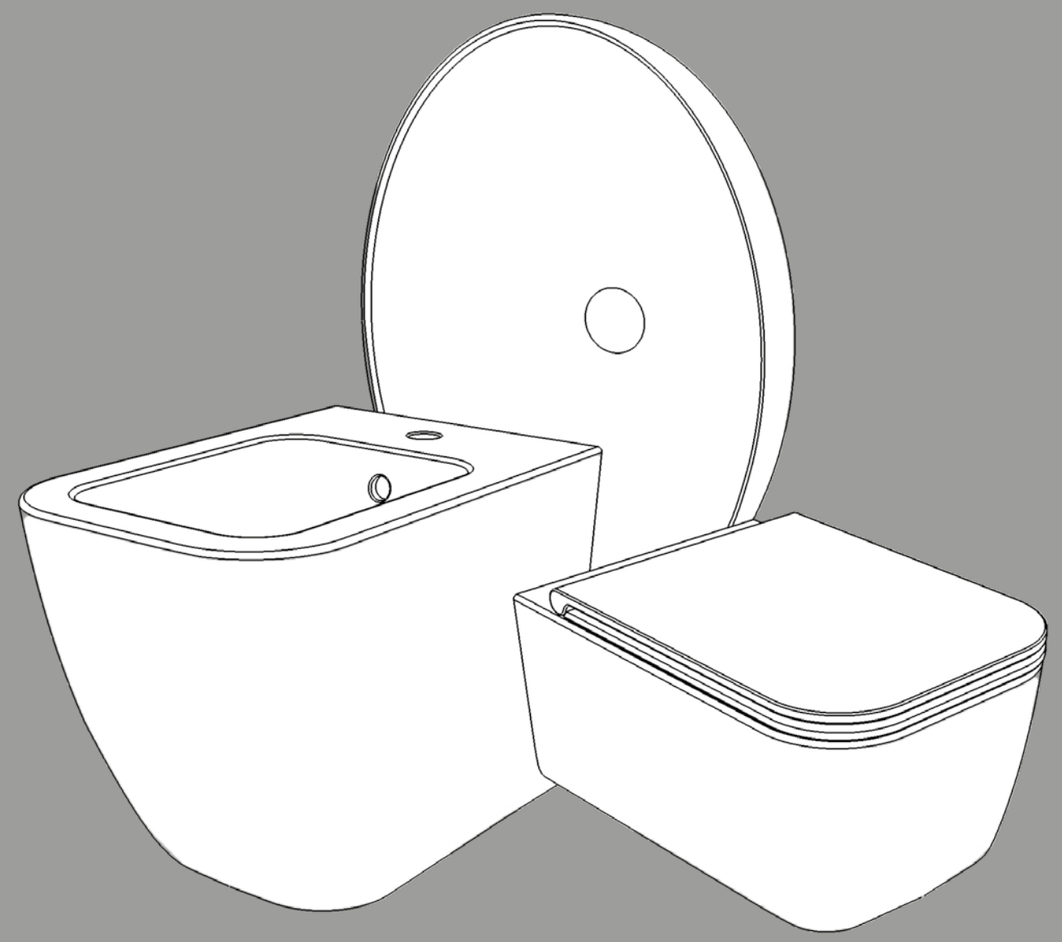

GSG
CERAMIC DESIGN

GSG CERAMIC DESIGN

Colour story

BIANCO LUCIDO
WHITE GLOSSY
COD. BRWC01 000
BRBI01 000

BIANCO SATINATO
WHITE MATT
COD. BRWC01 001
BRBI01 001

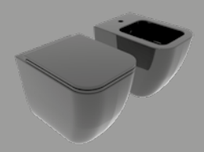

NERO LUCIDO
BLACK GLOSSY
COD. BRWC01 002
BRBI01 002

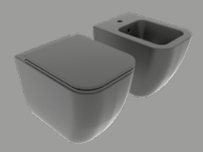

NERO SATINATO
BLACK MATT
COD. BRWC01 003
BRBI01 003

PERGAMON LUCIDO
PERGAMON GLOSSY
COD. BRWC01 013
BRBI01 013

PERGAMON SATINATO
PRGAMON MATT
COD. BRWC01 015
BRBI01 015

MIELE SATINATO
MIELE MATT
COD. BRWC01 016
BRBI01 016

CASTAGNA SATINATO
CASTAGNA MATT
COD. BRWC01 017
BRBI01 017

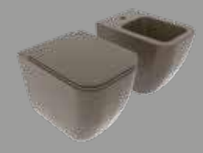

CAFFÈ SATINATO
CAFFÈ MATT
COD. BRWC01 018
BRBI01 018

NUVOLA SATINATO
NUVOLA MATT
COD. BRWC01 019
BRBI01 019

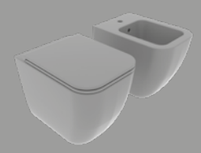

CEMENTO SATINATO
CEMENTO MATT
COD. BRWC01 020
BRBI01 020

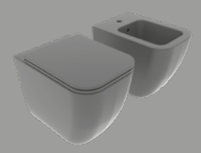

CENERE SATINATO
CENERE MATT
COD. BRWC01 021
BRBI01 021

SKY LUCIDO
SKY GLOSSY
COD. BRWC01 022
BRBI01 022

SKY SATINATO
SKY MATT
COD. BRWC01 023
BRBI01 023

ACQUA LUCIDO
ACQUA GLOSSY
COD. BRWC01 024
BRBI01 024

ACQUA SATINATO
ACQUA MATT
COD. BRWCSO 025
BRBISO 025

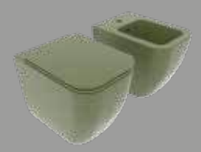

OLIVA SATINATO
OLIVA MATT
COD. BRWCSO 026
BRBISO 026

BRWCSO XXX

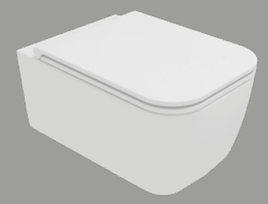

BRWC01 XXX

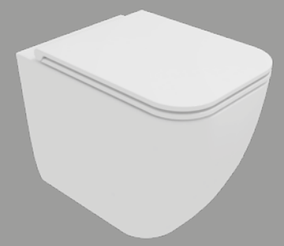

BRBISO XXX

BRBI01 XXX

BRCIMBL XXX

BRMBL XXX

Lavabi per Brio
Washbasins for Brio

Easy 60x42
Cod. EALAVRE60

Easy 55
Cod. EALAVOV55

Easy 45
Cod. EALAVQU45

Easy Ø45
Cod. EALAVRO45

Easy 60x42
Cod. EALAVTP60

GSG
CERAMIC DESIGN

Brio

GSG CERAMIC DESIGN

Brio

Smart clean

Sistema di scarico Smart Clean
Intelligent flushing system

SMART CLEAN è il nuovo ed innovativo sistema di scarico realizzato da GSG Ceramic Design. Grazie alla forma della sezione del vaso, l'acqua compie un percorso rotatorio che garantisce una pulizia più efficace. Con l'eliminazione della brida l'acqua viene convogliata direttamente sull'area interessata, evitando formazioni batteriche in aree nascoste e difficilmente raggiungibili.
Il sistema SMART CLEAN è disponibile nelle versioni FLUT, LIKE, BRIO e TOUCH.
La pulizia delle superfici esterne del vaso, è facilitata dal sistema a sganciamento rapido del coprivaso che avviene attraverso il pulsante di rilascio, un semplice gesto senza utensili.
Il sistema a sganciamento rapido è disponibile per le nuove collezioni FLUT, LIKE, BRIO, OZ, BOX.
ALTI STANDARD IGIENICI - FACILITA' DI PULIZIA - MAGGIORE COMFORT.

SMART CLEAN is the new and innovative flushing system made by GSG Ceramic Design. The particular form of the section of the WC makes the water flush in rotatory motion which guarantees a more effective cleaning. With the elimination of the rim, water is forced directly to the proper area, avoiding bacterial formations in hidden areas and difficult to reach.
SMART CLEAN system is available in versions FLUT, LIKE, BRIO, and TOUCH.
Clean the outer surface of the vessel, it is facilitated by the quick release system seat cover which occurs through the release button, a simple gesture without tools.
The quick release system is available for the new FLUT, LIKE, BRIO, OZ, BOX. collections.
HIGH STANDARD - TOILET EASY CLEANING - GREATER COMFORT.

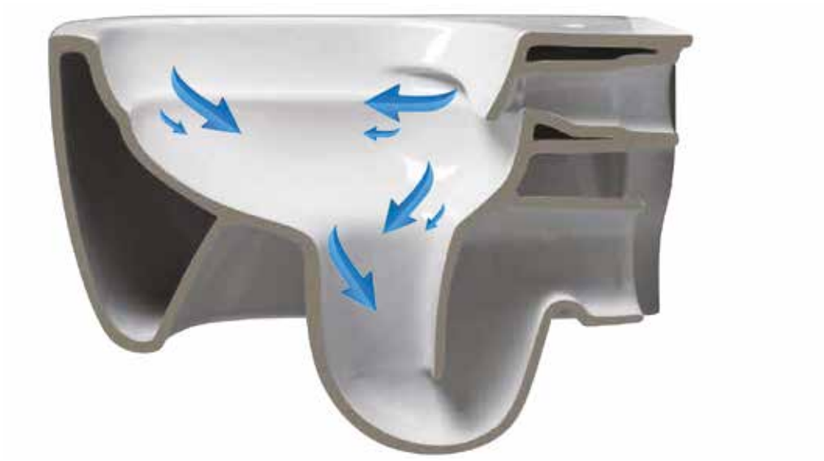

Brio

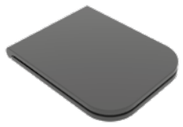

VASO SOSPESO *WALL-HUNG WC*	cod.	eur e	cm.	kg.
Vaso sospeso senza brida con sistema di scarico Smart Clean. Coprivaso e fissaggi non inclusi. *Wc wall-hung rimless with Smart Clean flushing system. Seat Cover and fixing kit not included.* bianco lucido *white shiny*	**BRWCSO 000**		**36x52,5**	**26,0**
colorato *colored*	**BRWCSO XXX**		**36x52,5**	**26,0**
Coprivaso avvolgente in termoindurente chiusura rallentata e sgancio rapido. Wrapover Seat Cover in thermosetting, soft close and quick release. bianco lucido *white shiny*	**BRCOPRTICR 000**			**2,8**
Coprivaso sottile in termoindurente chiusura rallentata e sgancio rapido. Slim Seat Cover in thermosetting, soft close and quick release. bianco lucido *white shiny*	**BRCOPRSLTICR 000**			**2,8**
nero lucido *black shiny*	**BRCOPRSLTICR 002**			**2,8**
Coprivaso sottile in termoindurente chiusura rallentata e sgancio rapido per wc colorati. Slim Seat Cover in thermosetting, soft close and quick release for colored wc. tutti i colori *all colours*	**BRCOPRSLTICR XXX**			**2,8**

ACCESSORI _ *ACCESSORIES*				
Sistema erogazione acqua per vaso/bidet (necessita di rubinetto a muro non incluso). *Wc water system for wc/bidet (Mixer wall mounted needed not included).*	**ACS114**			**0,1**
Accessorio per kit di fissaggio (in abbinamento al cod. ACS10 o ACS 94-95-96) con chiave lunga per facilitazione bloccaggio vaso o bidet sospeso. *Accessory for fixing kit (suiting for cod. ACS10 or ACS 94-95-96) with long key for an easier installation of wall-hung wc or bidet.*	**ACS40**			**0,3**

Brio

	cod.	eur €	cm.	kg.
Coppia staffe di fissaggio per vaso o bidet sospeso. *Pair of fixing Brackets for wall-hung wc or bidet.*	**ACS10**			**3,5**
Cassetta di scarico ad incasso con placca push doppio flusso, disponibile nei colori bianco lucido, cromo satinato e cromo lucido (specificare colore placca all'ordine). *Concealed cistern with dual push button plate available in white shiny, chrome matt and chrome shiny finishing (specify push button plate colour at order).*	**ACS90** bianco lucido *white shiny*			**4,5**
	ACS91 cromo satinato *chrome matt*			**4,5**
	ACS92 cromo lucido *chrome shiny*			**4,5**
Struttura autoportante ad incasso per installazione vaso sospeso su pareti leggere, completa di cassetta di scarico e placca doppio flusso, disponibile nei colori bianco lucido, cromo satinato e cromo lucido (specificare colore placca all'ordine). *Recessed structure self-supporting for wall-hung wc installation in thin walls, with cistern and dual push button plate available in white shiny, chrome matt and chrome shiny finishing (specify push button plate colour at order).*	**ACS94** bianco lucido *white shiny*			**14,0**
	ACS95 cromo satinato *chrome matt*			**14,0**
	ACS96 cromo lucido *chrome shiny*			**14,0**
Protezione antiurto e acustica per vaso o bidet sospeso. *Acustic and crash protection suiting for wall-hung wc or bidet.*	**ACS70**			

Brio

BIDET SOSPESO
WALL HUNG BIDET

	cod.	eur €	cm.	kg.
Bidet sospeso monoforo (senza foro su richiesta). Fissaggi non inclusi. *Bidet wall-hung.one hole (no hole on request). Fixing kit not included.* bianco lucido *white shiny*	**BRBISO 000**		**36x52,5**	**20,0**
colorato *colored*	**BRBISO XXX**		**36x52,5**	**20,0**

ACCESSORI _ *ACCESSORIES*

Piletta Click-clack tonda con troppopieno 1" 1/4 h 60mm. *Round click-clack waste with overflow 1" 1/4 h 60mm.*	**PILTONCON**			**0,3**
Piletta Click-clack quadra con troppopieno 1" 1/4 h 60mm. *Square click-clack waste with overflow 1" 1/4 h 60mm.*	**PILQUCON**			**0,3**
Piletta click - clack tonda universale in ottone cromato per lavabi con e senza troppopieno completa di copripiletta in ceramica bianco lucido o colorata, specificare colore all'ordine. *Universal round click-clack waste in chrome-plated brass for washbasins with and without overflow complete with glossy white ceramic cover or coloured cover, please specify colour at order.*	**PILTONUNIAR 000** **PILTONUNIAR XXX**			**0,1**
Sifone per bidet finitura cromo lucido. *Trap for bidet in shiny chrome finishing.*	**SIFBI**			**0,6**
Sifone tondo per bidet finitura cromo lucido. *Round Trap for bidet in shiny chrome finishing.*	**SIFTONBI**			**0,7**
Sifone quadro per bidet finitura cromo lucido. *Square Trap for bidet in shiny chrome finishing.*	**SIFQUADBI**			**0,8**
Accessorio per kit di fissaggio (in abbinamento al cod. ACS10 o ACS 94-95-96) con chiave lunga per facilitazione bloccaggio vaso o bidet sospeso. *Accessory for fixing kit (suiting for cod. ACS10 or ACS 94-95-96) with long key for an easier installation of wall-hung wc or bidet.*	**ACS40**			**0,3**
Coppia staffe di fissaggio per vaso o bidet sospeso. *Pair of fixing Brackets for wall-hung wc or bidet.*	**ACS10**			**3,5**
Struttura autoportante ad incasso per installazione bidet sospeso su pareti leggere in muratura e cartongesso. *Recessed self-supporting structure for wall-hung bidet installation in thin walls and drywall.*	**ACS98**			**3,2**
Protezione antiurto e acustica per vaso o bidet sospeso. *Acustic and crash protection suiting for wall-hung wc or bidet.*	**ACS70**			

Brio

VASO A TERRA
WC BACK TO WALL

	cod.	eur €	cm.	kg.
Vaso a terra senza brida con sistema di scarico Smart Clean, scarico a parete, convertibile a pavimento con curva tecnica (vedi cod. ACS100). Coprivaso e curva tecnica non inclusi. *Wc back to wall rimless Smart Clean flushing system wall drain suitable for floor drain with technical elbow (see code ACS100). Seat Cover and technical elbow not included.* bianco lucido *white shiny*	**BRWC01 000**		**36x52,5**	**29,6**
colorato *colored*	**BRWC01 XXX**		**36x52,5**	**29,6**

	cod.	eur €	cm.	kg.
Coprivaso avvolgente in termoindurente chiusura rallentata e sgancio rapido. Wrapover Seat Cover in thermosetting, soft close and quick release. bianco lucido *white shiny*	**BRCOPRTICR 000**			**2,8**

	cod.	eur €	cm.	kg.
Coprivaso sottile in termoindurente chiusura rallentata e sgancio rapido. Slim Seat Cover in thermosetting, soft close and quick release. bianco lucido *white shiny*	**BRCOPRSLTICR 000**			**2,8**
nero lucido *black shiny*	**BRCOPRSLTICR 002**			**2,8**

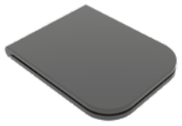

	cod.	eur €	cm.	kg.
Coprivaso sottile in termoindurente chiusura rallentata e sgancio rapido per wc colorati. Slim Seat Cover in thermosetting, soft close and quick release for colored wc. tutti i colori *all colours*	**BRCOPRSLTICR XXX**			**2,8**

Brio

ACCESSORI _ *ACCESSORIES*

	cod.	eur €	cm.	kg.
Kit fissaggio a scomparsa a parete per wc e bidet terra. *Wall concealed fixing kit for toilet and bidet.*	**ACS51**			**0,3**
Connessione per scarico suolo. *Drainage connector for floor Trap.*	**ACS100**			**0,6**
Sistema erogazione acqua per vaso/bidet (necessita di rubinetto a muro non incluso). *Wc water system for wc/bidet (Mixer wall mounted needed not included).*	**ACS114**			**0,1**
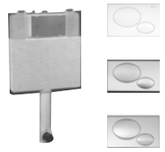 Cassetta di scarico ad incasso con placca push doppio flusso, disponibile nei colori bianco lucido, cromo satinato e cromo lucido (Specificare colore placca all'ordine). *Concealed cistern with dual push button plate available in white shiny, chrome matt and chrome shiny finishing (Specify push button plate colours at order).*	**ACS90** bianco lucido *white shiny*			**4,5**
	ACS91 cromo satinato *chrome matt*			**4,5**
	ACS92 cromo lucido *chrome shiny*			**4,5**

BIDET A TERRA
BIDET BACK TO WALL

Bidet a terra monoforo (senza foro, tre fori su richiesta). *Bidet back to wall one hole (no hole, three holes on request).* bianco lucido *white shiny*	**BRBI01 000**		**36x52,5**	**25,7**
colorato *colored*	**BRBI01 XXX**		**36x52,5**	**25,7**

ACCESSORI _ *ACCESSORIES*

Kit fissaggio a scomparsa a parete per wc e bidet terra. *Wall concealed fixing kit for toilet and bidet.*	**ACS51**			**0,3**

Piletta Click-clack tonda con troppopieno 1” 1/4 h 60mm. *Round click-clack waste with overflow 1” 1/4 h 60mm.*	**PILTONCON**			**0,3**

Piletta Click-clack quadra con troppopieno 1” 1/4 h 60mm. *Square click-clack waste with overflow 1” 1/4 h 60mm.*	**PILQUCON**			**0,3**

Piletta click - clack tonda universale in ottone cromato per lavabi con e senza troppopieno completa di copripiletta in ceramica bianco lucido o colorata, specificare colore all’ordine. *Universal round click-clack waste in chrome-plated brass for washbasins with and without overflow complete with glossy white ceramic cover or coloured cover, please specify colour at order.*	**PILTONUNIAR 000** **PILTONUNIAR XXX**			**0,1**

Sifone per bidet finitura cromo lucido. *Trap for bidet in shiny chrome finishing.*	**SIFBI**			**0,6**

Brio

VASO MONOBLOCCO
MONOBLOCK WC

	cod.	eur €	cm.	kg.
Vaso monoblocco senza brida con sistema di scarico Smart Clean, scarico a parete, convertibile a pavimento con curva tecnica (vedi cod. ACS100). Coprivaso, cassetta e curva tecnica non inclusi. *Wc monoblock rimless Smart Clean flushing system wall drain suitable for floor drain with technical elbow (see code ACS100). Seat Cover, cistern and technical elbow not included.* bianco lucido *white shiny*	**BRMBL 000**		**36x69**	**33,0**
colorato *colored*	**BRMBL XXX**		**36x69**	**33,0**

Cassetta per vaso monoblocco (meccanismo di scarico non incluso vedi cod. ACS82). *Cistern suiting for wc monoblock (dual flushing system not included see code ACS82).* bianco lucido *white shiny*	**BRCIMBL 000**		**36x17xh45**	**15,0**
colorato *colored*	**BRCIMBL XXX**		**36x17xh45**	**15,0**

Coprivaso avvolgente in termoindurente chiusura rallentata e sgancio rapido. Wrapover Seat Cover in thermosetting, soft close and quick release. bianco lucido *white shiny*	**BRCOPRTICR 000**			**2,8**

Coprivaso sottile in termoindurente chiusura rallentata e sgancio rapido. Slim Seat Cover in thermosetting, soft close and quick release. bianco lucido *white shiny*	**BRCOPRSLTICR 000**			**2,8**
nero lucido *black shiny*	**BRCOPRSLTICR 002**			**2,8**

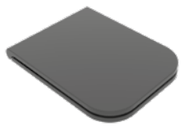

Coprivaso sottile in termoindurente chiusura rallentata e sgancio rapido per wc colorati. Slim Seat Cover in thermosetting, soft close and quick release for colored wc. tutti i colori *all colours*	**BRCOPRSLTICR XXX**			**2,8**

ACCESSORI _ *ACCESSORIES*	cod.	eur €	cm.	kg.
Kit fissaggio a scomparsa a parete per wc e bidet terra. *Wall concealed fixing kit for toilet and bidet.*	**ACS51**			**0,3**
Meccanismo di scarico doppio flusso per cassetta mono-blocco. *Dual flushing system suiting for monoblock cistern.*	**ACS82**			**0,9**
Connessione per scarico suolo. *Drainage connector for floor Trap.*	**ACS100**			**0,6**
Sistema erogazione acqua per vaso/bidet (nececessita di rubinetto a muro non incluso). *Wc water system for wc/bidet (Mixer wall mounted needed not included).*	**ACS114**			**0,1**

Lavabi per Brio
Basins for Brio

LAVABO EASY 45 QUADRO *EASY WASHBASIN 45 SQUARE*	cod.	eur e	cm.	kg.
C Lavabo Easy Quadro bordo fino, cm 45. *Easy Washbasin Square cm 45 thin edge.* bianco lucido *white shiny*	**EALAVQU45 000**		**45x45**	**11,0**
colorato *colored*	**EALAVQU45 XXX**		**45x45**	**11,0**
LAVABO EASY 45 TONDO ***EASY WASHBASIN 45 ROUND***				
C Lavabo Easy Tondo bordo fino, cm Ø45. *Easy Washbasin Round cm Ø45 thin edge.* bianco lucido *white shiny*	**EALAVRO45 000**		**Ø45**	**10,0**
colorato *colored*	**EALAVRO45 XXX**		**Ø45**	**10,0**
LAVABO EASY 55 ***EASY WASHBASIN 55***				
C Lavabo Easy Ovale bordo fino, cm 55. *Easy Washbasin Oval cm 55 thin edge.* bianco lucido *white shiny*	**EALAVOV55 000**		**55x42**	**11,5**
colorato *colored*	**EALAVOV55 XXX**		**55x42**	**11,5**
LAVABO EASY 60 ***EASY WASHBASIN 60***				
C Lavabo Easy rettangolare bordo fino, cm 60. *Easy Washbasin rectangular cm 60 thin edge.* bianco lucido *white shiny*	**EALAVRE60 000**		**60x42**	**14,0**
colorato *colored*	**EALAVRE60 XXX**		**60x42**	**14,0**
LAVABO EASY 60 CON TROPPO PIENO ***EASY WASHBASIN 60***				
C Lavabo Easy rettangolare bordo fino, cm 60 con troppo pieno. *Easy Washbasin rectangular cm 60 thin edge with overflow* bianco lucido *white shiny*	**EALAVTP60 000**		**60x42**	**14,0**
colorato *colored*	**EALAVTP60 XXX**		**60x42**	**14,0**

LAVABO ZENITH FS 50
ZENITH WASHBASIN FS 50

Lavabo Zenith bordo fino, cm 50.

Zenith Washbasin cm 50 thin edge.

	cod.	eur €	cm.	kg.
bianco lucido *white shiny*	ZELAVFS50 000		50x40	13,0
colorato *colored*	ZELAVFS50 XXX		50x40	13,0

LAVABO ZENITH FS 60
ZENITH WASHBASIN FS 60

Lavabo Zenith bordo fino, cm 60.

Zenith Washbasin cm 60 thin edge.

	cod.	eur €	cm.	kg.
bianco lucido *white shiny*	ZELAVFS60 000		60x40	14,0
colorato *colored*	ZELAVFS60 XXX		60x40	14,0

LAVABO ZENITH FS 80
ZENITH WASHBASIN FS 80

Lavabo Zenith bordo fino, cm 80.

Zenith Washbasin cm 80 thin edge.

	cod.	eur €	cm.	kg.
bianco lucido *white shiny*	ZELAVFS80 000		80x40	17,0
colorato *colored*	ZELAVFS80 XXX		80x40	17,0

LAVABO ZENITH FS 100
ZENITH WASHBASIN FS 100

Lavabo Zenith bordo fino, cm 100.

Zenith Washbasin cm 100 thin edge.

	cod.	eur €	cm.	kg.
bianco lucido *white shiny*	ZELAVFS100 000		100x40	21,0
colorato *colored*	ZELAVFS100 XXX		100x40	21,0

LAVABO SQUARE 32
SQUARE WASHBASIN 32

Lavabo Square cm 32 monoforo (senza foro su richiesta).
Fissaggi inclusi (vedi cod. ACS60).

Square Washbasin cm 32 one hole (no hole on request).
Fixing kit included (see code ACS60).

	cod.	eur €	cm.	kg.
bianco lucido *white shiny*	SQULAV 000		32x37	9,6
colorato *colored*	SQULAV XXX		32x37	9,6

ACCESSORI _ *ACCESSORIES*

Piletta Click-clack tonda senza troppopieno 1” 1/4 h 30mm. *Round click-clack waste without overflow 1” 1/4 h 30mm.*	PILTONSEN30			0,3

Piletta Click-clack quadra senza troppopieno 1” 1/4 h 30mm. *Square click-clack waste without overflow 1” 1/4 h 30mm.*	PILQUSEN30			0,3

Piletta Click-clack ovale senza troppopieno 1” 1/4 h 30mm. *Oval click-clack waste without overflow 1” 1/4 h 30mm.*	PILOVSEN30			0,3

Piletta click - clack tonda universale in ottone cromato per lavabi con e senza troppopieno completa di copripiletta in ceramica bianco lucido o colorata, specificare colore all’ordine. *Universal round click-clack waste in chrome-plated brass for washbasins with and without overflow complete with glossy white ceramic cover or coloured cover, please specify colour at order.*	PILTONUNIAR 000 PILTONUNIAR XXX			0,1

Sifone tondo finitura cromo lucido per lavabo 1” 1/4. *Round Trap in shiny chrome finishing for Washbasin 1” 1/4.*	SIFTON			0,5

Sifone quadro finitura cromo lucido per lavabo 1” 1/4. *Square Trap in shiny chrome finishing for Washbasin 1” 1/4.*	SIFQUAD			0,8

Sifone tondo compatto H mm 70, finitura cromo lucido per lavabo 1 “ 1/4. *Short round Trap H mm 70, in shiny chrome finishing for Washbasin 1” 1/4.*	SIFCO			1,0

Sifone per lavabo scarico a pavimento 1” 1/4. *Trap for Washbasin floor discharge 1” 1/4.*	SIF300			1,3

Kit viti di fissaggio per lavabo sospeso. *Fixing screws kit for wall-hung Washbasin.*	ACS60			0,2

LAVABO BRIO 60
BRIO WASHBASIN 60

Lavabo Brio cm 60 monoforo (senza foro, tre fori su richiesta). Fissaggi inclusi (vedi cod. ACS60).

Brio Washbasin cm 60 one hole (no hole, three holes on request). Fixing kit included (see code ACS60).

	cod.	eur €	cm.	kg.
bianco lucido *white shiny*	**BRLAV60 000**		**60x45**	**15,5**
colorato *colored*	**BRLAV60 XXX**		**60x45**	**15,5**

LAVABO BRIO 80
BRIO WASHBASIN 80

Lavabo Brio cm 80 monoforo (senza foro, tre fori su richiesta). Fissaggi inclusi (vedi cod. ACS60).

Brio Washbasin cm 80 one hole (no hole, three holes on request). Fixing kit included (see code ACS60).

	cod.	eur €	cm.	kg.
bianco lucido *white shiny*	**BRLAV80 000**		**80x45**	**18,0**
colorato *colored*	**BRLAV80 XXX**		**80x45**	**18,0**

LAVABO BRIO 105
BRIO WASHBASIN 105

Lavabo Brio cm 105 monoforo (senza foro, tre fori, doppia rubinetteria Sx e Dx su richiesta). Fissaggi inclusi (vedi cod. ACS60).

Brio Washbasin cm 105 one hole (no hole, three holes, double taps Left and Right on request). Fixing kit included (see code ACS60).

	cod.	eur €	cm.	kg.
bianco lucido *white shiny*	**BRLAV105 000**		**105x45**	**23,6**
colorato *colored*	**BRLAV105 XXX**		**105x45**	**23,6**

LAVABO QUAD 60
QUAD WASHBASIN 60

Lavabo Quad cm 60 monoforo (senza foro, tre fori su richiesta). Fissaggi inclusi (vedi cod. ACS60).

Quad Washbasin cm 60 one hole (no hole, three holes on request). Fixing kit included (see code ACS60).

	cod.	eur €	cm.	kg.
bianco lucido *white shiny*	**QULAV60 000**		**60x47**	**18,0**
colorato *colored*	**QULAV60 XXX**		**60x47**	**18,0**

LAVABO QUAD 80
QUAD WASHBASIN 90

Lavabo Quad cm 80 monoforo (senza foro, tre fori su richiesta). Fissaggi inclusi (vedi cod. ACS60).

Quad Washbasin cm 80 one hole (no hole, three holes on request). Fixing kit included (see code ACS60).

	cod.	eur €	cm.	kg.
bianco lucido *white shiny*	**QULAV80 000**		**80x47**	**23,0**
colorato *colored*	**QULAV80 XXX**		**80x47**	**23,0**

LAVABO ZENITH BW 50
ZENITH WASHBASIN BW 50

Lavabo Zenith bordo fino, cm 50 monoforo (senza foro, tre fori su richiesta). Fissaggi inclusi (vedi cod. ACS60).

Zenith Washbasin cm 50 thin edge, one hole (no hole, three holes, on request). Fixing kit included (see code ACS60).

	cod.	eur €	cm.	kg.
bianco lucido *white shiny*	**ZELAVBW50 000**		**50x46**	**13,0**
colorato *colored*	**ZELAVBW50 XXX**		**50x46**	**13,0**

LAVABO ZENITH BW 60
ZENITH WASHBASIN BW 60

Lavabo Zenith bordo fino, cm 60 monoforo (senza foro, tre fori su richiesta). Fissaggi inclusi (vedi cod. ACS60).

Zenith Washbasin cm 60 thin edge, one hole (no hole, three holes, on request). Fixing kit included (see code ACS60).

	cod.	eur €	cm.	kg.
bianco lucido *white shiny*	**ZELAVBW60 000**		**60x46**	**17,0**
colorato *colored*	**ZELAVBW60 XXX**		**60x46**	**17,0**

LAVABO ZENITH BW 80
ZENITH WASHBASIN BW 80

Lavabo Zenith bordo fino, cm 80 monoforo (senza foro, tre fori su richiesta). Fissaggi inclusi (vedi cod. ACS60).

Zenith Washbasin cm 80 thin edge, one hole (no hole, three holes, on request). Fixing kit included (see code ACS60).

	cod.	eur €	cm.	kg.
bianco lucido *white shiny*	**ZELAVBW80 000**		**80x46**	**21,0**
colorato *colored*	**ZELAVBW80 XXX**		**80x46**	**21,0**

LAVABO ZENITH BW 102
ZENITH WASHBASIN BW 102

	cod.	eur €	cm.	kg.
Lavabo Zenith bordo fino cm 102 monoforo (senza foro o monoforo doppia rubinetteria Sx e Dx su richiesta). Fissaggi inclusi (vedi cod. ACS60). *Zenith Washbasin cm 102 thin edge one hole (no hole or one hole double taps Left and Right on request). Fixing kit included (see code ACS60).*				
bianco lucido *white shiny*	**ZELAVBW102 000**		**102x46**	**27,0**
colorato *colored*	**ZELAVBW102 XXX**		**102x46**	**27,0**

ACCESSORI _ *ACCESSORIES*

Piletta Click-clack tonda con troppopieno 1” 1/4 h 60mm. *Round click-clack waste with overflow 1” 1/4 h 60mm.*	**PILTONCON**			**0,3**
Piletta Click-clack quadra con troppopieno 1” 1/4 h 60mm. *Square click-clack waste with overflow 1” 1/4 h 60mm.*	**PILQUCON**			**0,3**
Piletta Click-clack ovale con troppopieno 1” 1/4 h 60mm. *Oval click-clack waste with overflow 1” 1/4 h 60mm.*	**PILOVCON**			**0,3**
Piletta click - clack tonda universale in ottone cromato per lavabi con e senza troppopieno completa di copripiletta in ceramica bianco lucido o colorata, specificare colore all’ordine. *Universal round click-clack waste in chrome-plated brass for washbasins with and without overflow complete with glossy white ceramic cover or coloured cover, please specify colour at order.*	**PILTONUNIAR 000** **PILTONUNIAR XXX**			**0,1**
Sifone tondo finitura cromo lucido per lavabo 1” 1/4. *Round Trap in shiny chrome finishing for Washbasin 1” 1/4.*	**SIFTON**			**0,5**
Sifone quadro finitura cromo lucido per lavabo 1” 1/4. *Square Trap in shiny chrome finishing for Washbasin 1” 1/4.*	**SIFQUAD**			**0,8**
Sifone tondo compatto H mm 70, finitura cromo lucido per lavabo 1 “ 1/4. *Short round Trap H mm 70, in shiny chrome finishing for Washbasin 1” 1/4.*	**SIFCO**			**1,0**
Sifone per lavabo scarico a pavimento 1” 1/4. *Trap for Washbasin floor discharge 1” 1/4.*	**SIF300**			**1,3**
Kit viti di fissaggio per lavabo sospeso. *Fixing screws kit for wall-hung Washbasin.*	**ACS60**			**0,2**

	cod.	eur €	cm.	kg.
ACCESSORI _ *ACCESSORIES*				
Coppia staffe di fissaggio per lavabi sospesi Brio (vedi cod. BRLAV60 - 80 - 105). *Pair of fixing Brackets for wall-hung Washbasins Brio (see code BRLAV60 - 80 - 105).*	**ACS20**			**0,7**
Coppia staffe di fissaggio per lavabi sospesi Quad (vedi cod. QULAV60 - 80) e Zenith (vedi cod. ZELAVBW50 - 60 - 80 - 102). Pair of fixing Brackets for wall-hung Washbasins Quad (see code QULAV60 - 80) and Zenith (see code ZELAVBW50 - 60 - 80 - 102).	**ACS22**			**0,5**

Sun

VASCA IN ACRILICO
ACRYLIC BATHTUB

Vasca Sun free-standing in acrilico cm. 170x81 completa di piletta e scarico. *Free-standing acrylic Sun bathtub cm. 170x81 complete of waste and discharge.*				
bianco lucido *white shiny*	**VASU 000**		**170x81xh61**	**40,0**
colorato* *colored**	**VASU XXX**		**170x81xh61**	**40,0**

* La colorazione nelle vasche in acrilico è effettuata soltanto esternamente e l’interno è bianco.

** The bath tubs are coloured only outside, the internal part is white.*

Moon

VASCA IN ACRILICO
ACRYLIC BATHTUB

Vasca Moon free-standing in acrilico cm. 170x80 completa di piletta e scarico. *Free-standing acrylic Moon bathtub cm. 170x80 complete of waste and discharge.*				
bianco lucido *white shiny*	**VAMO 000**		**170x80xh65**	**49,0**
colorato* *colored**	**VAMO XXX**		**170x80xh65**	**49,0**

* La colorazione nelle vasche in acrilico è effettuata soltanto esternamente e l’interno è bianco.

** The bath tubs are coloured only outside, the internal part is white.*

*** Per disponibilità colori vasche in acrilico vedi pag. 356**
**** For acrylic bathtubs availability colours see pag. 356***

Brio

GSG CERAMIC DESIGN

BRWCSO

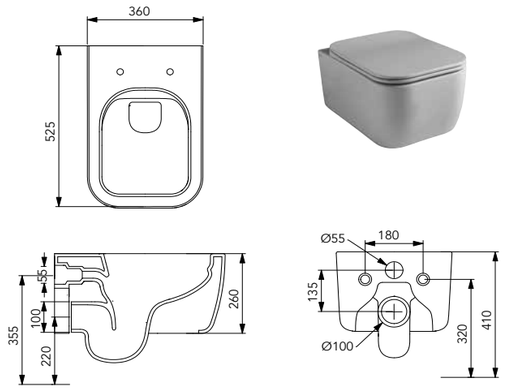

BRBISO

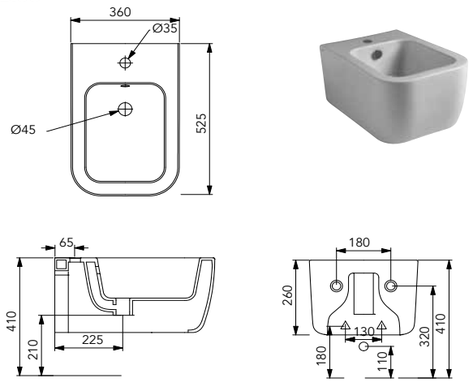

BRWC01

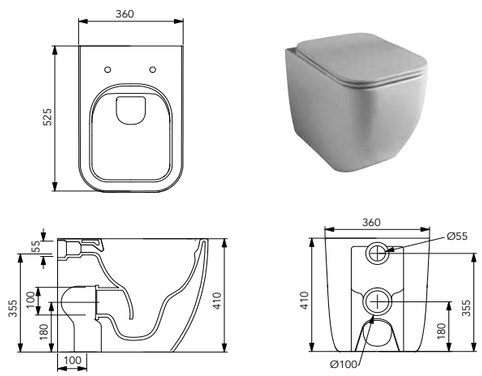

BRBI01

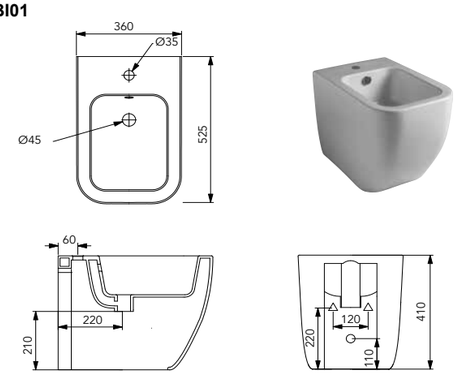

BRMBL-BRCIMBL

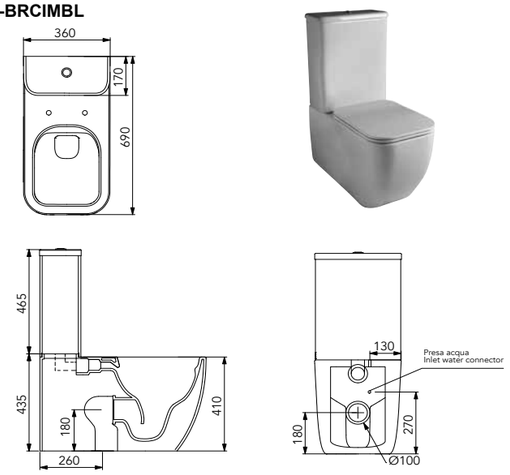

*** Le misure indicate possono variare dello 0,6% circa per usura stampi e per variazioni delle caratteristiche tecniche delle materia prime**

** The indicated sizes could have a variation of about 0,6% due to the usure of mould and variations in the raw materials*

GSG CERAMIC DESIGN

EALAVOV55

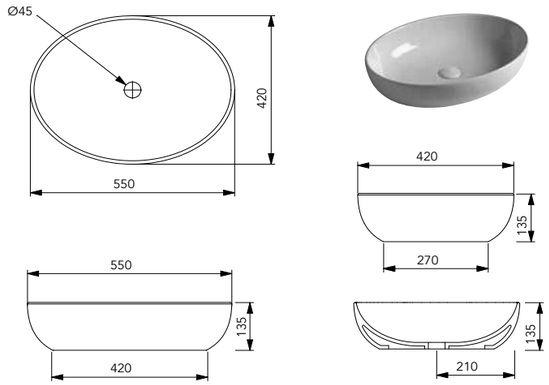

EALAVRE60

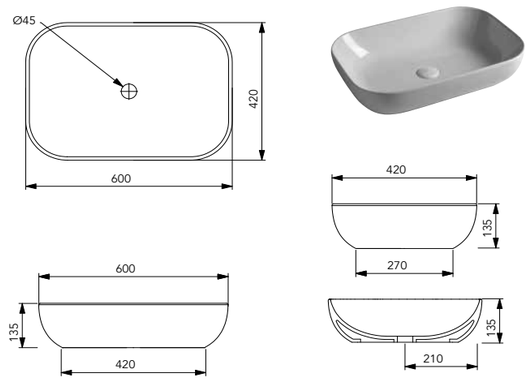

EALAVRO45

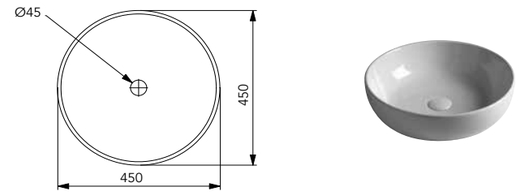

EALAVQU45

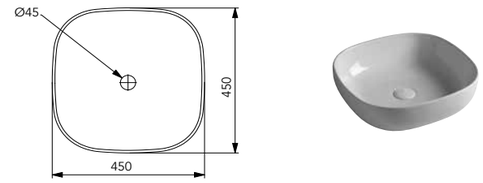

EALAV60TP

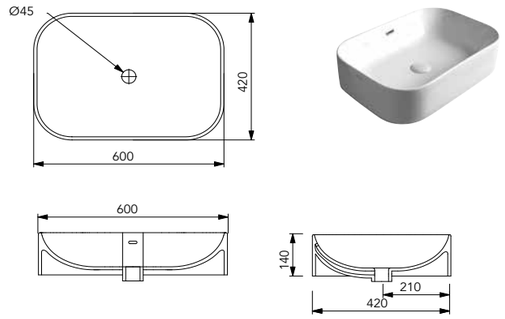

*** Le misure indicate possono variare dello 0,6% circa per usura stampi e per variazioni delle caratteristiche tecniche delle materia prime**

** The indicated sizes could have a variation of about 0,6% due to the usure of mould and variations in the raw materials*

ZELAVFS50

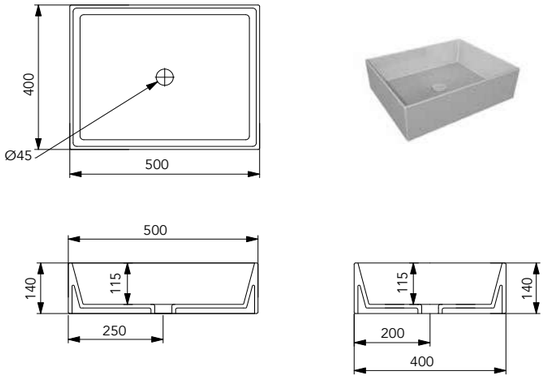

ZELAVFS60

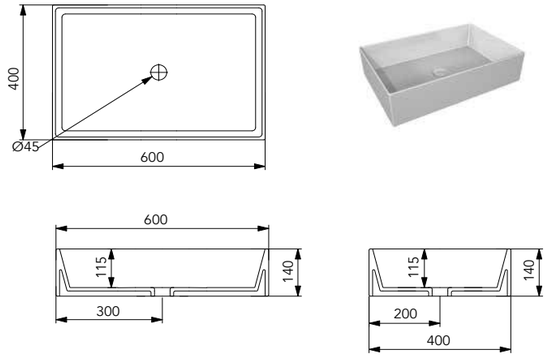

ZELAVFS80

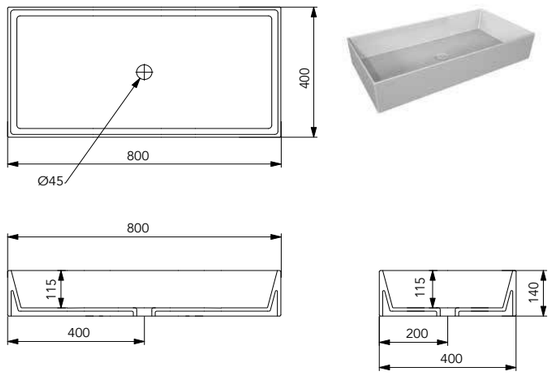

ZELAVFS100

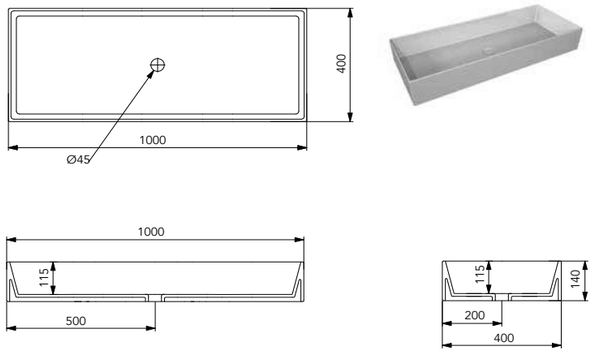

SQULAV

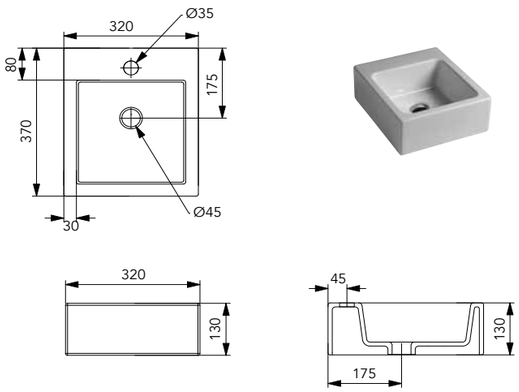

*** Le misure indicate possono variare dello 0,6% circa per usura stampi e per variazioni delle caratteristiche tecniche delle materia prime**

**** The indicated sizes could have a variation of about 0,6% due to the usure of mould and variations in the raw materials***

BRLAV60

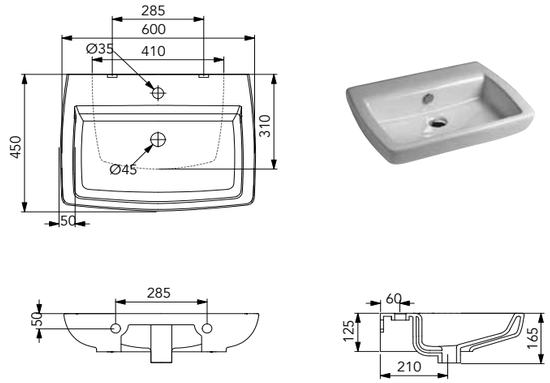

BRLAV80

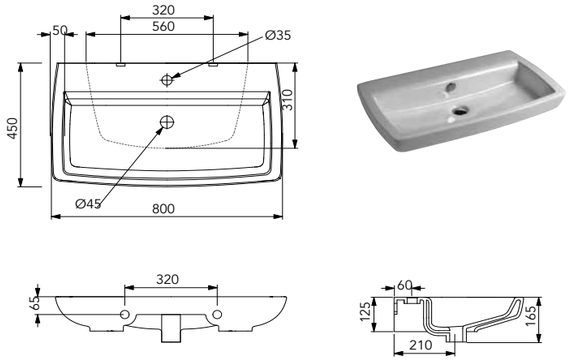

BRLAV105

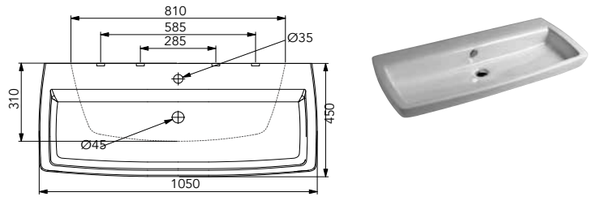

QULAV60

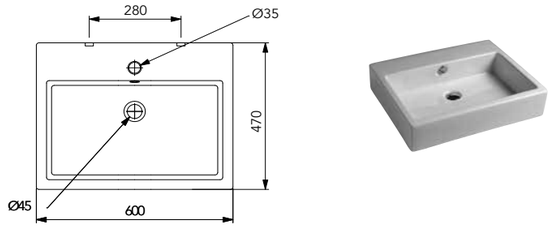

QULAV80

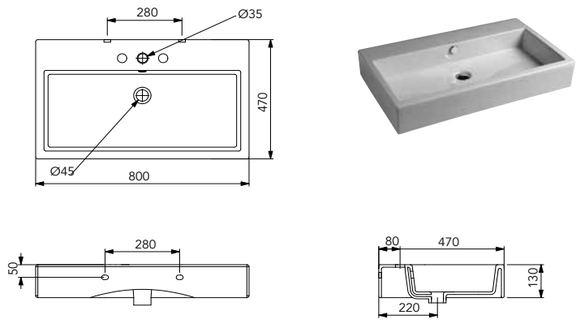

*** Le misure indicate possono variare dello 0,6% circa per usura stampi e per variazioni delle caratteristiche tecniche delle materia prime**

**** The indicated sizes could have a variation of about 0,6% due to the usure of mould and variations in the raw materials***

ZELAVBW50

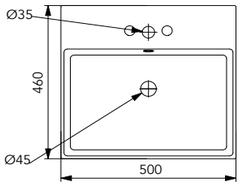

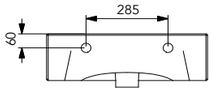

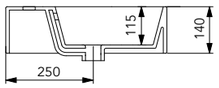

ZELAVBW60

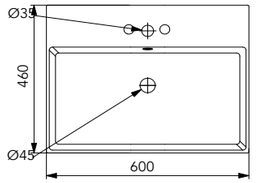

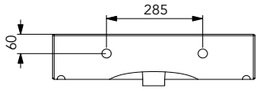

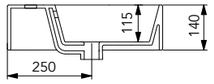

ZELAVBW80

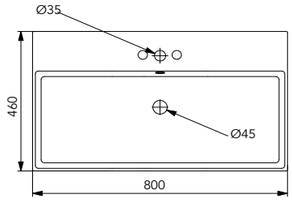

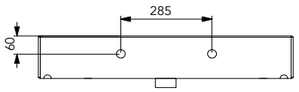

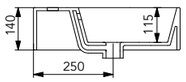

ZELAVBW102

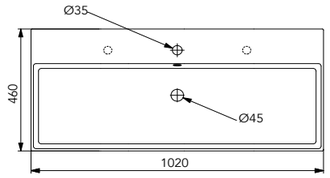

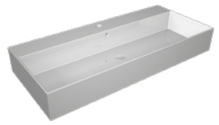

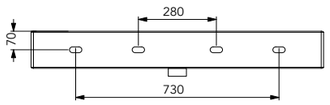

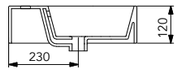

*** Le misure indicate possono variare dello 0,6% circa per usura stampi e per variazioni delle caratteristiche tecniche delle materia prime**

**** The indicated sizes could have a variation of about 0,6% due to the usure of mould and variations in the raw materials***

GSG CERAMIC DESIGN

VAMO

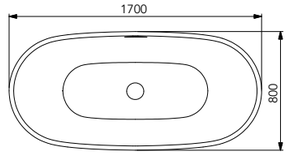

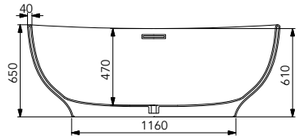

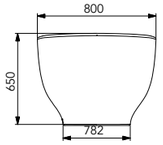

VASU

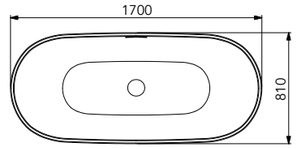

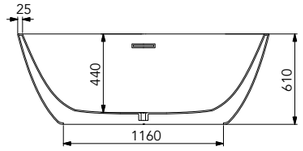

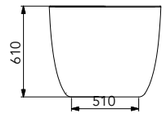

*** Le misure indicate possono variare dello 0,6% circa per usura stampi e per variazioni delle caratteristiche tecniche delle materia prime**

**** The indicated sizes could have a variation of about 0,6% due to the usure of mould and variations in the raw materials***

Brio

GSG CERAMIC DESIGN

Flut

GSG
CERAMIC DESIGN

Concept Flut

Flut: Il nuovo concept bath di GSG Ceramic Design, rilegge la contemporaneità attraverso codici stilistici appartenenti al nostro al immaginario storico.
Una rievocazione di linee archetipiche che “mai” hanno abbandonato la nostra quotidianità. Il catino; il vaso sul comò; il bicchiere a calice; la tazzina da the; tutta l’oggettistica primi novecento: E tornando ancora indietro nel tempo, tutti i codici degli ordini architettonici della classicità greca.
Declinata nelle versioni, sospesa (wc e bidet) e back to wall (wc e bidet), e corredata da con una gamma di lavabi sospesi ed appoggio in 6 misure, dalle linee raffinate ed evocative.
Un nuovo modo di rileggere la nostra memoria delle forme, che irrompe nella contemporaneità con la sua citazione costante del “tempo”.
Definizione di CLASSICO: “Classica, è quella cosa,che non esaurisce i suoi significati nel tempo”
cit. Italo Calvino.

Flut: the new concept of a bathroom, by The GSG Ceramic Design. A contemporary vision through our historic imagination.
Architectural lines used during our daily life, a bowl, a vase on a dressing table, a goblet and a tea cup, objects from the early 19th century. going back in time , our memory leads us to a classical Greece.
Declining all our styles; W.C and bidet wall hung, back to wall W.C. and bidet, together with a variety of washbasins, wall hung and back to wall in 6 measurements, evocative and elegant designs.
A new way to evoke our memory of forms that become contemporary reminding us of “time” defining a classic image.

GSG CERAMIC DESIGN

Colour story

BIANCO LUCIDO
WHITE GLOSSY
COD. FLWCSO 000
FLBISO 000

BIANCO SATINATO
WHITE MATT
COD. FLWCSO 001
FLBISO 001

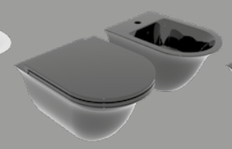

NERO LUCIDO
BLACK GLOSSY
COD. FLWCSO 002
FLBISO 002

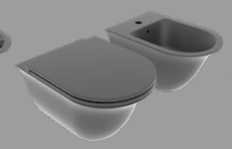

NERO SATINATO
BLACK MATT
COD. FLWCSO 003
FLBISO 003

PERGAMON LUCIDO
PERGAMON GLOSSY
COD. FLWCSO 013
FLBISO 013

PERGAMON SATINATO
PRGAMON MATT
COD. FLWCSO 015
FLBISO 015

MIELE SATINATO
MIELE MATT
COD. FLWCSO 016
FLBISO 016

CASTAGNA SATINATO
CASTAGNA MATT
COD. FLWCSO 017
FLBISO 017

CAFFÈ SATINATO
CAFFÈ MATT
COD. FLWCSO 018
FLBISO 018

NUVOLA SATINATO
NUVOLA MATT
COD. FLWCSO 019
FLBISO 019

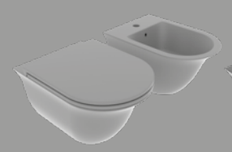

CEMENTO SATINATO
CEMENTO MATT
COD. FLWCSO 020
FLBISO 020

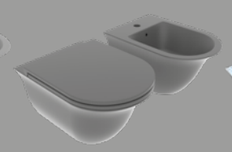

CENERE SATINATO
CENERE MATT
COD. FLWCSO 021
FLBISO 021

SKY LUCIDO
SKY GLOSSY
COD. FLWCSO 022
FLBISO 022

SKY SATINATO
SKY MATT
COD. FLWCSO 023
FLBISO 023

ACQUA LUCIDO
ACQUA GLOSSY
COD. FLWCSO 024
FLBISO 024

ACQUA SATINATO
ACQUA MATT
COD. FLWCSO 025
FLBISO 025

OLIVA SATINATO
OLIVA MAT
COD. FLWCSO 026
FLBISO 026

FLWCSO XXX ----------►

FLWC01 XXX ----------►

FLBISO XXX ----------►

FLBI01 XXX ----------►

Lavabi Flut
Washbasins Flut

Flut 42 tondo
Cod. FLLAVFSRO42

Flut 42 quadro
Cod. FLLAVFSQU42

Flut 50
Cod. FLLAVFS50

Flut 60
Cod. FLLAVFS60

Flut BW 65
Cod. FLLAVBW65

Flut BW 80
Cod. FLLAVBW80

Flut

GSG
CERAMIC DESIGN

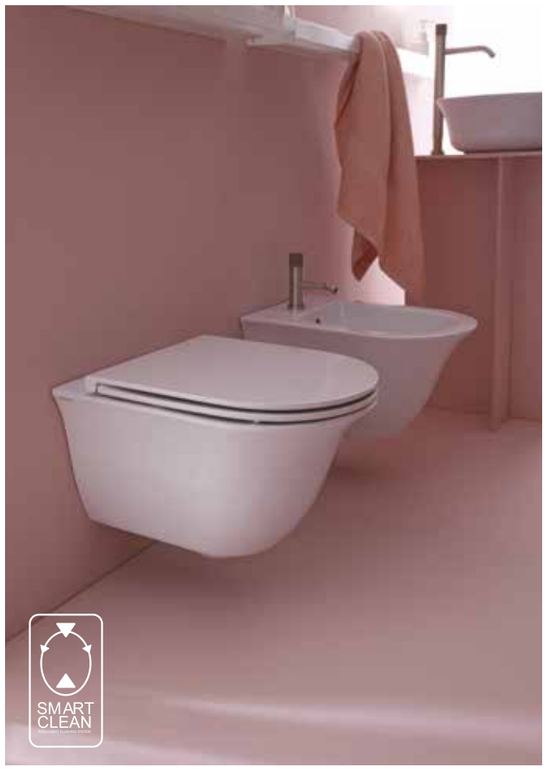

Flut

Flut

Smart clean

Sistema di scarico Smart Clean
Intelligent flushing system

SMART CLEAN è il nuovo ed innovativo sistema di scarico realizzato da GSG Ceramic Design. Grazie alla forma della sezione del vaso, l'acqua compie un percorso rotatorio che garantisce una pulizia più efficace. Con l'eliminazione della brida l'acqua viene convogliata direttamente sull'area interessata, evitando formazioni batteriche in aree nascoste e difficilmente raggiungibili.
Il sistema SMART CLEAN è disponibile nelle versioni FLUT, LIKE, BRIO e TOUCH.
La pulizia delle superfici esterne del vaso, è facilitata dal sistema a sganciamento rapido del coprivaso che avviene attraverso il pulsante di rilascio, un semplice gesto senza utensili.
Il sistema a sganciamento rapido è disponibile per le nuove collezioni FLUT, LIKE, BRIO, OZ, BOX.
ALTI STANDARD IGIENICI - FACILITA' DI PULIZIA - MAGGIORE COMFORT.

SMART CLEAN is the new and innovative flushing system made by GSG Ceramic Design. The particular form of the section of the WC makes the water flush in rotatory motion which guarantees a more effective cleaning. With the elimination of the rim, water is forced directly to the proper area, avoiding bacterial formations in hidden areas and difficult to reach.
SMART CLEAN system is available in versions FLUT, LIKE, BRIO, and TOUCH.
Clean the outer surface of the vessel, it is facilitated by the quick release system seat cover which occurs through the release button, a simple gesture without tools.
The quick release system is available for the new FLUT, LIKE, BRIO, OZ, BOX. collections.
HIGH STANDARD - TOILET EASY CLEANING - GREATER COMFORT.

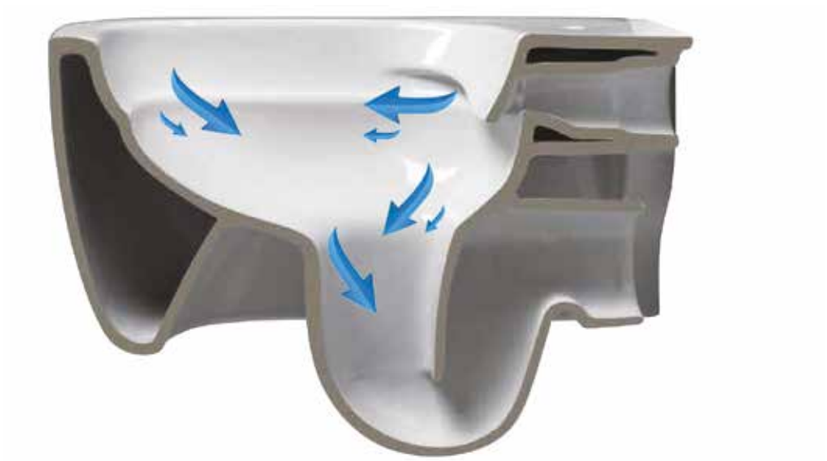

Flut

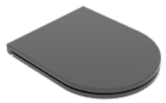

VASO SOSPESO *WALL-HUNG WC*	cod.	eur €	cm.	kg.
Vaso sospeso senza brida con sistema di scarico Smart Clean. Coprivaso e fissaggi non inclusi. *Wc wall-hung rimless with Smart Clean flushing system. Seat Cover and fixing kit not included.*				
bianco lucido *white shiny*	**FLWCSO 000**		**36x52,5**	**20,0**
colorato *colored*	**FLWCSO XXX**		**36x52,5**	**20,0**
Coprivaso avvolgente in termoindurente chiusura rallentata e sgancio rapido. Wrapover Seat Cover in thermosetting, soft close and quick release.				
bianco lucido *white shiny*	**FLCOPRTICR 000**			**2,6**
Coprivaso sottile in termoindurente chiusura rallentata e sgancio rapido. Slim Seat Cover in thermosetting, soft close and quick release.				
bianco lucido *white shiny*	**FLCOPRSLTICR 000**			**2,5**
nero lucido *black shiny*	**FLCOPRSLTICR 002**			**2,5**
Coprivaso sottile in termoindurente chiusura rallentata e sgancio rapido per wc colorati. Slim Seat Cover in thermosetting, soft close and quick release for colored wc.				
tutti i colori *all colours*	**FLCOPRSLTICR XXX**			**2,5**

Flut

ACCESSORI _ *ACCESSORIES*

	cod.	eur €	cm.	kg.
Sistema erogazione acqua per vaso/bidet (necessita di rubinetto a muro non incluso). *Wc water system for wc/bidet (Mixer wall mounted needed not included).*	**ACS114**			**0,1**
Accessorio per kit di fissaggio (in abbinamento al cod. ACS10 o ACS 94-95-96) con chiave lunga per facilitazione bloccaggio vaso o bidet sospeso. *Accessory for fixing kit (suiting for cod. ACS10 or ACS 94-95-96) with long key for an easier installation of wall-hung wc or bidet.*	**ACS40**			**0,3**
Coppia staffe di fissaggio per vaso o bidet sospeso. *Pair of fixing Brackets for wall-hung wc or bidet.*	**ACS10**			**3,5**
Cassetta di scarico ad incasso con placca push doppio flusso, disponibile nei colori bianco lucido, cromo satinato e cromo lucido (specificare colore placca all'ordine). *Concealed cistern with dual push button plate available in white shiny, chrome matt and chrome shiny finishing (specify push button plate colour at order).*	**ACS90** bianco lucido *white shiny* **ACS91** cromo satinato *chrome matt* **ACS92** cromo lucido *chrome shiny*			**4,5** **4,5** **4,5**
Struttura autoportante ad incasso per installazione vaso sospeso su pareti leggere, completa di cassetta di scarico e placca doppio flusso, disponibile nei colori bianco lucido, cromo satinato e cromo lucido (specificare colore placca all'ordine). *Recessed structure self-supporting for wall-hung wc installation in thin walls, with cistern and dual push button plate available in white shiny, chrome matt and chrome shiny finishing (specify push button plate colour at order).*	**ACS94** bianco lucido *white shiny* **ACS95** cromo satinato *chrome matt* **ACS96** cromo lucido *chrome shiny*			**14,0** **14,0** **14,0**
Protezione antiurto e acustica per vaso o bidet sospeso. *Acustic and crash protection suiting for wall-hung wc or bidet.*	**ACS70**			

Flut

BIDET SOSPESO
WALL HUNG BIDET

	cod.	eur €	cm.	kg.
Bidet sospeso monoforo (senza foro su richiesta). Fissaggi non inclusi. *Bidet wall-hung one hole (no hole on request). Fixing kit not included.* bianco lucido *white shiny*	**FLBISO 000**		**36x52,5**	**18,5**
colorato *colored*	**FLBISO XXX**		**36x52,5**	**18,5**

ACCESSORI _ *ACCESSORIES*

	cod.	eur €	cm.	kg.
Piletta Click-clack tonda con troppopieno 1" 1/4 h 60mm. *Round click-clack waste with overflow 1" 1/4 h 60mm.*	**PILTONCON**			**0,3**
Piletta Click-clack ovale con troppopieno 1" 1/4 h 60mm. *Oval click-clack waste with overflow 1" 1/4 h 60mm.*	**PILOVCON**			**0,3**
Piletta click - clack tonda universale in ottone cromato per lavabi con e senza troppopieno completa di copripiletta in ceramica bianco lucido o colorata, specificare colore all'ordine. *Universal round click-clack waste in chrome-plated brass for washbasins with and without overflow complete with glossy white ceramic cover or coloured cover, please specify colour at order.*	**PILTONUNIAR 000** **PILTONUNIAR XXX**			**0,1**
Sifone per bidet finitura cromo lucido. *Trap for bidet in shiny chrome finishing.*	**SIFBI**			**0,6**
Sifone tondo per bidet finitura cromo lucido. *Round Trap for bidet in shiny chrome finishing.*	**SIFTONBI**			**0,7**
Sifone quadro per bidet finitura cromo lucido. *Square Trap for bidet in shiny chrome finishing.*	**SIFQUADBI**			**0,8**
Accessorio per kit di fissaggio (in abbinamento al cod. ACS10 o ACS 94-95-96) con chiave lunga per facilitazione bloccaggio vaso o bidet sospeso. *Accessory for fixing kit (suiting for cod. ACS10 or ACS 94-95-96) with long key for an easier installation of wall-hung wc or bidet.*	**ACS40**			**0,3**
Coppia staffe di fissaggio per vaso o bidet sospeso. *Pair of fixing Brackets for wall-hung wc or bidet.*	**ACS10**			**3,5**
Struttura autoportante ad incasso per installazione bidet sospeso su pareti leggere in muratura e cartongesso. *Recessed self-supporting structure for wall-hung bidet installation in thin walls and drywall.*	**ACS98**			**3,2**
Protezione antiurto e acustica per vaso o bidet sospeso. *Acustic and crash protection suiting for wall-hung wc or bidet.*	**ACS70**			

Flut

VASO A TERRA
WC BACK TO WALL

	cod.	eur €	cm.	kg.
Vaso a terra senza brida con sistema di scarico Smart Clean, scarico a parete, convertibile a pavimento con curva tecnica (vedi cod. ACS100). Coprivaso e curva tecnica non inclusi. *Wc back to wall rimless with Smart Clean flushing system wall drain suitable for floor drain with technical elbow (see code ACS100). Seat Cover and technical elbow not included.* bianco lucido *white shiny*	**FLWC01 000**		**36x52,5**	**25,5**
colorato *colored*	**FLWC01 XXX**		**36x52,5**	**25,5**

	cod.	eur €	cm.	kg.
Coprivaso avvolgente in termoindurente chiusura rallentata e sgancio rapido. Wrapover Seat Cover in thermosetting, soft close and quick release. bianco lucido *white shiny*	**FLCOPRTICR 000**			**2,6**

	cod.	eur €	cm.	kg.
Coprivaso sottile in termoindurente chiusura rallentata e sgancio rapido. Slim Seat Cover in thermosetting, soft close and quick release. bianco lucido *white shiny*	**FLCOPRSLTICR 000**			**2,5**
nero lucido *black shiny*	**FLCOPRSLTICR 002**			**2,5**

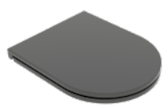

	cod.	eur €	cm.	kg.
Coprivaso sottile in termoindurente chiusura rallentata e sgancio rapido per wc colorati. Slim Seat Cover in thermosetting, soft close and quick release for colored wc. tutti i colori *all colours*	**FLCOPRSLTICR XXX**			**2,5**

Flut

ACCESSORI _ *ACCESSORIES*

	cod.	eur €	cm.	kg.
Kit fissaggio a scomparsa a parete per wc e bidet terra. *Wall concealed fixing kit for toilet and bidet.*	**ACS51**			**0,3**
Connessione per scarico suolo *Drainage connector for floor Trap*	**ACS100**			**0,6**
Sistema erogazione acqua per vaso/bidet (necessita di rubinetto a muro non incluso). *Wc water system for wc/bidet (Mixer wall mounted needed not included).*	**ACS114**			**0,1**
Cassetta di scarico ad incasso con placca push doppio flusso, disponibile nei colori bianco lucido, cromo satinato e cromo lucido (specificare colore placca all'ordine). *Concealed cistern with dual push button plate available in white shiny, chrome matt and chrome shiny finishing (specify push button plate colours at order).*	**ACS90** bianco lucido *white shiny* **ACS91** cromo satinato *chrome matt* **ACS92** cromo lucido *chrome shiny*			**4,5** **4,5** **4,5**
Connessione eccentrica per scarico al suolo. *Outlying drainage connector for floor Trap.*	**ACS102**			**0,7**

Flut

BIDET A TERRA
BIDET BACK TO WALL

	cod.	eur e	cm.	kg.
Bidet a terra monoforo (senza foro, tre fori su richiesta). *Bidet back to wall one hole (no hole, three holes on request).*				
bianco lucido *white shiny*	FLBI01 000		36x52,5	22,5
colorato *colored*	FLBI01 XXX		36x52,5	22,5

ACCESSORI _ *ACCESSORIES*

Kit fissaggio a scomparsa a parete per wc e bidet terra. *Wall concealed fixing kit for toilet and bidet.*	ACS51			0,3

Piletta Click-clack tonda con troppopieno 1” 1/4 h 60mm. *Round click-clack waste with overflow 1” 1/4 h 60mm.*	PILTONCON			0,3

Piletta Click-clack ovale con troppopieno 1” 1/4 h 60mm. *Oval click-clack waste with overflow 1” 1/4 h 60mm.*	PILOVCON			0,3

Piletta click - clack tonda universale in ottone cromato per lavabi con e senza troppopieno completa di copripiletta in ceramica bianco lucido o colorata, specificare colore all’ordine. *Universal round click-clack waste in chrome-plated brass for washbasins with and without overflow complete with glossy white ceramic cover or coloured cover, please specify colour at order.*	PILTONUNIAR 000 PILTONUNIAR XXX			0,1

Sifone per bidet finitura cromo lucido. *Trap for bidet in shiny chrome finishing.*	SIFBI			0,6

Lavabi Flut
Basins Flut

LAVABO FLUT 42 QUADRO
FLUT WASHBASIN 42 SQUARE

	cod.	eur e	cm.	kg.
Lavabo Flut Quadro bordo fino, cm 42. *Flut Washbasin Square cm 42 thin edge.*				
bianco lucido *white shiny*	FLLAVFSQU42 000		42x42	8,0
colorato *colored*	FLLAVFSQU42 XXX		42x42	8,0

LAVABO FLUT 42 TONDO
FLUT WASHBASIN 42 ROUND

Lavabo Flut Tondo bordo fino, cm Ø42. *Flut Washbasin Round cm Ø42 thin edge.*				
bianco lucido *white shiny*	FLLAVFSRO42 000		Ø42	8,0
colorato *colored*	FLLAVFSRO42 XXX		Ø42	8,0

LAVABO FLUT 50
FLUT WASHBASIN 50

Lavabo Flut bordo fino, cm 50. *Flut Washbasin cm 50 thin edge.*				
bianco lucido *white shiny*	FLLAVFS50 000		50x40	9,0
colorato *colored*	FLLAVFS50 XXX		50x40	9,0

LAVABO FLUT 60
FLUT WASHBASIN 60

Lavabo Flut bordo fino, cm 60. *Flut Washbasin cm 60 thin edge.*				
bianco lucido *white shiny*	FLLAVFS60 000		60x40	10,5
colorato *colored*	FLLAVFS60 XXX		60x40	10,5

LAVABO EASY 45 QUADRO
EASY WASHBASIN 45 SQUARE

Lavabo Easy Quadro bordo fino, cm 45.

Easy Washbasin Square cm 45 thin edge.

	cod.	eur e	cm.	kg.
bianco lucido *white shiny*	EALAVQU45 000		45x45	11,0
colorato *colored*	EALAVQU45 XXX		45x45	11,0

LAVABO EASY 45 TONDO
EASY WASHBASIN 45 ROUND

Lavabo Easy Tondo bordo fino, cm Ø45.

Easy Washbasin Round cm Ø45 thin edge.

	cod.	eur e	cm.	kg.
bianco lucido *white shiny*	EALAVRO45 000		Ø45	10,0
colorato *colored*	EALAVRO45 XXX		Ø45	10,0

LAVABO EASY 55
EASY WASHBASIN 55

Lavabo Easy Ovale bordo fino, cm 55.

Easy Washbasin Oval cm 55 thin edge.

	cod.	eur e	cm.	kg.
bianco lucido *white shiny*	EALAVOV55 000		55x42	11,5
colorato *colored*	EALAVOV55 XXX		55x42	11,5

LAVABO EASY 60
EASY WASHBASIN 60

Lavabo Easy rettangolare bordo fino, cm 60.

Easy Washbasin rectangular cm 60 thin edge.

	cod.	eur e	cm.	kg.
bianco lucido *white shiny*	EALAVRE60 000		60x42	14,0
colorato *colored*	EALAVRE60 XXX		60x42	14,0

LAVABO EASY 60 CON TROPPO PIENO
EASY WASHBASIN 60

Lavabo Easy rettangolare bordo fino, cm 60 con troppo pieno.

Easy Washbasin rectangular cm 60 thin edge with overflow

	cod.	eur e	cm.	kg.
bianco lucido *white shiny*	EALAVTP60 000		60x42	14,0
colorato *colored*	EALAVTP60 XXX		60x42	14,0

LAVABO LIKE SLIM 45FS
LIKE SLIM WASHBASIN 45FS

Lavabo Like cm 45 bordo fino.

Like Washbasin cm 45 thin edge.

	cod.	eur e	cm.	kg.
bianco lucido *white shiny*	LKLAVFSBF45 000		45x34	8,5
colorato *colored*	LKLAVFSBF45 XXX		45x34	8,5

LAVABO LIKE SLIM 60FS
LIKE SLIM WASHBASIN 60FS

Lavabo Like cm 60 bordo fino.

Like Washbasin cm 60 thin edge.

	cod.	eur e	cm.	kg.
bianco lucido *white shiny*	LKLAVFSBF60 000		60x34	10,9
colorato *colored*	LKLAVFSBF60 XXX		60x34	10,9

LAVABO LIKE SLIM 80FS
LIKE SLIM WASHBASIN 80FS

Lavabo Like cm 80 bordo fino.

Like Washbasin cm 80 thin edge.

	cod.	eur e	cm.	kg.
bianco lucido *white shiny*	LKLAVFSBF80 000		80x34	14,4
colorato *colored*	LKLAVFSBF80 XXX		80x34	14,4

COLONNA FS
PEDESTAL FS

	cod.	eur €	cm.	kg.
Colonna per tutti i lavabi LIKE per installazione centro stanza. (Vedi cod. LKLAVFS45 - LKLAVFS60 - LKLAVFS80) con supporto di fissaggio a pavimento (vedi cod. SULACOFS) piletta e sifone a pavimento (vedi cod. SIFCOL) inclusi. *Pedestal for free standing Washbasins LIKE. (See. items LKLAVFS45 - LKLAVFS60 - LKLAVFS80) with fixing support to the floor (see code SULACOFS) waste and Trap for floor discharge (see code SIFCOL) included.* bianco lucido *white shiny*	**LKCOLFS 000**		**h72,5**	**26,0**
colorato *colored*	**LKCOLFS XXX**		**h72,5**	**26,0**

LAVABO RING 37
RING WASHBASIN 37

	cod.	eur €	cm.	kg.
Lavabo Ring cm 37 monoforo (senza foro su richiesta). *Ring Washbasin cm 37 one hole (no hole on request).* bianco lucido *white shiny*	**RILAV 000**		**Ø37**	**7,6**
colorato *colored*	**RILAV XXX**		**Ø37**	**7,6**

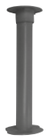

ACCESSORI _ *ACCESSORIES*

	cod.	eur €	cm.	kg.
Piletta Click-clack tonda senza troppopieno 1” 1/4 h 30mm. *Round click-clack waste without overflow 1” 1/4 h 30mm.*	**PILTONSEN30**			**0,3**
Piletta Click-clack ovale senza troppopieno 1” 1/4 h 30mm. *Oval click-clack waste without overflow 1” 1/4 h 30mm.*	**PILOVSEN30**			**0,3**
Piletta click - clack tonda universale in ottone cromato per lavabi con e senza troppopieno completa di copripiletta in ceramica bianco lucido o colorata, specificare colore all’ordine. *Universal round click-clack waste in chrome-plated brass for washbasins with and without overflow complete with glossy white ceramic cover or coloured cover, please specify colour at order.*	**PILTONUNIAR 000** **PILTONUNIAR XXX**			**0,1**
Sifone tondo finitura cromo lucido per lavabo 1” 1/4. *Round Trap in shiny chrome finishing for Washbasin 1” 1/4.*	**SIFTON**			**0,5**
Sifone quadro finitura cromo lucido per lavabo 1” 1/4. *Square Trap in shiny chrome finishing for Washbasin 1” 1/4..*	**SIFQUAD**			**0,8**
Sifone tondo compatto H mm 70, finitura cromo lucido per lavabo 1 “ 1/4. *Short round Trap H mm 70, in shiny chrome finishing for Washbasin 1” 1/4.*	**SIFCO**			**1,0**
Sifone per lavabo scarico a pavimento 1” 1/4. *Trap for Washbasin floor discharge 1” 1/4.*	**SIF300**			**1,3**
Sistema di sifonatura a pavimento per lavabi a colonna centro stanza Like (vedi cod. LKLAVFS45 - LKLAVFS60 - LKLAVFS80) *Trap system for floor discharge to suite column Washbasins Like free standing (see code LKLAVFS45 - LKLAVFS60 - LKLAVFS80).*	**SIFCOL**			**1,2**
Supporto di fissaggio a pavimento per lavabi Boing con colonna centro stanza (vedi cod. LKCOLFS). *Fixing frame work to the floor for Washbasin Boing with free standing pedestal (see code LKCOLFS).*	**SULACOFS**			**8,0**

LAVABO FLUT BW 65
FLUT WASHBASIN BW 65

	cod.	eur €	cm.	kg.
Lavabo Flut cm 65 bordo fino, monoforo (senza foro, tre fori su richiesta). Kit di fissaggio incluso (vedi cod. ACS60). *Flut Washbasin cm 65 thin edge one hole (no hole, three holes on request). Fixing kit included (see code ACS60).* bianco lucido *white shiny*	**FLLAVBW65 000**		**65x48**	**16,00**
colorato *colored*	**FLLAVBW65 XXX**		**65x48**	**16,00**

LAVABO FLUT BW 80
FLUT WASHBASIN BW 80

Lavabo Flut cm 80 bordo fino, monoforo (senza foro, tre fori su richiesta). Kit di fissaggio incluso (vedi cod. ACS60). *Flut Washbasin cm 80 thin edge one hole (no hole, three holes on request). Fixing kit included (see code ACS60).* bianco lucido *white shiny*	**FLLAVBW80 000**		**80x48**	**19,00**
colorato *colored*	**FLLAVBW80 XXX**		**80x48**	**19,00**

ACCESSORI *ACCESSORIES*

Piletta Click-clack tonda con troppopieno 1” 1/4 h 60mm. *Round click-clack waste with overflow 1” 1/4 h 60mm.*	**PILTONCON**			**0,3**

Piletta Click-clack ovale con troppopieno 1” 1/4 h 60mm. *Oval click-clack waste with overflow 1” 1/4 h 60mm.*	**PILOVCON**			**0,3**

Piletta click - clack tonda universale in ottone cromato per lavabi con e senza troppopieno completa di copripiletta in ceramica bianco lucido o colorata, specificare colore all’ordine. *Universal round click-clack waste in chrome-plated brass for washbasins with and without overflow complete with glossy white ceramic cover or coloured cover, please specify colour at order.*	**PILTONUNIAR 000** **PILTONUNIAR XXX**			**0,1**

Sifone tondo finitura cromo lucido per lavabo 1” 1/4. *Round Trap in shiny chrome finishing for Washbasin 1” 1/4.*	**SIFTON**			**0,5**

Sifone quadro finitura cromo lucido per lavabo 1” 1/4. *Square Trap in shiny chrome finishing for Washbasin 1” 1/4.*	**SIFQUAD**			**0,8**

Sifone tondo compatto H mm 70, finitura cromo lucido per lavabo 1 “ 1/4. *Short round Trap H mm 70, in shiny chrome finishing for Washbasin 1” 1/4.*	**SIFCO**			**1,0**

Sifone per lavabo scarico a pavimento 1” 1/4. *Trap for Washbasin floor discharge 1” 1/4.*	**SIF300**			**1,3**

	cod.	eur €	cm.	kg.
Kit viti di fissaggio per lavabo sospeso. *Fixing screws kit for wall-hung Washbasin.*	**ACS60**			**0,2**
Coppia staffe di fissaggio per lavabi Sospesi Like (vedi cod. LKLAVBW45 - 60 - 80). Pair of fixing Brackets for wall-hung Washbasins Like (see code LKLAVBW45 - 60 - 80).	**ACS22**			**0,5**

Sun

VASCA IN ACRILICO
ACRYLIC BATHTUB

Vasca Sun free-standing in acrilico cm. 170x81 completa di piletta e scarico. *Free-standing acrylic Sun bathtub cm. 170x81 complete of waste and discharge.* bianco lucido *white shiny*	**VASU 000**		**170x81xh61**	**40,0**
colorato* *colored**	**VASU XXX**		**170x81xh61**	**40,0**

Flut

VASCA IN ACRILICO
ACRYLIC BATHTUB

Vasca Flut free-standing in acrilico cm. 170x80 completa di piletta e scarico. *Free-standing acrylic Flut bathtub cm. 170x80 complete of waste and discharge.* bianco lucido *white shiny*	**VAFL 000**		**170x80xh64,5**	**51,0**
colorato* *colored**	**VAFL XXX**		**170x80xh64,5**	**51,0**

Moon

VASCA IN ACRILICO
ACRYLIC BATHTUB

Vasca Moon free-standing in acrilico cm. 170x80 completa di piletta e scarico. *Free-standing acrylic Moon bathtub cm. 170x80 complete of waste and discharge.* bianco lucido *white shiny*	**VAMO 000**		**170x80xh65**	**49,0**
colorato* *colored**	**VAMO XXX**		**170x80xh65**	**49,0**

* La colorazione nelle vasche in acrilico è effettuata soltanto esternamente e l’interno è bianco.
** The bath tubs are coloured only outside, the internal part is white.*

*** Per disponibilità colori vasche in acrilico vedi pag. 356**
**** For acrylic bathtubs availability colours see pag. 356***

Specchi per Flut
Mirror for Flut

	cod.	eur €		
Specchio Flut cm. 65 viti di fissaggio incluse. *Mirror Flut cm. 65, fixing kit included.*	**FLSP65**			
Specchio Flut cm. 90 viti di fissaggio incluse. *Mirror Flut cm. 90, fixing kit included.*	**FLSP90**			
Specchio Flut cm. 65 retroilluminato con luce a led fredda, con dispositivo per accensione touch screen. Viti di fissaggio incluse. *Flut mirror cm. 65 backlit with cold led light, with touch screen device. Fixing screws included.*	**FLSP65RI**			
Specchio Flut cm. 90 retroilluminato con luce a led fredda, con dispositivo per accensione touch screen. Viti di fissaggio incluse. *Flut mirror cm. 90 backlit with cold led light, with touch screen device. Fixing screws included.*	**FLSP90RI**			

Flut

FLWCSO

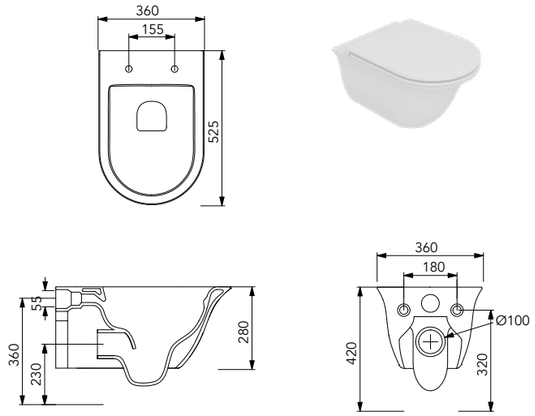

FLBISO

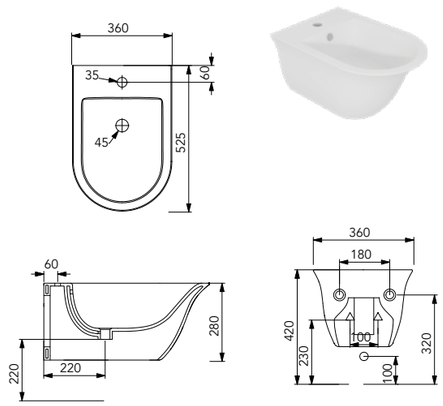

FLWC01

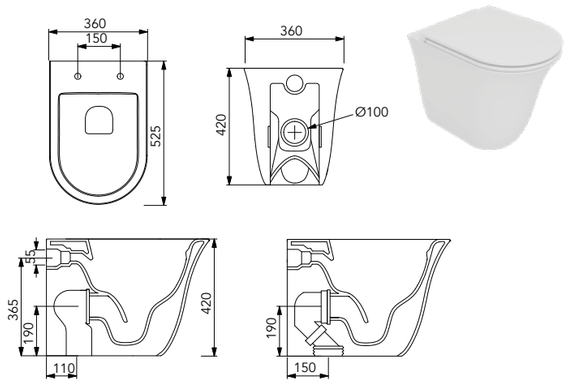

Con connessione eccentrica per scarico a suolo.
With outlying drainage connector for floor trap.

FLBI01

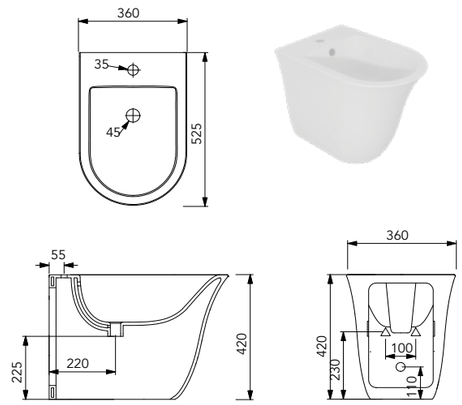

Flut

FLLAVFSQU42

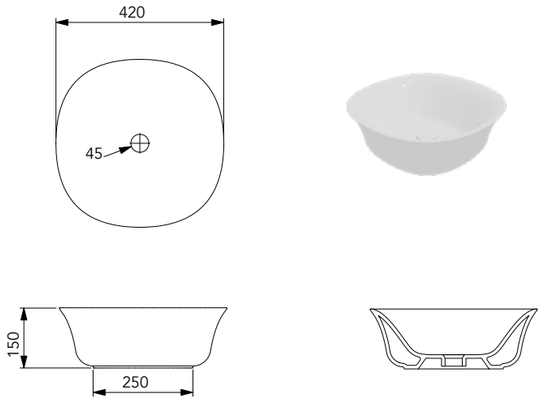

FLLAVFSRO42

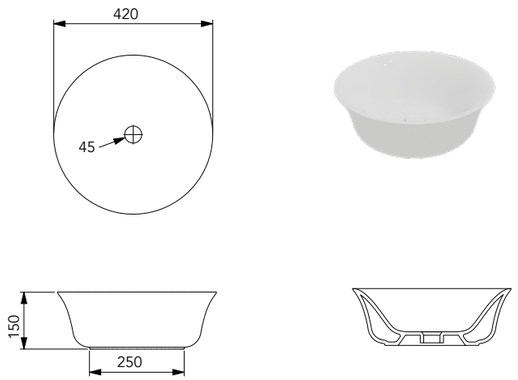

FLLAVFS50

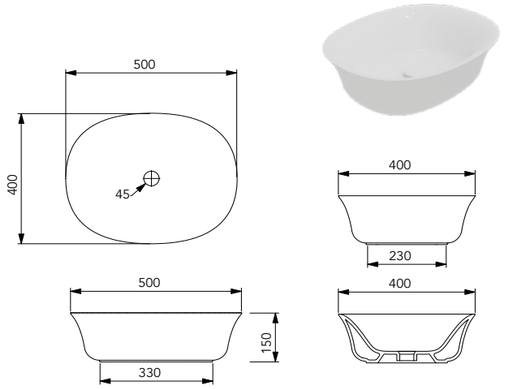

FLLAVFS60

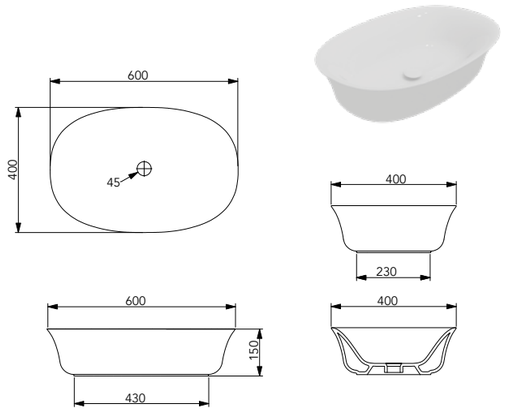

*** Le misure indicate possono variare dello 0,6% circa per usura stampi e per variazioni delle caratteristiche tecniche delle materia prime**

**** The indicated sizes could have a variation of about 0,6% due to the usure of mould and variations in the raw materials***

EALAVOV55

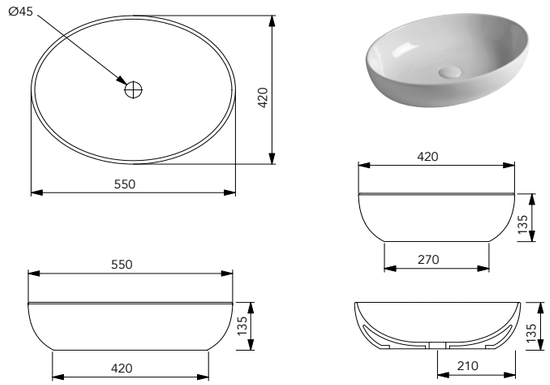

EALAVRE60

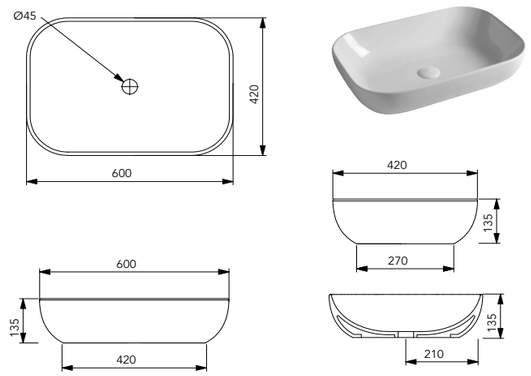

EALAVRO45

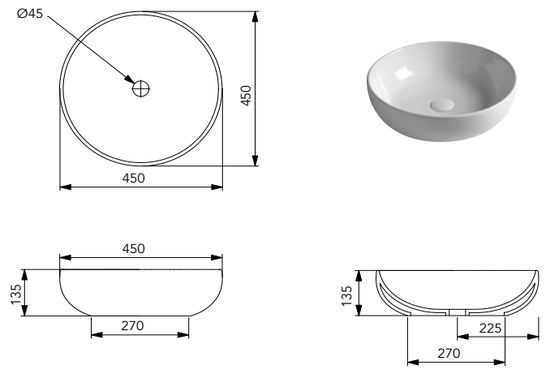

EALAVQU45

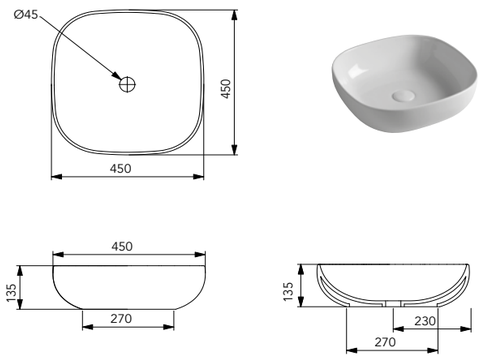

EALAV60TP

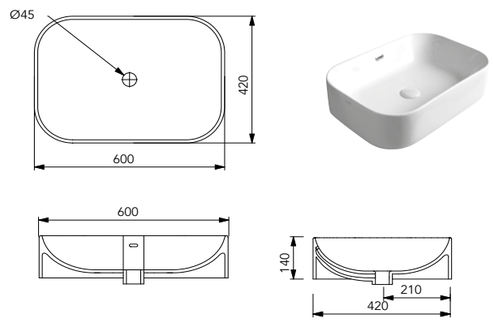

RILAV

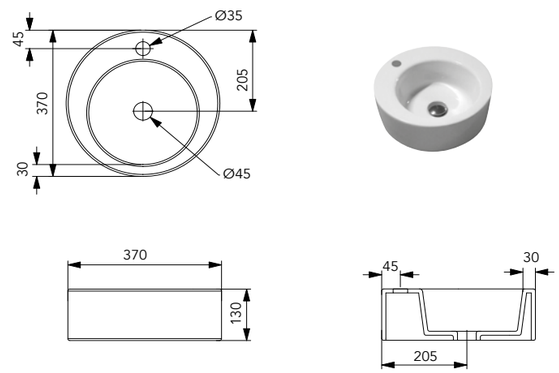

*** Le misure indicate possono variare dello 0,6% circa per usura stampi e per variazioni delle caratteristiche tecniche delle materia prime**

**** The indicated sizes could have a variation of about 0,6% due to the usure of mould and variations in the raw materials***

LKLAVFSBF45

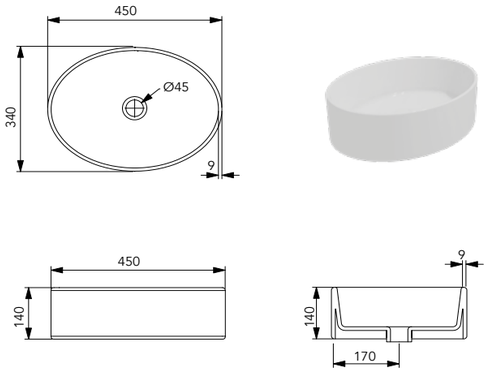

LKLAVFSBF60

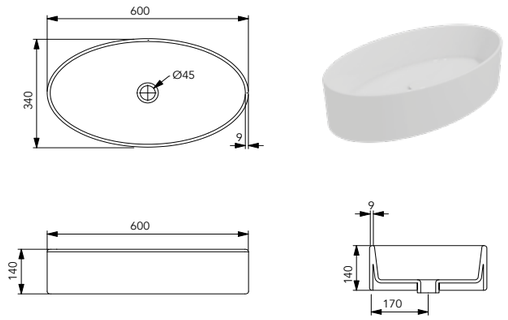

LKLAVFSBF80

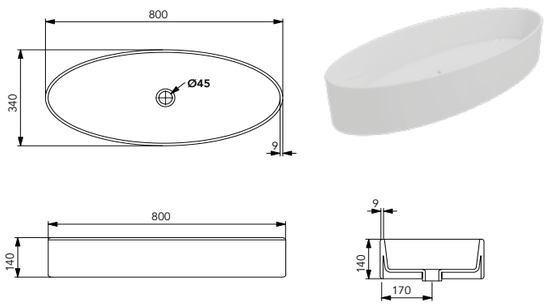

LKCOLFS

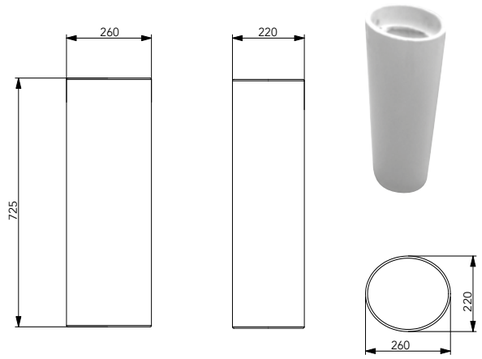

*** Le misure indicate possono variare dello 0,6% circa per usura stampi e per variazioni delle caratteristiche tecniche delle materia prime**

**** The indicated sizes could have a variation of about 0,6% due to the usure of mould and variations in the raw materials***

FLLAVBW65

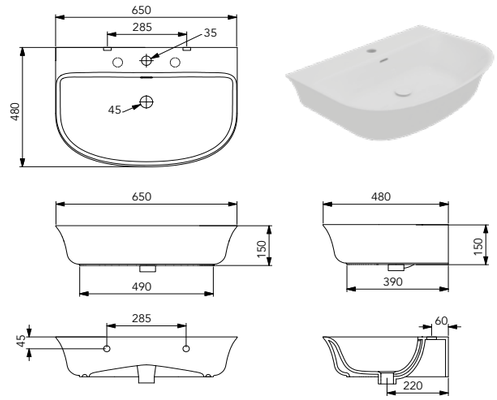

FLLAVBW80

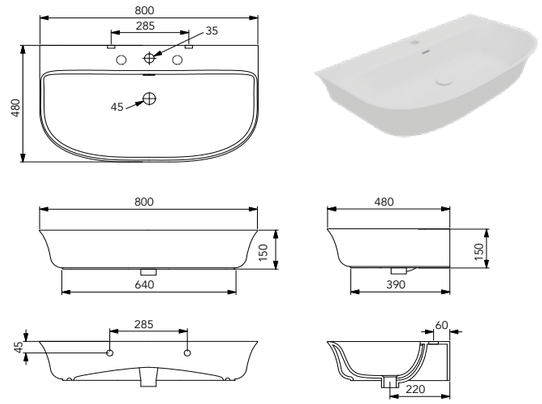

VAFL

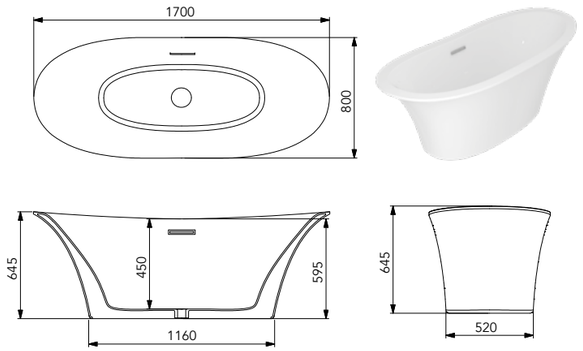

VAMO

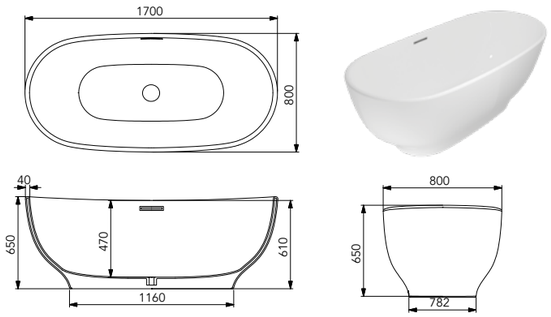

VASU

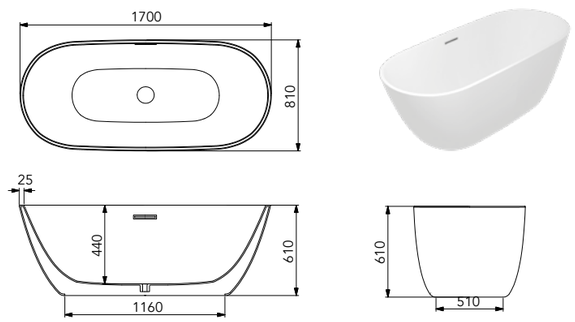

*** Le misure indicate possono variare dello 0,6% circa per usura stampi e per variazioni delle caratteristiche tecniche delle materia prime**

**** The indicated sizes could have a variation of about 0,6% due to the usure of mould and variations in the raw materials***

Flut

GSG
CERAMIC DESIGN

Time

Concept Time

Il progetto nasce dall'esigenza di riavvicinarci alle forme classiche ed eleganti, riprendendo contatto con atmosfere dal sapore retro.Forme che rievocano il concetto del bagno di "rappresentanza" di un certo impatto visivo, adatte alla decorazione sfarzosa e di lusso. L'oro, l'argento, motivi decorativi inneggianti al primo novecento con note ironiche ed attuali prendono posto in forme depurate da ogni orpello barocco, mantenendo gli archetipi delle linee classiche. Il concept TIME raccorda il passato al presente, rileggendo in maniera elegante e contemporanea il bagno nella sua declinazione più classica.

This project is born from a necessity to bring together classic forms and elegance, getting back in touch with a scent and retro' atmosphere. Shapes which come to mind is the concept of a master bathroom with a visual impact, ready for important and luxury decorations. Gold, Silver which remind us of the 19th century with ironic and modern suggestions interrupting the baroque idea but maintaining classic forms. Concept TIME leads us from the past to the present in an elegant way from classical forms to a contemporary style.

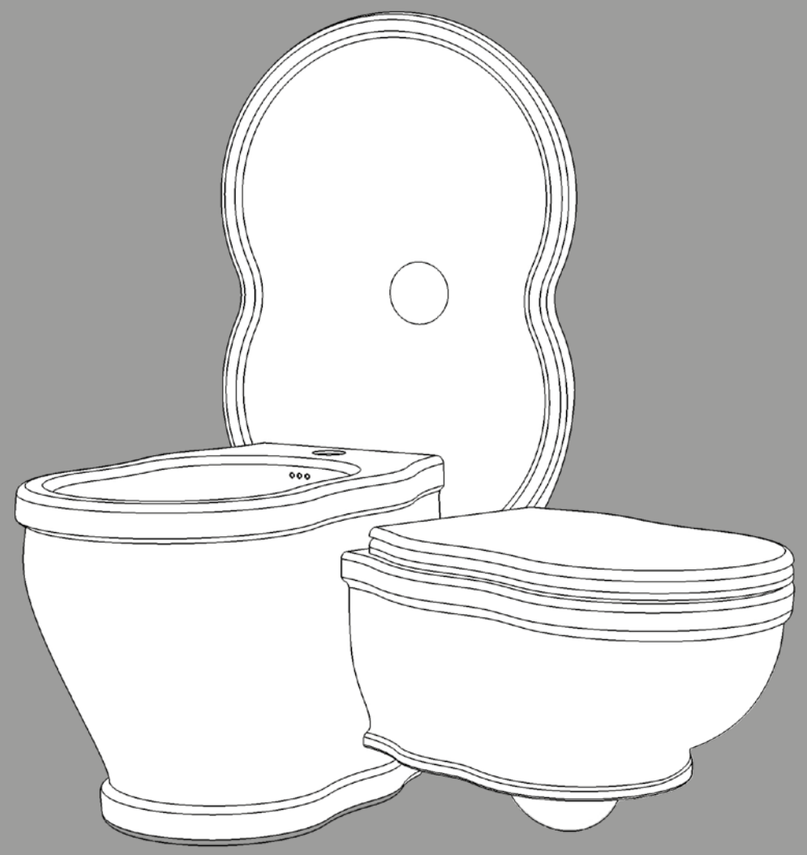

GSG
CERAMIC DESIGN

GSG CERAMIC DESIGN

Colour story

BIANCO LUCIDO
WHITE GLOSSY

COD. TIWCSO 000
TIBISO 000

BIANCO SATINATO
WHITE MATT

COD. TIWCSO 001
TIBISO 001

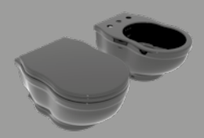

NERO LUCIDO
BLACK GLOSSY

COD. TIWCSO 002
TIBISO 002

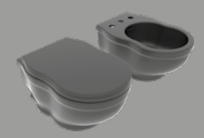

NERO SATINATO
BLACK MATT

COD. TIWCSO 003
TIBISO 003

PERGAMON LUCIDO
PERGAMON GLOSSY

COD. TIWCSO 013
TIBISO 013

Time

GSG CERAMIC DESIGN

TIWCSO XXX

TIWC01 XXX

TIBISO XXX

TIBI01 XXX

TICIMBL XXX

TIWC01 XXX

Time

Time

GSG
CERAMIC DESIGN

Time

GSG
CERAMIC DESIGN

Time

Time

VASO SOSPESO
WALL-HUNG WC

	cod.	eur €	cm.	kg.
Vaso sospeso. Coprivaso e fissaggi non inclusi. *Wc wall-hung. Seat Cover and fixing kit not included.* bianco lucido *white shiny*	**TIWCSO 000**		**35x54**	**22,0**
colorato *colored*	**TIWCSO XXX**		**35x54**	**22,0**
Coprivaso in poliestere con cerniere cromate. Polyester Seat Cover with chromed hinges. bianco lucido *white shiny*	**TICOPRCC 000**			**3,5**
Coprivaso in poliestere con cerniere cromo e chiusura rallentata. Polyester Seat Cover with chromed hinges and soft closing. bianco lucido *white shiny*	**TICOPRCCCR 000**			**4,0**
colorato *colours*	**TICOPRCCCR XXX**			**4,0**
Coprivaso in poliestere con cerniere oro e chiusura rallentata. Polyester Seat Cover with golden hinges and soft closing. bianco lucido *white shiny*	**TICOPRCOCR 000**			**4,0**
colorato *colored*	**TICOPRCOCR XXX**			**4,0**
Coprivaso in legno massello faggio (finitura noce) con cerniere cromo e chiusura rallentata. Wooden Seat Cover beech (wal nut finishes) with chromed hinges and soft closing.	**TICOPRLECCCR**			**4,0**
Coprivaso in legno massello faggio (finitura noce) con cerniere oro e chiusura rallentata. Wooden Seat Cover beech (wal nut finishes) with golden hinges and soft closing.	**TICOPRLECOCR**			**4,0**

GSG CERAMIC DESIGN

Time

ACCESSORI _ *ACCESSORIES*

	cod.	eur €	cm.	kg.
Sistema erogazione acqua per vaso/bidet (Necessita di rubinetto a muro non incluso). *Wc water system for wc/bidet (mixer wall mounted needed not included).*	**ACS114**			**0,1**
Accessorio per kit di fissaggio (in abbinamento al cod. ACS10 o ACS 94-95-96) con chiave lunga per facilitazione bloccaggio vaso o bidet sospeso. *Accessory for fixing kit (suiting for cod. ACS10 or ACS 94-95-96) with long key for an easier installation of wall-hung wc or bidet.*	**ACS40**			**0,3**
Coppia staffe di fissaggio per vaso o bidet sospeso. *Pair of fixing Brackets for wall-hung wc or bidet.*	**ACS10**			**3,5**
Cassetta di scarico ad incasso con placca push doppio flusso, disponibile nei colori bianco lucido, cromo satinato e cromo lucido (specificare colore placca all'ordine). *Concealed cistern with dual push button plate available in white shiny, chrome matt and chrome shiny finishing (specify push button plate colour at order).*	**ACS90** bianco lucido *white shiny* **ACS91** cromo satinato *chrome matt* **ACS92** cromo lucido *chrome shiny*			**4,5** **4,5** **4,5**
Struttura autoportante ad incasso per installazione vaso sospeso su pareti leggere, completa di cassetta di scarico e placca doppio flusso, disponibile nei colori bianco lucido, cromo satinato e cromo lucido (specificare colore placca all'ordine). *Recessed structure self-supporting for wall-hung wc installation in thin walls, with cistern and dual push button plate available in white shiny, chrome matt and chrome shiny finishing (specify push button plate colour at order).*	**ACS94** bianco lucido *white shiny* **ACS95** cromo satinato *chrome matt* **ACS96** cromo lucido *chrome shiny*			**14,0** **14,0** **14,0**
Protezione antiurto e acustica per vaso o bidet sospeso. *Acustic and crash protection suiting for wall-hung wc or bidet.*	**ACS70**			

Time

BIDET SOSPESO
WALL HUNG BIDET

	cod.	eur €	cm.	kg.
Bidet sospeso monoforo (senza foro su richiesta). Fissaggi non inclusi. *Bidet wall-hung.one hole (no hole on request). Fixing kit not included.* bianco lucido *white shiny*	**TIBISO 000**		**35x54**	**20,0**
colorato *colored*	**TIBISO XXX**		**35x54**	**20,0**

ACCESSORI _ *ACCESSORIES*

	cod.	eur €	cm.	kg.
Piletta Click-clack tonda con troppopieno 1” 1/4 h 60mm. *Round click-clack waste with overflow 1” 1/4 h 60mm.*	**PILTONCON**			**0,3**
Piletta Click-clack ovale con troppopieno 1” 1/4 h 60mm. *Oval click-clack waste with overflow 1” 1/4 h 60mm.*	**PILOVCON**			**0,3**
Piletta click - clack tonda universale in ottone cromato per lavabi con e senza troppopieno completa di copripiletta in ceramica bianco lucido o colorata, specificare colore all’ordine. *Universal round click-clack waste in chrome-plated brass for washbasins with and without overflow complete with glossy white ceramic cover or coloured cover, please specify colour at order.*	**PILTONUNIAR 000** **PILTONUNIAR XXX**			**0,1**
Sifone per bidet finitura cromo lucido. *Trap for bidet in shiny chrome finishing.*	**SIFBI**			**0,6**
Sifone tondo per bidet finitura cromo lucido. *Round Trap for bidet in shiny chrome finishing.*	**SIFTONBI**			**0,7**
Sifone quadro per bidet finitura cromo lucido. *Square Trap for bidet in shiny chrome finishing.*	**SIFQUADBI**			**0,8**
Accessorio per kit di fissaggio (in abbinamento al cod. ACS10 o ACS 94-95-96) con chiave lunga per facilitazione bloccaggio vaso o bidet sospeso. *Accessory for fixing kit (suiting for cod. ACS10 or ACS 94-95-96) with long key for an easier installation of wall-hung wc or bidet.*	**ACS40**			**0,3**
Coppia staffe di fissaggio per vaso o bidet sospeso. *Pair of fixing Brackets for wall-hung wc or bidet.*	**ACS10**			**3,5**
Struttura autoportante ad incasso per installazione bidet sospeso su pareti leggere in muratura e cartongesso. *Recessed self-supporting structure for wall-hung bidet installation in thin walls and drywall.*	**ACS98**			**3,2**
Protezione antiurto e acustica per vaso o bidet sospeso. *Acustic and crash protection suiting for wall-hung wc or bidet.*	**ACS70**			

GSG CERAMIC DESIGN

Time

VASO A TERRA
WC BACK TO WALL

	cod.	eur €	cm.	kg.
Vaso a terra scarico a parete, convertibile a pavimento con curva tecnica (vedi ACS100). Coprivaso e curva tecnica non inclusi. *Wc back to wall, wall drain suitable for floor drain with technical elbow (see ACS100). Seat Cover and technical elbow not included.* bianco lucido *white shiny*	**TIWC01 000**		**35x54**	**26,8**
colorato *colored*	**TIWC01 XXX**		**35x54**	**26,8**
Coprivaso in poliestere con cerniere cromate. Polyester Seat Cover with chromed hinges. bianco lucido *white shiny*	**TICOPRCC 000**			**3,5**
Coprivaso in poliestere con cerniere cromo e chiusura rallentata. Polyester Seat Cover with chromed hinges and soft closing. bianco lucido *white shiny*	**TICOPRCCCR 000**			**4,0**
colorato *colored*	**TICOPRCCCR XXX**			**4,0**
Coprivaso in poliestere con cerniere oro e chiusura rallentata. Polyester Seat Cover with golden hinges and soft closing. bianco lucido *white shiny*	**TICOPRCOCR 000**			**4,0**
colorato *colored*	**TICOPRCOCR XXX**			**4,0**
Coprivaso in legno massello faggio (finitura noce) con cerniere cromo e chiusura rallentata. Wooden Seat Cover beech (wal nut finishes) with chromed hinges and soft closing.	**TICOPRLECCCR**			**4,0**
Coprivaso in legno massello faggio (finitura noce) con cerniere oro e chiusura rallentata. Wooden Seat Cover beech (wal nut finishes) with golden hinges and soft closing.	**TICOPRLECOCR**			**4,0**

GSG CERAMIC DESIGN

Time

ACCESSORI _ *ACCESSORIES*	cod.	eur €	cm.	kg.
Connessione per scarico suolo. *Drainage connector for floor Trap.*	**ACS100**			**0,6**
Sistema erogazione acqua per vaso/bidet (necessita di rubinetto a muro non incluso). *Wc water system for wc/bidet (Mixer wall mounted needed not included).*	**ACS114**			**0,1**
Cassetta di scarico ad incasso con placca push doppio flusso, disponibile nei colori bianco lucido, cromo satinato e cromo lucido (specificare colore placca all'ordine). *Concealed cistern with dual push button plate available in white shiny, chrome matt and chrome shiny finishing (specify push button plate colour at order).*	**ACS90** bianco lucido *white shiny*			**4,5**
	ACS91 cromo satinato *chrome matt*			**4,5**
	ACS92 cromo lucido *chrome shiny*			**4,5**
Connessione eccentrica per scarico al suolo. *Outlying drainage connector for floor Trap.*	**ACS102**			**0,7**

Time

BIDET A TERRA *BIDET BACK TO WALL*	cod.	eur €	cm.	kg.
Bidet a terra monoforo (senza foro, tre fori su richiesta). *Bidet back to wall one hole (no hole, three holes on request).*				
bianco lucido *white shiny*	**TIBI01 000**		**35x54**	**23,0**
colorato *colored*	**TIBI01 XXX**		**35x54**	**23,0**

ACCESSORI _ *ACCESSORIES*				
Piletta Click-clack tonda con troppopieno 1" 1/4 h 60mm. *Round click-clack waste with overflow 1" 1/4 h 60mm.*	**PILTONCON**			**0,3**
Piletta Click-clack ovale con troppopieno 1" 1/4 h 60mm. *Oval click-clack waste with overflow 1" 1/4 h 60mm.*	**PILOVCON**			**0,3**
Piletta click - clack tonda universale in ottone cromato per lavabi con e senza troppopieno completa di copripiletta in ceramica bianco lucido o colorata, specificare colore all'ordine. *Universal round click-clack waste in chrome-plated brass for washbasins with and without overflow complete with glossy white ceramic cover or coloured cover, please specify colour at order.*	**PILTONUNIAR 000** **PILTONUNIAR XXX**			**0,1**
Sifone per bidet finitura cromo lucido. *Trap for bidet in shiny chrome finishing.*	**SIFBI**			**0,6**

Time

VASO MONOBLOCCO
MONOBLOCK WC

	cod.	eur €	cm.	kg.
C Vaso a terra scarico a parete, convertibile a pavimento con curva tecnica (vedi ACS100). . Coprivaso, cassetta a colonna e curva tecnica non inclusi. *Wc back to wall, wall drain suitable for floor drain with technical elbow (see ACS100). Seat Cover, column cistern and techical elbow not included.* bianco lucido *white shiny*	**TIWC01 000**		**35x54**	**26,8**
colorato *colored*	**TIWC01 XXX**		**35x54**	**26,8**
C Cassetta a colonna per wc a terra (batteria di scarico non inclusa vedi cod CASGE). *Column cistern to suite Wc back to wall (dual flush Tank not included see code CASGE).* bianco lucido *white shiny*	**TICIMBL 000**		**40x14xh94**	**23,4**
colorato *colored*	**TICIMBL XXX**		**40x14xh94**	**23,4**
Coprivaso in poliestere con cerniere cromate. Polyester Seat Cover with chromed hinges. bianco lucido *white shiny*	**TICOPRCC 000**			**3,5**
Coprivaso in poliestere con cerniere cromo e chiusura rallentata. Polyester Seat Cover with chromed hinges and soft closing. bianco lucido *white shiny*	**TICOPRCCCR 000**			**4,0**
colorato *colored*	**TICOPRCCCR XXX**			**4,0**
Coprivaso in poliestere con cerniere oro e chiusura rallentata. Polyester Seat Cover with golden hinges and soft closing. bianco lucido *white shiny*	**TICOPRCOCR 000**			**4,0**
colorato *colored*	**TICOPRCOCR XXX**			**4,0**

GSG CERAMIC DESIGN

Time

VASO MONOBLOCCO
MONOBLOCK WC

	cod.	eur €	cm.	kg.
Coprivaso in legno massello faggio (finitura noce) con cerniere cromo e chiusura rallentata. Wooden Seat Cover beech (wal nut finishes) with chromed hinges and soft closing.	**TICOPRLECCCR**			**4,0**
Coprivaso in legno massello faggio (finitura noce) con cerniere oro e chiusura rallentata. Wooden Seat Cover beech (wal nut finishes) with golden hinges and soft closing.	**TICOPRLECOCR**			**4,0**

ACCESSORI _ *ACCESSORIES*

Batteria di scarico doppio flusso Geberit per cassetta a colonna. *Dual flush tank Geberit suiting for column cistern.*	**CASGE**			**2,5**
Connessione per scarico suolo. *Drainage connector for floor Trap.*	**ACS100**			**0,6**
Sistema erogazione acqua per vaso/bidet (necessita di rubinetto a muro non incluso). *Wc water system for wc/bidet (Mixer wall mounted needed not included).*	**ACS114**			**0,1**
Connessione eccentrica per scarico al suolo. *Outlying drainage connector for floor Trap.*	**ACS102**			**0,7**

LAVABO TIME 60
TIME WASHBASIN 60

	cod.	eur €	cm.	kg.
Lavabo Time cm 60 sottopiano. *Undertop Washbasin Time cm 60.*				
bianco lucido *white shiny*	TILAVSP 000		60x34	11,0

LAVABO TIME 75
TIME WASHBASIN 75

Lavabo Time cm 75 d'appoggio, sospeso o su colonna, mono-foro (senza foro, tre fori su richiesta). Colonna non inclusa, fissaggi inclusi (vedi cod. ACS60) *Countertop, wall-hung, or on pedestal Washbasin Time cm 75 one hole (no hole, three holes on request). Pedestal not included, fixing kit included (see code ACS60).*				
bianco lucido *white shiny*	TILAV75 000		75x51	19,7
colorato *colored*	TILAV75 XXX		75x51	19,7

LAVABO TIME 95
TIME WASHBASIN 95

Lavabo Time cm 95 d'appoggio, sospeso o su colonna, mono-foro (senza foro, tre fori su richiesta). Colonna non inclusa, fissaggi inclusi (vedi cod. ACS60). *Countertop, wall-hung, or on pedestal Washbasin Time cm 95 one hole (no hole, three holes on request). Pedestal not included, fixing kit included (see code ACS60).*				
bianco lucido *white shiny*	TILAV95 000		95x51	26,0
colorato *colored*	TILAV95 XXX		95x51	26,0

ACCESSORI _ *ACCESSORIES*

Piletta Click-clack tonda con troppopieno 1" 1/4 h 60mm. *Round click-clack waste with overflow 1" 1/4 h 60mm.*	PILTONCON			0,3
Piletta Click-clack ovale con troppopieno 1" 1/4 h 60mm. *Oval click-clack waste with overflow 1" 1/4 h 60mm.*	PILOVCON			0,3
Piletta click - clack tonda universale in ottone cromato per lavabi con e senza troppopieno completa di copripiletta in ceramica bianco lucido o colorata, specificare colore all'ordine. *Universal round click-clack waste in chrome-plated brass for washbasins with and without overflow complete with glossy white ceramic cover or coloured cover, please specify colour at order.colour at order.colour at order.*	PILTONUNIAR 000 PILTONUNIAR XXX			0,1

ACCESSORI _ *ACCESSORIES*

	cod.	eur €	cm.	kg.
Sifone tondo finitura cromo lucido per lavabo 1" 1/4. *Round Trap in shiny chrome finishing for Washbasin 1" 1/4.*	SIFTON			0,6
Sifone quadro finitura cromo lucido per lavabo 1" 1/4. *Square Trap in shiny chrome finishing for Washbasin 1" 1/4.*	SIFQUAD			0,7
Sifone tondo compatto H mm 70, finitura cromo lucido per lavabo 1 " 1/4. *Short round Trap H mm 70, in shiny chrome finishing for Washbasin 1" 1/4.*	SIFCO			0,8
Sifone per lavabo scarico a pavimento 1" 1/4. *Trap for Washbasin floor discharge 1" 1/4.*	SIF300			0,8
Kit viti di fissaggio per lavabo sospeso. *Fixing screws kit for wall-hung Washbasin.*	ACS60			0,2
Coppia staffe di fissaggio per lavabi Time Sospesi. Pair of fixing Brackets for wall-hung Washbasins Time.	ACS22			0,5

COLONNA
PEDESTAL

Colonna per lavabi Time cm 75 e 95. (Vedi cod. TILAV75 - TILAV95) *Pedestal for Time Washbasins cm 75 and 95. (See codes TILAV75 - TILAV95)*				
bianco lucido *white shiny*	TICOL 000		h70	16,0
colorato *colored*	TICOL XXX		h70	16,0

LAVABO TIME 65
TIME WASHBASIN 65

Lavabo Time cm 65 da appoggio senza foro. *Time countertop Washbasin cm 65 no hole.*				
bianco lucido *white shiny*	TILAVFS65 000		65x42	13,3
colorato *colored*	TILAVFS65 XXX		65x42	13,3

Time

ACCESSORI _ *ACCESSORIES*

	cod.	eur €	cm.	kg.
Piletta Click-clack tonda senza troppopieno 1” 1/4 h 30mm. *Round click-clack waste without overflow 1” 1/4 h 30mm.*	**PILTONSEN30**			**0,3**
Piletta Click-clack ovale senza troppopieno 1” 1/4 h 30mm. *Oval click-clack waste without overflow 1” 1/4 h 30mm.*	**PILOVSEN30**			**0,3**
Piletta click - clack tonda universale in ottone cromato per lavabi con e senza troppopieno completa di copripiletta in ceramica bianco lucido o colorata, specificare colore all’ordine. *Universal round click-clack waste in chrome-plated brass for washbasins with and without overflow complete with glossy white ceramic cover or coloured cover, please specify colour at order.*	**PILTONUNIAR 000** **PILTONUNIAR XXX**			**0,1**
Sifone tondo finitura cromo lucido per lavabo 1” 1/4. *Round Trap in shiny chrome finishing for Washbasin 1” 1/4.*	**SIFTON**			**0,6**
Sifone quadro finitura cromo lucido per lavabo 1” 1/4. *Square Trap in shiny chrome finishing for Washbasin 1” 1/4.*	**SIFQUAD**			**0,7**
Sifone tondo compatto H mm 70, finitura cromo lucido per lavabo 1 “ 1/4. *Short round Trap H mm 70, in shiny chrome finishing for Washbasin 1” 1/4.*	**SIFCO**			**0,8**
Sifone per lavabo scarico a pavimento 1” 1/4. *Trap for Washbasin floor discharge 1” 1/4.*	**SIF300**			**0,8**

CONSOLLE
CONSOLLE

Consolle Time cm 105 da appoggio, sospesa o su gambe in ceramica, monoforo (senza foro, tre fori su richiesta). Fissaggi inclusi (vedi cod. ACS60). (Per installazione sospesa vedi cod. ACS22 non incluso). Gambe in ceramica non incluse. *Countertop, wall-hung or on ceramic legs consolle Time cm 105 one hole (no hole, three holes on request). Fixing kit included (see code ACS60). (For wall-hiung installation see code ACS22 not included). Ceramic legs not included.* bianco lucido *white shiny*	**TICON105 000**		**105x56**	**32,0**
colorato *colored*	**TICON105 XXX**		**105x56**	**32,0**

GAMBE CONSOLLE
CONSOLLE LEGS

Coppia di gambe in ceramica per consolle Time cm 105. *Pair of ceramic legs for consolle Time cm 105.* bianco lucido *white shiny*	**TIGAQU 000**		**h80**	**7,0**
colorato *colored*	**TIGAQU XXX**		**h80**	**7,0**

GSG CERAMIC DESIGN

Time

	cod.	eur €	cm.	kg.
ACCESSORI _ *ACCESSORIES*				
Piletta Click-clack tonda con troppopieno 1” 1/4 h 60mm. *Round click-clack waste with overflow 1” 1/4 h 60mm.*	**PILTONCON**			**0,3**
Piletta Click-clack ovale con troppopieno 1” 1/4 h 60mm. *Oval click-clack waste with overflow 1” 1/4 h 60mm.*	**PILOVCON**			**0,3**
Piletta click - clack tonda universale in ottone cromato per lavabi con e senza troppopieno completa di copripiletta in ceramica bianco lucido o colorata, specificare colore all’ordine. *Universal round click-clack waste in chrome-plated brass for washbasins with and without overflow complete with glossy white ceramic cover or coloured cover, please specify colour at order.*	**PILTONUNIAR 000** **PILTONUNIAR XXX**			**0,1**
Sifone tondo finitura cromo lucido per lavabo 1” 1/4. *Round Trap in shiny chrome finishing for Washbasin 1” 1/4.*	**SIFTON**			**0,6**
Sifone quadro finitura cromo lucido per lavabo 1” 1/4. *Square Trap in shiny chrome finishing for Washbasin 1” 1/4.*	**SIFQUAD**			**0,7**
Sifone tondo compatto H mm 70, finitura cromo lucido per lavabo 1 “ 1/4. *Short round Trap H mm 70, in shiny chrome finishing for Washbasin 1” 1/4.*	**SIFCO**			**0,8**
Sifone per lavabo scarico a pavimento 1” 1/4. *Trap for Washbasin floor discharge 1” 1/4.*	**SIF300**			**0,8**
Kit viti di fissaggio per lavabo sospeso. *Fixing screws kit for wall-hung Washbasin.*	**ACS60**			**0,2**
Coppia staffe di fissaggio per consolle Time. Pair of fixing Brackets for consolle Time.	**ACS22**			**0,5**

Time

VASCA IN ACRILICO
ACRYLIC BATHTUB

Vasca Time free-standing cm. 170x76 in acrilico cm. completa di piletta e scarico. *Free-standing Acrylic Time bathtub cm. 170x76 complete of waste and discharge.* bianco lucido *white shiny*	**VATI 000**		**170x76xh57**	**51,0**
colorato *colored*	**VATI XXX**		**170x76xh57**	**51,0**

* La colorazione nelle vasche in acrilico è effettuata soltanto esternamente e l’interno è bianco.

** The bath tubs are coloured only outside, the internal part is white.*

*** Per disponibilità colori vasche in acrilico vedi pag. 356**
**** For acrylic bathtubs availability colours see pag. 356***

GSG CERAMIC DESIGN

MOBILE IN LEGNO
WOODEN FURNITURE

Mobile in legno cm 94x55 con due cassetti, disponibile nelle finiture foglia argento, foglia oro, bianco lucido e nero lucido, completo di piano in marmo nero (Lavabo non incluso, vedi cod. TILAVSP). *Wooden cabinet cm 94x55 with to two drawers available in finishes silver, gold, white shiny and black shiny, complete of black marble top (Washbasin not included, see code TILAVSP).*	**TIMO94**		**94x55xh85**	**100,0**

LAVABO TIME 60
TIME WASHBASIN 60

C Lavabo Time cm 60 sottopiano. *Undertop Washbasin Time cm 60.* bianco lucido *white shiny*	**TILAVSP 000**		**60x34**	**11,0**

TAVOLO IN LEGNO
WOODEN TABLE

Tavolo in legno cm 105x55xh75 completo di gambe. Disponibile nelle finiture foglia argento, foglia oro, bianco lucido e nero lucido. *Wooden table cm 105x55xh5 complete of legs available in finishes silver, gold, white shiny and black shiny.*	**TITA105**		**105x55xh75**	**23,0**

Time

PIANO SOSPESO IN LEGNO
SUSPENDED WOODEN TOP

	cod.	eur €	cm.	kg.
Piano sospeso in legno cm 150x55xh18 con frontale sagomato. Staffe di fissaggio incluse (per finiture legno vedi pag. 445). *Suspended Wooden top cm 150x55xh18 with shaped front. Fixing Brackets included (for Wood finishes see page 445).*	**TITOP150**		**150x55xh18**	**13,0**

SPECCHIERE IN LEGNO
WOODEN MIRROR

Specchiera in legno sagomata cm 120x105. Viti di fissagio incluse. (per finiture legno vedi pag. 445). *Wooden shaped mirror cm 120x105. Fixing kit included (for Wood finishes see page 445).*	**TISP120**		**120x105**	**20,0**
Specchiera in legno cm 70x90. Viti di fissagio incluse. (per finiture legno vedi pag. 445). *Wooden mirror cm 70x90. Fixing kit included (for Wood fini-shes see page 445).*	**TISP70X90**		**70x90**	**18,0**

APPLIQUE
WALL LAMP

Applique Time in ottone (cromo, oro e bronzo). Viti di fissaggio incluse. *Wall brass wall-hung Lamp Time (chrome, gold and bronze finishes). Fixing kit included.*	**TIAAP1**			**0,5**
Applique Time in ottone (cromo, oro e bronzo). Viti di fissaggio incluse. *Wall brass wall-hung Lamp Time (chrome, gold and bronze finishes). Fixing kit included.*	**TIAAP2**			**0,6**

CASSETTO IN LEGNO
WOODEN DRAWER

Cassetto in legno cm 81x49xh30 per consolle Time cm 105. (per finiture legno vedi pag. 445). *Suspended wooden drawer cm 81x49xh30 for consolle Time cm 105. (for Wood finishes see page 445).*	**TICASS80**		**81x49xh30**	**11,5**

STRUTTURA PER CONSOLLE
STRUCTURE FOR CONSOLLE

Struttura in ottone per consolle Time cm 105 completo di griglia. Disponibile nelle finiture cromo e oro. *Brass structure for consolle Time cm 105 with grid. Available in chorme and gold finishes.*	**TISTME**		**105x55xh84**	**20,8**

ACCESSORI _ *ACCESSORIES*

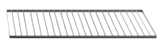

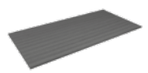

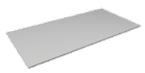

Griglia in ottone per struttura Time (vedi cod. TISTME). Disponibile nelle finiture cromo e oro. *Grid for brass structure Time (see code TISTME). Available in chorme and gold finishes.*	**TIGRST**			**11,0**
Piano in legno per struttura Time (vedi cod. TISTME). (per finiture legno vedi pag. 445). *Wooden top fro brass structure Time (see code TISTME). (for Wood finishes see page 445).*	**TIPILE**			**3,5**
Piano in vetro per struttura Time (vedi cod. TISTME). *Glass shelf for brass structure Time (see code TISTME).*	**TIPIVE**			**6,0**

Time

PORTA ASCIUGAMANO
TOWEL RAIL

	cod.	eur €	cm.	kg.
Porta asciugamano in ottone (cromo o oro) per lavabo Time cm 75 (vedi cod. TILAV75). *Brass towel rail (chrome or gold) for Washbasin Time cm 75 (see code TILAV75)*	**TIPALA75**			**1,5**
Porta asciugamano in ottone (cromo o oro) per lavabo Time cm 95 (vedi cod. TILAV95). *Brass towel rail (chrome or gold) for Washbasin Time cm 95 (see code TILAV95)*	**TIPALA95**			**1,9**
Porta asciugamano in ottone (cromo o oro) per consolle Time cm 105 (vedi cod. TICON105). *Brass towel rail (chrome or gold) for consolle Time cm 105 (see code TICON105)*	**TIPACO105**			**0,8**

ACCESSORI _ *ACCESSORIES*

Porta sapone a muro in ottone (cromo o oro) e ceramica bianca. Viti di fissagio incluse. *Brass Soap holder (chrome or gold) and white ceramic. Fixing kit included.*	**TIAPS**			**0,9**
Porta bicchiere a muro in ottone (cromo o oro) e ceramica bianca. Viti di fissagio incluse. *Brass Glass holder (chrome or gold) and white ceramic. Fixing kit included.*	**TIAPB**			**0,9**
Gancio appendi abito in ottone (cromo o oro) e ceramica bianca. Viti di fissagio incluse. *Brass robe Hook (chrome or gold) and white ceramic. Fixing kit included.*	**TIAAP**			**0,3**
Porta teli cm 47x28 in ottone (cromo o oro). Viti di fissagio incluse. *Suspended brass Towel holder cm 47x28 (chrome or gold) Fixing kit included.*	**TIIAPT**			**2,4**
Porta asciugamani cm 30 in ottone (cromo o oro). Viti di fissagio incluse. *Brass Towel holder cm 30 (chrome or gold) Fixing kit included.*	**TIAPA30**			**1,0**
Porta asciugamani cm 40 in ottone (cromo o oro). Viti di fissagio incluse. *Brass Towel holder cm 40 (chrome or gold) Fixing kit included.*	**TIAPA40**			**1,2**
Porta asciugamani cm 50 in ottone (cromo o oro). Viti di fissagio incluse. *Brass Towel holder cm 50 (chrome or gold) Fixing kit included.*	**TIAPA50**			**1,4**
Porta scopino a muro in ottone (cromo o oro). Viti di fissagio incluse. *Brass Toilet brush holder (chrome or gold). Fixing kit included.*	**TIAPSCO**			**1,8**
Porta rotolo a muro in ottone (cromo o oro). Viti di fissagio incluse. *Brass Toilet roll holder (chrome or gold). Fixing kit included.*	**TIAPC**			**0,5**

GSG CERAMIC DESIGN

Time

DECORI
DECORATIONS

	cod.	eur €
DEC N°01 Vaso o bidet a terra. *Wc or bidet back to wall.* oro lucido *gold shiny* · argento lucido *silver shiny* · bronzo lucido *bronze shiny*	**DEC N°01**	
nero lucido *black shiny*	**DEC N°01**	
oro bucciardato *gold relief* · argento bucciardato *silver relief*	**DEC N°01**	
DEC N°01 Vaso o bidet sospeso. *Wc or bidet wall-hung.* oro lucido *gold shiny* · argento lucido *silver shiny* · bronzo lucido *bronze shiny*	**DEC N°01**	
nero lucido *black shiny*	**DEC N°01**	
oro bucciardato *gold relief* · argento bucciardato *silver relief*	**DEC N°01**	
DEC N°01 Cassetta a colonna. *Column cistern.* oro lucido *gold shiny* · argento lucido *silver shiny* · bronzo lucido *bronze shiny*	**DEC N°01**	
nero lucido *black shiny*	**DEC N°01**	
oro bucciardato *gold relief* · argento bucciardato *silver relief*	**DEC N°01**	
DEC N°01 Lavabo cm 65. *Washbasin cm 65.* oro lucido *gold shiny* · argento lucido *silver shiny* · bronzo lucido *bronze shiny*	**DEC N°01**	
nero lucido *black shiny*	**DEC N°01**	
oro bucciardato *gold relief* · argento bucciardato *silver relief*	**DEC N°01**	
DEC N°01 Lavabo cm 75 *Washbasin cm 75* oro lucido *gold shiny* · argento lucido *silver shiny* · bronzo lucido *bronze shiny*	**DEC N°01**	
nero lucido *black shiny*	**DEC N°01**	
oro bucciardato *gold relief* · argento bucciardato *silver relief*	**DEC N°01**	

GSG CERAMIC DESIGN

Oro Lucido *Gold Shiny* · **Argento Lucido** *Silver Shiny* · **Bronzo Lucido** *Bronze Shiny* · **Nero Lucido** *Black Shiny* · **Oro Bucciardato** *Gold Relief* · **Argento Bucciardato** *Silver Relief*

Time

DECORI *DECORATIONS*	cod.	eur €
DEC N°01		
Lavabo cm 95. *Washbasin cm 95.*		
oro lucido *gold shiny* / argento lucido *silver shiny* / bronzo lucido *bronze shiny*	**DEC N°01**	
nero lucido *black shiny*	**DEC N°01**	
oro bucciardato *gold relief* / argento bucciardato *silver relief*	**DEC N°01**	
DEC N°01		
Colonna. *Pedestal.*		
oro lucido *gold shiny* / argento lucido *silver shiny* / bronzo lucido *bronze shiny*	**DEC N°01**	
nero lucido *black shiny*	**DEC N°01**	
oro bucciardato *gold relief* / argento bucciardato *silver relief*	**DEC N°01**	
DEC N°01		
Coppia di gambe in ceramica. *Pair of ceramic legs.*		
oro lucido *gold shiny* / argento lucido *silver shiny* / bronzo lucido *bronze shiny*	**DEC N°01**	
nero lucido *black shiny*	**DEC N°01**	
oro bucciardato *gold relief* / argento bucciardato *silver relief*	**DEC N°01**	

Oro Lucido *Gold Shiny* · Argento Lucido *Silver Shiny* · Bronzo Lucido *Bronze Shiny* · Nero Lucido *Black Shiny* · Oro Bucciardato *Gold Relief* · Argento Bucciardato *Silver Relief*

GSG CERAMIC DESIGN

Time

DECORI *DECORATIONS*	cod.	eur €
DEC N°02		
Vaso o bidet a terra. *Wc or bidet back to wall.*		
oro lucido *gold shiny* / argento lucido *silver shiny* / bronzo lucido *bronze shiny*	**DEC N°02**	
nero lucido *black shiny*	**DEC N°02**	
oro bucciardato *gold relief* / argento bucciardato *silver relief*	**DEC N°02**	
DEC N°02		
Vaso o bidet sospeso. *Wc or bidet wall-hung.*		
oro lucido *gold shiny* / argento lucido *silver shiny* / bronzo lucido *bronze shiny*	**DEC N°02**	
nero lucido *black shiny*	**DEC N°02**	
oro bucciardato *gold relief* / argento bucciardato *silver relief*	**DEC N°02**	
DEC N°02		
Cassetta a colonna. *Column cistern.*		
oro lucido *gold shiny* / argento lucido *silver shiny* / bronzo lucido *bronze shiny*	**DEC N°02**	
nero lucido *black shiny*	**DEC N°02**	
oro bucciardato *gold relief* / argento bucciardato *silver relief*	**DEC N°02**	
DEC N°02		
Lavabo cm 65. *Washbasin cm 65.*		
oro lucido *gold shiny* / argento lucido *silver shiny* / bronzo lucido *bronze shiny*	**DEC N°02**	
nero lucido *black shiny*	**DEC N°02**	
oro bucciardato *gold relief* / argento bucciardato *silver relief*	**DEC N°02**	
DEC N°02		
Lavabo cm 75. *Washbasin cm 75.*		
oro lucido *gold shiny* / argento lucido *silver shiny* / bronzo lucido *bronze shiny*	**DEC N°02**	
nero lucido *black shiny*	**DEC N°02**	
oro bucciardato *gold relief* / argento bucciardato *silver relief*	**DEC N°02**	

GSG CERAMIC DESIGN

Oro Lucido *Gold Shiny* · Argento Lucido *Silver Shiny* · Bronzo Lucido *Bronze Shiny* · Nero Lucido *Black Shiny* · Oro Bucciardato *Gold Relief* · Argento Bucciardato *Silver Relief*

Time

	DECORI *DECORATIONS*	cod.	eur €
 DEC N°02	Lavabo cm 95. *Washbasin cm 95.*		
	oro lucido *gold shiny* / argento lucido *silver shiny* / bronzo lucido *bronze shiny*	**DEC N°02**	
	nero lucido *black shiny*	**DEC N°02**	
	oro bucciardato *gold relief* / argento bucciardato *silver relief*	**DEC N°02**	
 DEC N°02	Colonna. *Pedestal.*		
	oro lucido *gold shiny* / argento lucido *silver shiny* / bronzo lucido *bronze shiny*	**DEC N°02**	
	nero lucido *black shiny*	**DEC N°02**	
	oro bucciardato *gold relief* / argento bucciardato *silver relief*	**DEC N°02**	
 DEC N°02	Consolle cm 105. *Consolle cm 105.*		
	oro lucido *gold shiny* / argento lucido *silver shiny* / bronzo lucido *bronze shiny*	**DEC N°02**	
	nero lucido *black shiny*	**DEC N°02**	
	oro bucciardato *gold relief* / argento bucciardato *silver relief*	**DEC N°02**	

Oro Lucido *Gold Shiny*

Argento Lucido *Silver Shiny*

Bronzo Lucido *Bronze Shiny*

Nero Lucido *Black Shiny*

Oro Bucciardato *Gold Relief*

Argento Bucciardato *Silver Relief*

GSG CERAMIC DESIGN

Time

	DECORI *DECORATIONS*	cod.	eur €
 DEC N°03	Lavabo cm 75. *Washbasin cm 75.*		
	oro lucido *gold shiny* / argento lucido *silver shiny* / bronzo lucido *bronze shiny*	**DEC N°03**	
	nero lucido *black shiny*	**DEC N°03**	
	oro bucciardato *gold relief* / argento bucciardato *silver relief*	**DEC N°03**	
 DEC N°03	Lavabo cm 95. *Washbasin cm 95.*		
	oro lucido *gold shiny* / argento lucido *silver shiny* / bronzo lucido *bronze shiny*	**DEC N°03**	
	nero lucido *black shiny*	**DEC N°03**	
	oro bucciardato *gold relief* / argento bucciardato *silver relief*	**DEC N°03**	
 DEC N°03	Consolle cm 105. *Consolle cm 105.*		
	oro lucido *gold shiny* / argento lucido *silver shiny* / bronzo lucido *bronze shiny*	**DEC N°03**	
	nero lucido *black shiny*	**DEC N°03**	
	oro bucciardato *gold relief* / argento bucciardato *silver relief*	**DEC N°03**	
 DEC N°03	Coppia di gambe in ceramica. *Pair of ceramic legs.*		
	oro lucido *gold shiny* / argento lucido *silver shiny* / bronzo lucido *bronze shiny*	**DEC N°03**	
	nero lucido *black shiny*	**DEC N°03**	
	oro bucciardato *gold relief* / argento bucciardato *silver relief*	**DEC N°03**	

GSG CERAMIC DESIGN

Oro Lucido *Gold Shiny*

Argento Lucido *Silver Shiny*

Bronzo Lucido *Bronze Shiny*

Nero Lucido *Black Shiny*

Oro Bucciardato *Gold Relief*

Argento Bucciardato *Silver Relief*

Time

DECORI
DECORATIONS

	cod.	eur €
Lavabo cm 65. *Washbasin cm 65.* — oro lucido *gold shiny*; argento lucido *silver shiny*; bronzo lucido *bronze shiny*	DEC TOTAL	
nero lucido *black shiny*	DEC TOTAL	
oro bucciardato *gold relief*; argento bucciardato *silver relief*	DEC TOTAL	
Lavabo cm 75. *Washbasin cm 75.* — oro lucido *gold shiny*; argento lucido *silver shiny*; bronzo lucido *bronze shiny*	DEC TOTAL	
nero lucido *black shiny*	DEC TOTAL	
oro bucciardato *gold relief*; argento bucciardato *silver relief*	DEC TOTAL	
Lavabo cm 95. *Washbasin cm 95.* — oro lucido *gold shiny*; argento lucido *silver shiny*; bronzo lucido *bronze shiny*	DEC TOTAL	
nero lucido *black shiny*	DEC TOTAL	
oro bucciardato *gold relief*; argento bucciardato *silver relief*	DEC TOTAL	
Consolle cm 105. *Consolle cm 105.* — oro lucido *gold shiny*; argento lucido *silver shiny*; bronzo lucido *bronze shiny*	DEC TOTAL	
nero lucido *black shiny*	DEC TOTAL	
oro bucciardato *gold relief*; argento bucciardato *silver relief*	DEC TOTAL	
Coppia di gambe in ceramica. *Pair of ceramic legs.* — oro lucido *gold shiny*; argento lucido *silver shiny*; bronzo lucido *bronze shiny*	DEC TOTAL	
nero lucido *black shiny*	DEC TOTAL	
oro bucciardato *gold relief*; argento bucciardato *silver relief*	DEC TOTAL	

Oro Lucido *Gold Shiny* · **Argento Lucido** *Silver Shiny* · **Bronzo Lucido** *Bronze Shiny* · **Nero Lucido** *Black Shiny* · **Oro Bucciardato** *Gold Relief* · **Argento Bucciardato** *Silver Relief*

Time

TIWCSO

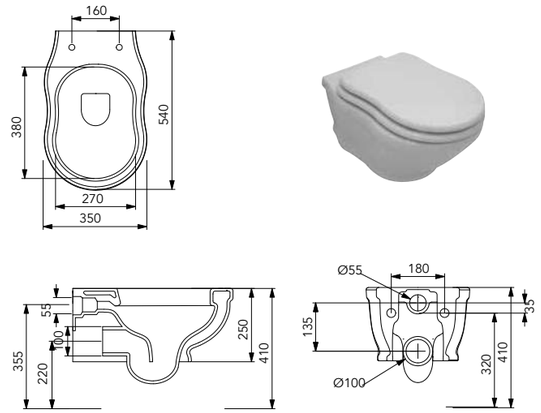

TIBISO

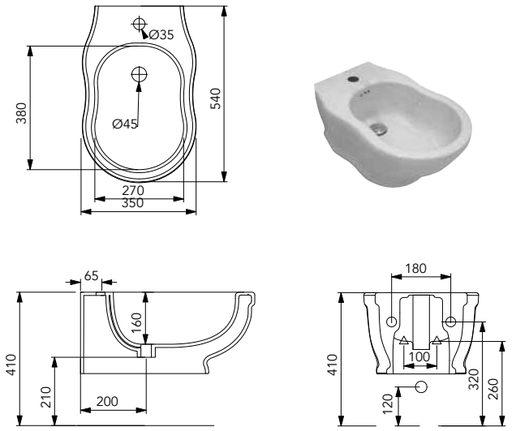

TIWC01

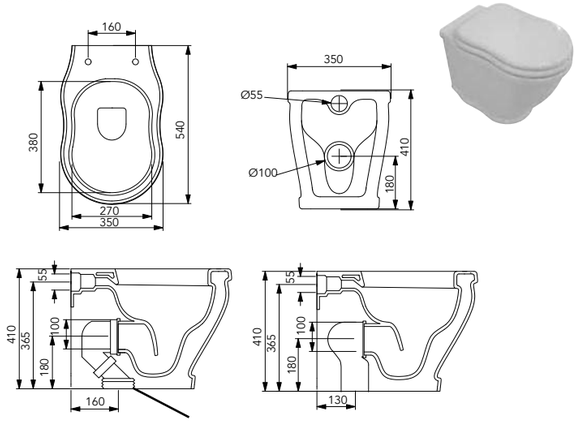

Con connessione eccentrica per scarico a suolo.
With outlying drainage connector for floor trap.

TIBI01

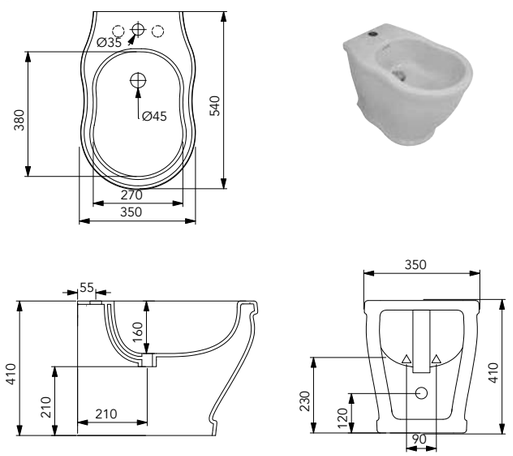

TIWC01
TICIMBL

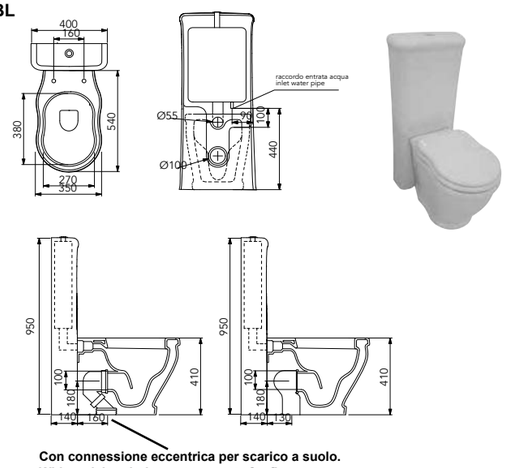

Con connessione eccentrica per scarico a suolo.
With outlying drainage connector for floor trap.

Tecniche Time *Measurements Time*

TILAVSP

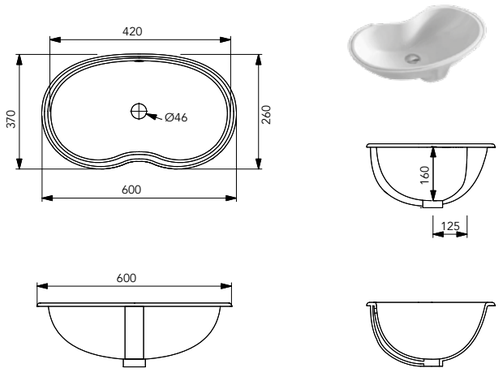

TILAVFS65

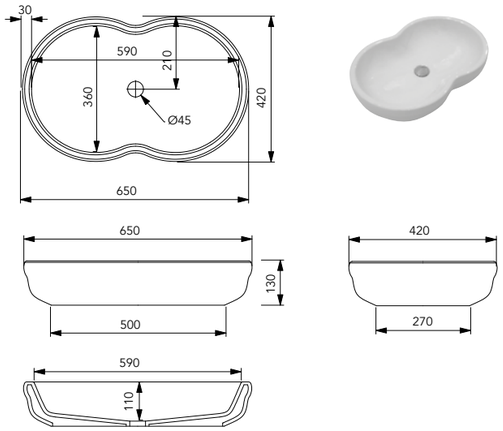

TILAV75

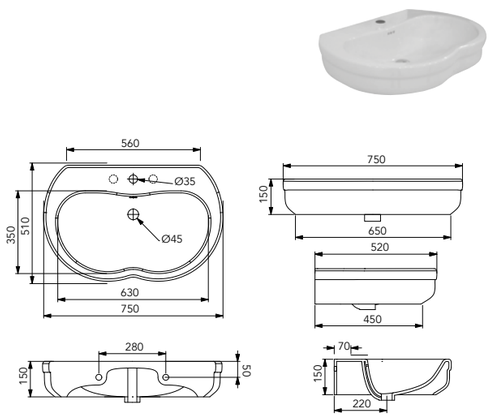

TILAV95

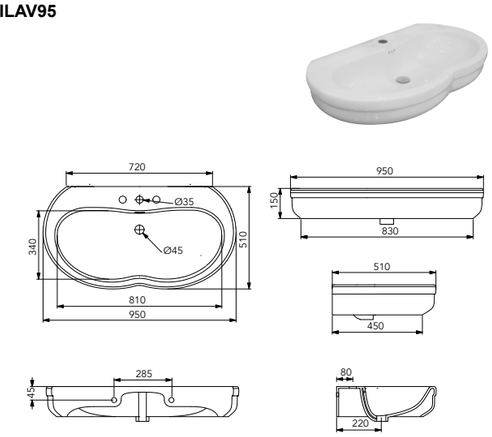

TICON105

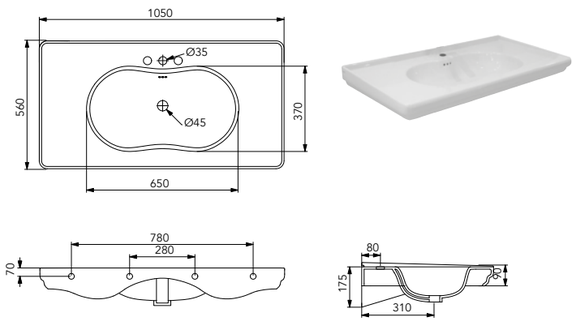

VATI

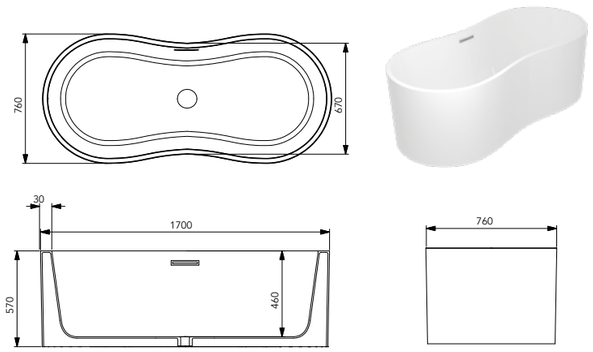

*** Le misure indicate possono variare dello 0,6% circa per usura stampi e per variazioni delle caratteristiche tecniche delle materia prime**

** The indicated sizes could have a variation of about 0,6% due to the usure of mould and variations in the raw materials*

TICOL

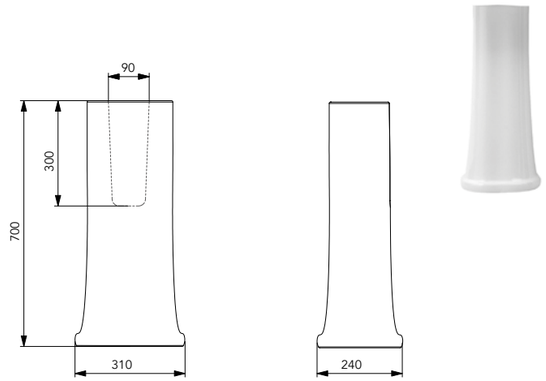

TIGAQU

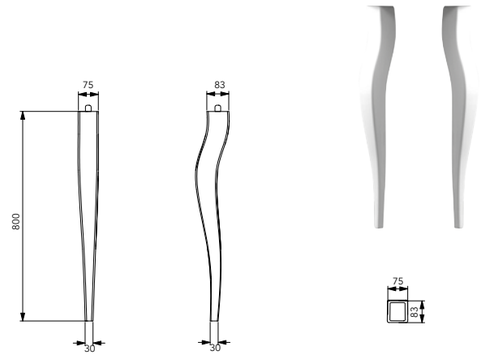

TISTME

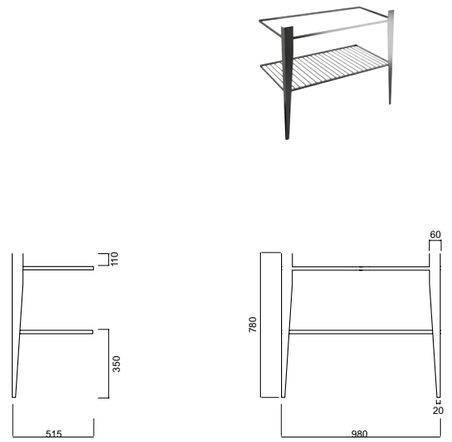

TIMO94

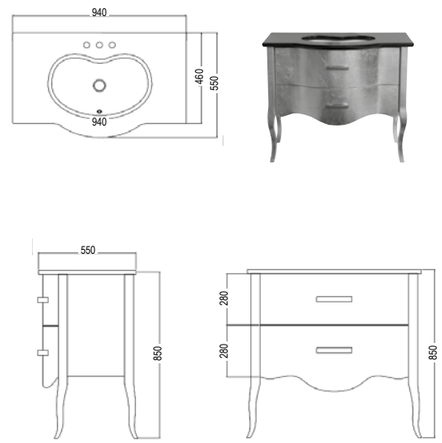

TICASS80

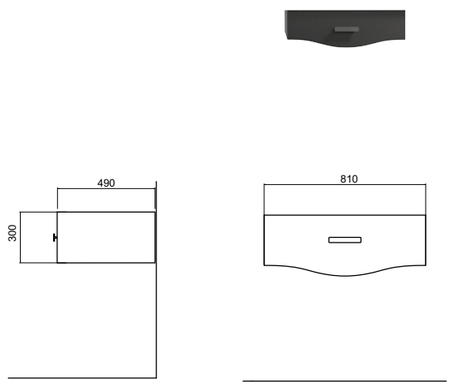

TITA105

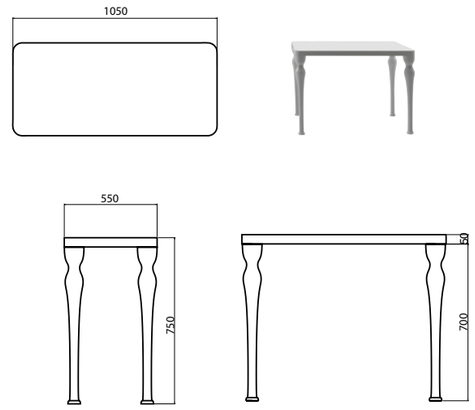

*** Le misure indicate possono variare dello 0,6% circa per usura stampi e per variazioni delle caratteristiche tecniche delle materia prime**

** The indicated sizes could have a variation of about 0,6% due to the usure of mould and variations in the raw materials*

Time

GSG
CERAMIC DESIGN

Touch

Concept Touch

Rendere tattile l'ambiente bagno, è l'obiettivo di Gsg Ceramic Design, che offre ancora un mood fortemente caratterizzato. Touch è forma a servizio dell'acqua,modellata dall'acqua, fornita all'uomo come oggetto poetico: per chi cerca significati nelle forme, Touch diventa oggetto in divenire, sempre coerente al passaggio del tempo, mai stanco di servire il corpo e la mente. E' la ricerca della naturalezza, il movimento delle forme, la volontà di circondarsi di forme regalate dalla natura che diventa archetipo, un modus vivendi diventato l'unica via per vivere in un'esatta coerenza. Il gesto plastico che ricorre su tutta la gamma, è quello di creare quasi a livello manuale, una sede per accogliere l'acqua e modellare la materia per servirsene in maniera non traumatica: tutto ciò conferisce agli oggetti un contenuto artigiano d'altri tempi che esula dalle forme altamente industrializzate di cui ci siamo circondati. Il messaggio quindi è quello della riscoperta di oggetti che possano superare la sfida del tempo attraverso una riacquisita onestà delle forme e della loro destinazione d'uso.

GSG Ceramic Design aims at creating tactile sensations in the bathroom setting and offers a strongly marked style. Touch is matter for water and shaped by water, offered to man in the form of a poetical object: for those who look for significance in shapes, Touch becomes an ever-changing object, always consistent with the passing of time and ready to serve body and mind. It is a search for naturalness, the movement of shapes, the desire to surround oneself with shapes offered by Nature that becomes an archetype, it is a modus vivendi , the only way of living in absolute consistent harmony. The plastic gesture characterising the whole set is the almost manual moulding of a place to house water and shape matter in order to reuse it in a non traumatic way. Objects thus take on an old-fashioned craftsmanlike value which has nothing in common with industrialized shapes we are usually surrounded by. The underlying message is: let's rediscover the taste for objects that can win the challenge against time through renewed integrity of shapes and their intended use.

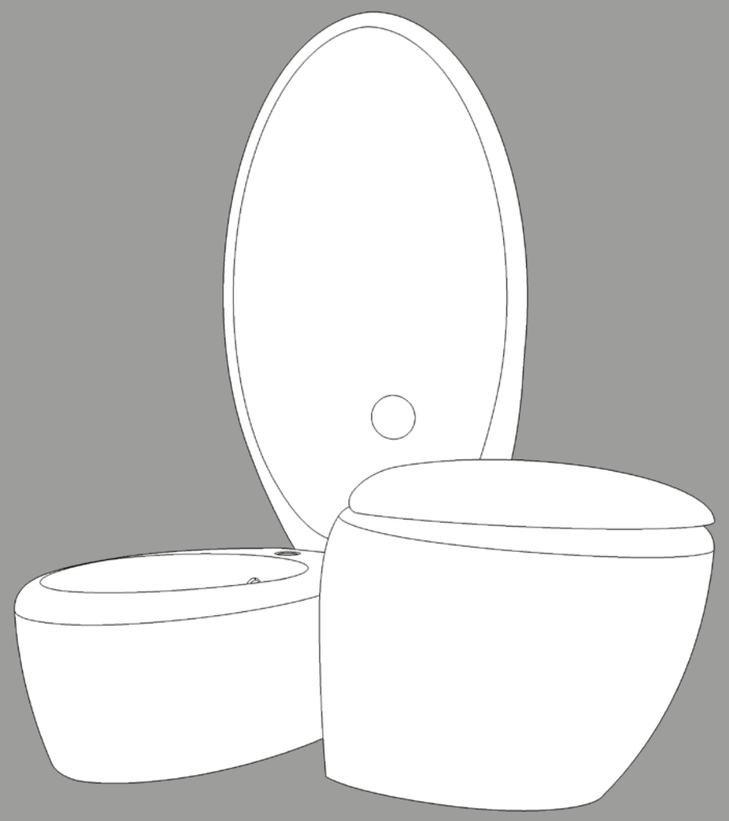

GSG CERAMIC DESIGN

GSG CERAMIC DESIGN

Colour story

BIANCO LUCIDO
WHITE GLOSSY

COD. TOWC01SC 000
TOCIMBL 000
TOBI01 000
TOCOBI 000

BIANCO SATINATO
WHITE MATT

COD. TOWC01SC 001
TOCIMBL 001
TOBI01 001
TOCOBI 001

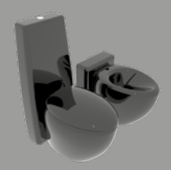

NERO LUCIDO
BLACK GLOSSY

COD. TOWC01SC 002
TOCIMBL 002
TOBI01 003
TOCOBI 003

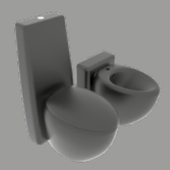

NERO SATINATO
BLACK MATT

COD. TOWC01SC 003
TOCIMBL 003
TOBI01 003
TOCOBI 003

PERGAMON LUCIDO
PERGAMON GLOSSY

COD. TOWC01SC 013
TOCIMBL 013
TOBI01 013
TOCOBI 013

PERGAMON SATINATO
PRGAMON MATT

COD. TOWC01SC 015
TOCIMBL 015
TOBI01 015
TOCOBI 015

MIELE SATINATO
MIELE MATT

COD. TOWC01SC 016
TOCIMBL 016
TOBI01 016
TOCOBI 016

CASTAGNA SATINATO
CASTAGNA MATT

COD. TOWC01SC 017
TOCIMBL 017
TOBI01 017
TOCOBI 017

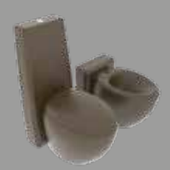

CAFFÈ SATINATO
CAFFÈ MATT

COD. TOWC01SC 018
TOCIMBL 018
TOBI01 018
TOCOBI 018

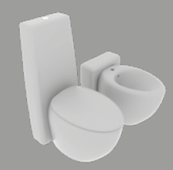

NUVOLA SATINATO
NUVOLA MATT

COD. TOWC01SC 019
TOCIMBL 019
TOBI01 019
TOCOBI 019

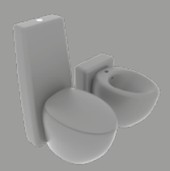

CEMENTO SATINATO
CEMENTO MATT

COD. TOWC01SC 020
TOCIMBL 020
TOBI01 020
TOCOBI 020

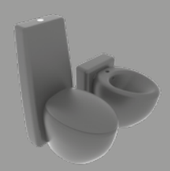

CENERE SATINATO
CENERE MATT

COD. TOWC01SC 021
TOCIMBL 021
TOBI01 021
TOCOBI 021

SKY LUCIDO
SKY GLOSSY

COD. TOWC01SC 022
TOCIMBL 022
TOBI01 022
TOCOBI 022

SKY SATINATO
SKY MATT

COD. TOWC01SC 023
TOCIMBL 023
TOBI01 023
TOCOBI 023

ACQUA LUCIDO
ACQUA GLOSSY

COD. TOWC01SC 024
TOCIMBL 024
TOBI01 024
TOCOBI 024

ACQUA SATINATO
ACQUA MATT

COD. TOWC01SC 025
TOCIMBL 025
TOBI01 025
TOCOBI 025

OLIVA SATINATO
OLIVA MATT

COD. TOWC01SC 026
TOCIMBL 026
TOBI01 026
TOCOBI 026

TOWCSOSC XXX ►

TOWC01SC XXX ►

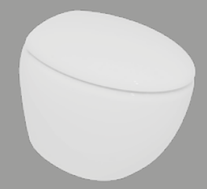

TOBISO XXX ►

TOBI01 XXX ►

TOBI01 XXX
TOCOBI XXX ►

TOCIMBL XXX ►

TOWC01 XXX ►

Touch

GSG
CERAMIC DESIGN

GSG
CERAMIC DESIGN

Touch

GSG CERAMIC DESIGN

GSG
CERAMIC DESIGN

Touch

Smart clean

Sistema di scarico Smart Clean
Intelligent flushing system

SMART CLEAN è il nuovo ed innovativo sistema di scarico realizzato da GSG Ceramic Design. Grazie alla forma della sezione del vaso, l'acqua compie un percorso rotatorio che garantisce una pulizia più efficace. Con l'eliminazione della brida l'acqua viene convogliata direttamente sull'area interessata, evitando formazioni batteriche in aree nascoste e difficilmente raggiungibili.
Il sistema SMART CLEAN è disponibile nelle versioni FLUT, LIKE, BRIO e TOUCH.
La pulizia delle superfici esterne del vaso, è facilitata dal sistema a sganciamento rapido del coprivaso che avviene attraverso il pulsante di rilascio, un semplice gesto senza utensili.
Il sistema a sganciamento rapido è disponibile per le nuove collezioni FLUT, LIKE, BRIO, OZ, BOX.
ALTI STANDARD IGIENICI - FACILITA' DI PULIZIA - MAGGIORE COMFORT.

SMART CLEAN is the new and innovative flushing system made by GSG Ceramic Design. The particular form of the section of the WC makes the water flush in rotatory motion which guarantees a more effective cleaning. With the elimination of the rim, water is forced directly to the proper area, avoiding bacterial formations in hidden areas and difficult to reach.
SMART CLEAN system is available in versions FLUT, LIKE, BRIO, and TOUCH.
Clean the outer surface of the vessel, it is facilitated by the quick release system seat cover which occurs through the release button, a simple gesture without tools.
The quick release system is available for the new FLUT, LIKE, BRIO, OZ, BOX. collections.
HIGH STANDARD - TOILET EASY CLEANING - GREATER COMFORT.

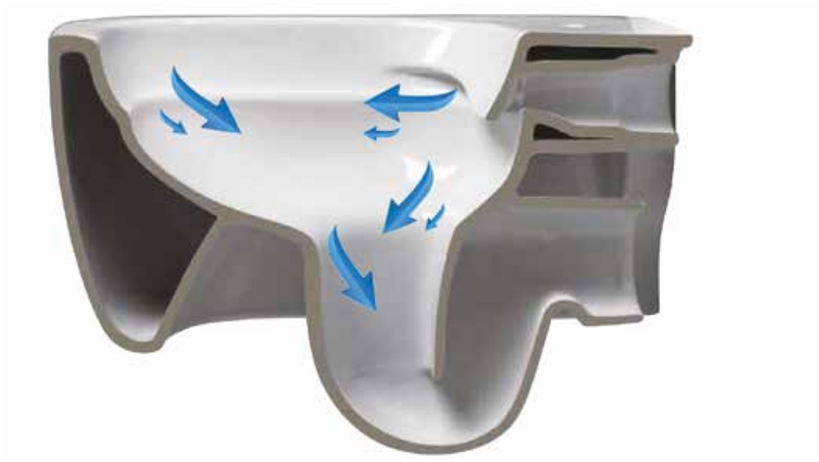

Touch

VASO SOSPESO
WALL-HUNG WC

	cod.	eur €	cm.	kg.
Vaso sospeso senza brida con sistema di scarico Smart Clean. Coprivaso e fissaggi non inclusi. *Wc wall-hung rimless with Smart Clean flushing system. Seat Cover and fixing kit not included.* bianco lucido *white shiny*	TOWCSOSC 000		38,5x55	19,5
colorato *colored*	TOWCSOSC XXX		38,5x55	19,5
Coprivaso in termoindurente avvolgente. Thermosetting wrapover Seat Cover. bianco lucido *white shiny*	TOCOPRTI 000			2,6
Coprivaso in termoindurente, avvolgente con chiusura rallentata. Thermosetting wrapover Seat Cover, soft close. bianco lucido *white shiny*	TOCOPRTICR 000			2,6
colorato *colored*	TOCOPRTICR XXX			2,6

ACCESSORI _ *ACCESSORIES*

Sistema erogazione acqua per vaso/bidet (necessita di rubinetto a muro non incluso). *Wc water system for wc/bidet (Mixer wall mounted needed not included).*	ACS114			0,1
Accessorio per kit di fissaggio (in abbinamento al cod. ACS10 o ACS 94-95-96) con chiave lunga per facilitazione bloccaggio vaso o bidet sospeso. *Accessory for fixing kit (suiting for cod. ACS10 or ACS 94-95-96) with long key for an easier installation of wall-hung wc or bidet.*	ACS40			0,3
Coppia staffe di fissaggio per vaso o bidet sospeso. *Pair of fixing Brackets for wall-hung wc or bidet.*	ACS10			3,5
Cassetta di scarico ad incasso con placca push doppio flusso, disponibile nei colori bianco lucido, cromo satinato e cromo lucido (Specificare colore placca all'ordine). *Concealed cistern with dual push button plate available in white shiny, chrome matt and chrome shiny finishing (Specify push button plate colour at order).*	ACS90 bianco lucido *white shiny* ACS91 cromo satinato *chrome matt* ACS92 cromo lucido *chrome shiny*			4,5 4,5 4,5

Touch

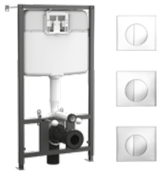

	cod.	eur €	cm.	kg.
Struttura autoportante ad incasso per installazione vaso sospeso su pareti leggere, completa di cassetta di scarico e placca doppio flusso, disponibile nei colori bianco lucido, cromo satinato e cromo lucido (Specificare colore placca all'ordine). *Recessed structure self-supporting for wall-hung wc installation in thin walls, with cistern and dual push button plate available in white shiny, chrome matt and chrome shiny finishing (Specify push button plate colour at order).*	**ACS94** bianco lucido *white shiny*			**14,0**
	ACS95 cromo satinato *chrome matt*			**14,0**
	ACS96 cromo lucido *chrome shiny*			**14,0**
Protezione antiurto e acustica per vaso o bidet sospeso. *Acustic and crash protection suiting for wall-hung wc or bidet.*	**ACS70**			

Touch

BIDET SOSPESO
WALL HUNG BIDET

	cod.	eur €	cm.	kg.
Bidet sospeso monoforo (senza foro su richiesta). *Bidet wall hung one hole (no hole on request).*				
bianco lucido *white shiny*	**TOBISO 000**		**38,5x55**	**16,5**
colorato *colored*	**TOBISO XXX**		**38,5x55**	**16,5**

ACCESSORI _ *ACCESSORIES*

	cod.	eur €	cm.	kg.
Piletta Click-clack tonda con troppopieno 1" 1/4 h 60mm. *Round click-clack waste with overflow 1" 1/4 h 60mm.*	**PILTONCON**			**0,3**
Piletta Click-clack ovale con troppopieno 1" 1/4 h 60mm. *Oval click-clack waste with overflow 1" 1/4 h 60mm.*	**PILOVCON**			**0,3**
Piletta click - clack tonda universale in ottone cromato per lavabi con e senza troppopieno completa di copripiletta in ceramica bianco lucido o colorata, specificare colore all'ordine. *Universal round click-clack waste in chrome-plated brass for washbasins with and without overflow complete with glossy white ceramic cover or coloured cover, please specify colour at order.*	**PILTONUNIAR 000** **PILTONUNIAR XXX**			**0,1**
Sifone per bidet finitura cromo lucido. *Trap for bidet in shiny chrome finishing.*	**SIFBI**			**0,6**
Sifone tondo per bidet finitura cromo lucido. *Round Trap for bidet in shiny chrome finishing.*	**SIFTONBI**			**0,7**
Sifone quadro per bidet finitura cromo lucido. *Square Trap for bidet in shiny chrome finishing.*	**SIFQUADBI**			**0,8**
Accessorio per kit di fissaggio (in abbinamento al cod. ACS10 o ACS 94-95-96) con chiave lunga per facilitazione bloccaggio vaso o bidet sospeso. *Accessory for fixing kit (suiting for cod. ACS10 or ACS 94-95-96) with long key for an easier installation of wall-hung wc or bidet.*	**ACS40**			**0,3**
Coppia staffe di fissaggio per vaso o bidet sospeso. *Pair of fixing Brackets for wall-hung wc or bidet.*	**ACS10**			**3,5**
Struttura autoportante ad incasso per installazione bidet sospeso su pareti leggere in muratura e cartongesso. *Recessed self-supporting structure for wall-hung bidet installation in thin walls and drywall.*	**ACS98**			**3,2**
Protezione antiurto e acustica per vaso o bidet sospeso. *Acustic and crash protection suiting for wall-hung wc or bidet.*	**ACS70**			

Touch

RUBINETTERIA
TAP FITTINGS

	cod.	eur €	cm.	kg.
C Bocca di erogazione in ceramica per bidet, con attacco da 1/2". *Bidet Spout in ceramic with 1/2" connection.* bianco lucido *white shiny*	**BOCERCE 000**		**10,5x20,5**	**1,1**
colorato *colored*	**BOCERCE XXX**		**10,5x20,5**	**1,1**
C Miscelatore Joystick ad incasso per bidet, con anello in ceramica ed attacco da 1/2" ad una uscita. *Built in bidet mixer with ceramic ring one exit and 1/2" connection.* bianco lucido *white shiny*	**MIJOINC 000**		**Ø9**	**1,4**
colorato *colored*	**MIJOINC XXX**		**Ø9**	**1,4**

Touch

VASO A TERRA
WC BACK TO WALL

	cod.	eur €	cm.	kg.
C 3lt 6lt Vaso a terra senza brida con sistema di scarico Smart Clean, scarico a parete, convertibile a pavimento con curva tecnica (vedi ACS100). Coprivaso e curva tecnica non inclusi. *Wc back to wall rimless with Smart Clean flushing system, wall drain suitable for floor drain with technical elbow (see ACS100). Seat Cover and technical elbow not included.* bianco lucido *white shiny*	**TOWC01SC 000**		**38,5x55**	**25,6**
colorato *colored*	**TOWC01SC XXX**		**38,5x55**	**25,6**
T Coprivaso in termoindurente avvolgente. Thermosetting wrapover Seat Cover. bianco lucido *white shiny*	**TOCOPRTI 000**			**2,6**
T Coprivaso in termoindurente, avvolgente con chiusura rallentata. Thermosetting wrapover Seat Cover, soft close. bianco lucido *white shiny*	**TOCOPRTICR 000**			**2,6**
colorato *colored*	**TOCOPRTICR XXX**			**2,6**

ACCESSORI _ *ACCESSORIES*

Kit fissaggio a scomparsa a parete per wc e bidet terra. *Wall concealed fixing kit for toilet and bidet.*	**ACS51**			**0,3**
Connessione per scarico suolo. *Drainage connector for floor Trap.*	**ACS100**			**0,6**
Sistema erogazione acqua per vaso/bidet (necessita di rubinetto a muro non incluso). *Wc water system for wc/bidet (Mixer wall mounted needed not included).*	**ACS114** **ACS100**			**0,1**
Cassetta di scarico ad incasso con placca push doppio flusso, disponibile nei colori bianco lucido, cromo satinato e cromo lucido (Specificare colore placca all'ordine). *Concealed cistern with dual push button plate available in white shiny, chrome matt and chrome shiny finishing (Specify push button plate colour at order).*	**ACS90** bianco lucido *white shiny* **ACS91** cromo satinato *chrome matt* **ACS92** cromo lucido *chrome shiny*			**4,5** **4,5** **4,5**
Connessione eccentrica per scarico al suolo. *Outlying drainage connector for floor Trap.*	**ACS102**			**0,7**

Touch

BIDET A TERRA
BIDET BACK TO WALL

	cod.	eur €	cm.	kg.
C Bidet a terra monoforo (senza foro su richiesta). *Bidet back to wall one hole (no hole on request).* bianco lucido *white shiny*	TOBI01 000		38,5x55	20,7
colorato *colored*	TOBI01 XXX		38,5x55	20,7

ACCESSORI _ *ACCESSORIES*

Kit fissaggio a scomparsa a parete per wc e bidet terra. *Wall concealed fixing kit for toilet and bidet.*	ACS51			0,3
Piletta Click-clack tonda con troppopieno 1” 1/4 h 60mm. *Round click-clack waste with overflow 1” 1/4 h 60mm.*	PILTONCON			0,3
Piletta Click-clack ovale con troppopieno 1” 1/4 h 60mm. *Oval click-clack waste with overflow 1” 1/4 h 60mm.*	PILOVCON			0,3
Piletta click - clack tonda universale in ottone cromato per lavabi con e senza troppopieno completa di copripiletta in ceramica bianco lucido o colorata, specificare colore all’ordine. *Universal round click-clack waste in chrome-plated brass for washbasins with and without overflow complete with glossy white ceramic cover or coloured cover, please specify colour at order.*	PILTONUNIAR 000 PILTONUNIAR XXX			0,1
Sifone per bidet finitura cromo lucido. *Trap for bidet in shiny chrome finishing.*	SIFBI			0,6

GSG CERAMIC DESIGN

Touch

COMPLEMENTO PER BIDET
PANEL FOR BIDET

	cod.	eur €	cm.	kg.
C Complemento per bidet. *Panel to suit bidet.* bianco lucido *white shiny*	TOCOBI 000		41x16	11,9
colorato *colored*	TOCOBI XXX		41x16	11,9

MENSOLE
SHELVES

C Mensola in ceramica cm 36. Fissaggi inclusi. *Ceramic Shelf cm 36. Fixing kit included.* bianco lucido *white shiny*	ME3600 000		36x4	3
colorato *colored*	ME3600 XXX		36x4	3
C Mensola porta asciugamani in ceramica cm 36. Fissaggi inclusi. *Ceramic Shelf towel rack cm 36. Fixing kit included.* bianco lucido *white shiny*	ME36PA 000		36x4	2,5
colorato *colored*	ME36PA XXX		36x4	2,5

RUBINETTERIA
TAP FITTINGS

C Bocca di erogazione in ceramica per bidet, con attacco da 1/2". *Bidet Spout in ceramic with 1/2" connection.* bianco lucido *white shiny*	BOCERCE 000		10,5x20,5	1,1
colorato *colored*	BOCERCE XXX		10,5x20,5	1,1
C Miscelatore Joystick ad incasso per bidet, con anello in ceramica ed attacco da 1/2” ad una uscita. *Built in bidet mixer with ceramic ring one exit and 1/2” connection.* bianco lucido *white shiny*	MIJOINC 000		Ø9	1,4
colorato *colored*	MIJOINC XXX		Ø9	1,4

Touch

VASO MONOBLOCCO
MONOBLOCK WC

	cod.	eur €	cm.	kg.
Vaso a terra senza brida con sistema di scarico Smart Clean, scarico a parete, convertibile a pavimento con curva tecnica (vedi ACS100). Coprivaso e curva tecnica non inclusi. *Wc back to wall rimless with Smart Clean flushing system, wall drain suitable for floor drain with technical elbow (see ACS100). Seat Cover and technical elbow not included.* bianco lucido *white shiny*	**TOWC01SC 000**		**38,5x55**	**25,6**
colorato *colored*	**TOWC01 XXX**		**38,5x55**	**25,6**
Cassetta a colonna per wc a terra (batteria di scarico non inclusa vedi cod. CASGE). *Column cistern to suite Wc back to wall (dual flush Tank not included see code CASGE).* bianco lucido *white shiny*	**TOCIMBL 000**		**40x16xh99**	**25,2**
colorato *colored*	**TOCIMBL XXX**		**40x16xh99**	**25,2**
Coprivaso in termoindurente avvolgente. Thermosetting wrapover Seat Cover. bianco lucido *white shiny*	**TOCOPRTI 000**			**2,6**
Coprivaso in termoindurente, avvolgente con chiusura rallentata. Thermosetting wrapover Seat Cover, soft close. bianco lucido *white shiny*	**TOCOPRTICR 000**			**2,6**
colorato *colored*	**TOCOPRTICR XXX**			**2,6**

Batteria di scarico doppio flusso Geberit per cassetta a colonna . *Dual flush tank Geberit suiting for column cistern.*	**CASGE**			**2,5**
Connessione per scarico suolo. *Drainage connector for floor Trap.*	**ACS100**			**0,6**
Sistema erogazione acqua per vaso/bidet (necessita di rubinetto a muro non incluso). *Wc water system for wc/bidet (Mixer wall mounted needed not included).*	**ACS114**			**0,1**
Connessione eccentrica per scarico al suolo. *Outlying drainage connector for floor Trap.*	**ACS102**			**0,7**

Touch

LAVABO TOUCH 47
TOUCH WASHBASIN 47

	cod.	eur €	cm.	kg.
C Lavabo Touch cm 47 monoforo (senza foro su richiesta). Fissaggi inclusi (vedi cod. ACS60). *Washbasin Touch cm 47 one hole (no hole on request). Fixing kit included (see code ACS60).* bianco lucido *white shiny*	TOLAV47 000		47x49,5	13,6
colorato *colored*	TOLAV47 XXX		47x49,5	13,6

LAVABO TOUCH 70
TOUCH WASHBASIN 70

C Lavabo Touch cm 70 monoforo (senza foro, tre fori su richiesta). Fissaggi inclusi (vedi cod. ACS60). *Touch Washbasin cm 70 one hole (no hole, three holes on request). Fixing kit included (see code ACS60).* bianco lucido *white shiny*	TOLAV70 000		70x49,5	18,3
colorato *colored*	TOLAV70 XXX		70x49,5	18,3

ACCESSORI _ *ACCESSORIES*

Piletta Click-clack tonda con troppopieno 1” 1/4 h 60mm. *Round click-clack waste with overflow 1” 1/4 h 60mm.*	PILTONCON			0,3
Piletta click - clack tonda universale in ottone cromato per lavabi con e senza troppopieno completa di copripiletta in ceramica bianco lucido o colorata, specificare colore all’ordine. *Universal round click-clack waste in chrome-plated brass for washbasins with and without overflow complete with glossy white ceramic cover or coloured cover, please specify colour at order.*	PILTONUNIAR 000 PILTONUNIAR XXX			0,1
Sifone tondo finitura cromo lucido per lavabo 1” 1/4. *Round Trap in shiny chrome finishing for Washbasin 1” 1/4.*	SIFTON			0,5
Sifone tondo compatto H mm 70, finitura cromo lucido per lavabo 1 “ 1/4. *Short round Trap H mm 70, in shiny chrome finishing for Washbasin 1” 1/4.*	SIFCO			1,0
Sifone per lavabo scarico a pavimento 1” 1/4. *Trap for Washbasin floor discharge 1” 1/4.*	SIF300			1,3
Kit viti di fissaggio per lavabo sospeso. *Fixing screws kit for wall-hung Washbasin.*	ACS60			0,2
Coppia staffe di fissaggio per lavabo Touch 70 (vedi cod. TOLAV70). Pair of fixing Brackets for wall-hung Washbasins Touch 70 (see code TOLAV70).	ACS22			0,5

GSG CERAMIC DESIGN

Touch

LAVABO TOUCH 90
TOUCH WASHBASIN 90

	cod.	eur €	cm.	kg.
C Lavabo Touch cm 90 senza foro. *Touch Washbasin cm 90 no hole.* bianco lucido *white shiny*	TOLAV90 000		90x45	16,7
colorato *colored*	TOLAV90 XXX		90x45	16,7

ACCESSORI _ *ACCESSORIES*

Piletta Click-clack tonda senza troppopieno 1” 1/4 h 30mm. *Round click-clack waste without overflow 1” 1/4 h 30mm.*	PILTONSEN30			0,3
Piletta click - clack tonda universale in ottone cromato per lavabi con e senza troppopieno completa di copripiletta in ceramica bianco lucido o colorata, specificare colore all’ordine. *Universal round click-clack waste in chrome-plated brass for washbasins with and without overflow complete with glossy white ceramic cover or coloured cover, please specify colour at order.*	PILTONUNIAR 000 PILTONUNIAR XXX			0,1
Sifone tondo finitura cromo lucido per lavabo 1” 1/4. *Round Trap in shiny chrome finishing for Washbasin 1” 1/4.*	SIFTON			0,5
Sifone tondo compatto H mm 70, finitura cromo lucido per lavabo 1 “ 1/4. *Short round Trap H mm 70, in shiny chrome finishing for Washbasin 1” 1/4.*	SIFCO			1,0
Sifone per lavabo scarico a pavimento 1” 1/4. *Trap for Washbasin floor discharge 1” 1/4.*	SIF300			1,3

RUBINETTERIA
TAP FITTINGS

C Bocca di erogazione in ceramica per lavabo con attacco 1/2". *Washbasin spout in ceramic with 1/2" connection.* bianco lucido *white shiny*	BOCERCE 000		10,5x20,5	1,1
colorato *colored*	BOCERCE XXX		10,5x20,5	1,1
C Miscelatore Joystick ad incasso per lavabo, con anello in ceramica ed attacco da 1/2” ad una uscita. *Built in Washbasin mixer with ceramic ring one exit and 1/2” connection.* bianco lucido *white shiny*	MIJOINC 000		Ø9	1,4
colorato *colored*	MIJOINC XXX		Ø9	1,4

Sun

VASCA IN ACRILICO
ACRYLIC BATHTUB

Vasca Sun free-standing in acrilico cm. 170x81 completa di piletta e scarico.

Free-standing acrylic Sun bathtub cm. 170x81 complete of waste and discharge.

	cod.	eur €	cm.	kg.
bianco lucido *white shiny*	**VASU 000**		**170x81xh61**	**40,0**
colorato* *colored**	**VASU XXX**		**170x81xh61**	**40,0**

* La colorazione nelle vasche in acrilico è effettuata soltanto esternamente e l'interno è bianco.

** The bath tubs are coloured only outside, the internal part is white.*

Moon

VASCA IN ACRILICO
ACRYLIC BATHTUB

Vasca Moon free-standing in acrilico cm. 170x80 completa di piletta e scarico.

Free-standing acrylic Moon bathtub cm. 170x80 complete of waste and discharge.

	cod.	eur €	cm.	kg.
bianco lucido *white shiny*	**VAMO 000**		**170x80xh65**	**49,0**
colorato* *colored**	**VAMO XXX**		**170x80xh65**	**49,0**

* La colorazione nelle vasche in acrilico è effettuata soltanto esternamente e l'interno è bianco.

** The bath tubs are coloured only outside, the internal part is white.*

*** Per disponibilità colori vasche in acrilico vedi pag. 356**
**** For acrylic bathtubs availability colours see pag. 356***

Touch

VASCA IN PIETRALUCE
PIETRALUCE BATHTUB

PL

Vasca centro stanza in Pietraluce® cm 205 senza troppo-pieno (capacità portata acqua circa 200lt). Piletta di scarico (Cod. PILVA) inclusa (per troppopieno vedi cod. SISTROVA non incluso).

Buthtub free standing in Pietraluce® cm 205, no overflow (water feel limit about 200lt). Discharge waste (Code PILVA) included (for overflow see code SISTROVA not included)

	cod.	eur €	cm.	kg.
bianco lucido *white shiny*	**TOVA205 000**		**205x80,4**	**170,0**
colorato* *colored**	**TOVA205 XXX**		**205x80,4**	**170,0**

*** Per disponibilità colori vasche in Pietralice ® vedi pag. 357**
**** For Pietraluce ® bathtubs availability colours see pag. 357***

ACCESSORI _ *ACCESSORIES*

	cod.	eur €	cm.	kg.
Piletta Click-clack per vasca Touch con copripiletta in ABS cromato e sifone snodato. *Click-clack waste for bathtub Touch with Cover in chrome ABS and swivel siphon.*	**PILVA**			**0,2**
Scarico per vasca in polipropilene con troppopieno nascosto, tubo semirigido in polipropilene Ø34 mm, movimento up and down e sifone doppio snodo. *Polypropylene pop up waste for bathtub with hidden overflow, semirigid polypropylene pipe Ø34 mm, movement up and down and double swivel siphon.*	**SISTROVA**			**1,0**

RUBINETTERIA IN CERAMICA
CERAMIC TAPS FITTINGS

C

Bocca di erogazione in ceramica per vasca con attacco 1/2".

Batthub spout in ceramic with 1/2" connection.

	cod.	eur €	cm.	kg.
bianco lucido *white shiny*	**BOCERCEVA 000**		**19,5x27**	**3,4**
colorato *colored*	**BOCERCEVA XXX**		**19,5x27**	**3,4**

C

Miscelatore Joystick ad incasso per vasca, con anello in ceramica ed attacco da 1/2" ad una uscita.

Built in bathtub mixer with ceramic ring one exit and 1/2" connection.

	cod.	eur €	cm.	kg.
bianco lucido *white shiny*	**MIJOINC 000**		**Ø9**	**1,4**
colorato *colored*	**MIJOINC XXX**		**Ø9**	**1,4**

C

Deviatore a 2 vie con anello in ceramica ed attacchi da 1/2".

Two ways diverter with ceramic ring and 1/2" connections.

	cod.	eur €	cm.	kg.
bianco lucido *white shiny*	**DEVCE2V 000**		**Ø7**	**1,0**
colorato *colored*	**DEVCE2V XXX**		**Ø7**	**1,0**

Touch

	cod.	eur €	cm.	kg.
C Supporto per doccia e presa acqua, con anello in ceramica ed attacco da 1/2”. Doccetta con dispositivo con getto anti-calcare e flessibile cm 150, con attacco da 1/2” conico. *Shower Hook with with ceramic ring and 1/2” connection water inthake. Handshower with antilimestone jet and flexible hose cm 150 with conic 1/2” connection.*				
anello ceramica bianco lucido *ceramic ring white shiny*	**DOFLESUCE 000**			**1,5**
anello ceramica colorato *ceramic ring colored*	**DOFLESUCE XXX**			**1,5**

MENSOLE
SHELVES

C Mensola in ceramica cm 36. Fissaggi inclusi. *Ceramic Shelf cm 36. Fixing kit included.*				
bianco lucido *white shiny*	**ME3600 000**		**36x4**	**3,0**
colorato *colored*	**ME3600 XXX**		**36x4**	**3,0**

C Mensola porta asciugamani in ceramica cm 36. Fissaggi inclusi. *Ceramic Shelf towel rack cm 36. Fixing kit included.*				
bianco lucido *white shiny*	**ME36PA 000**		**36x4**	**2,5**
colorato *colored*	**ME36PA XXX**		**36x4**	**2,5**

Touch

TOWCSOSC

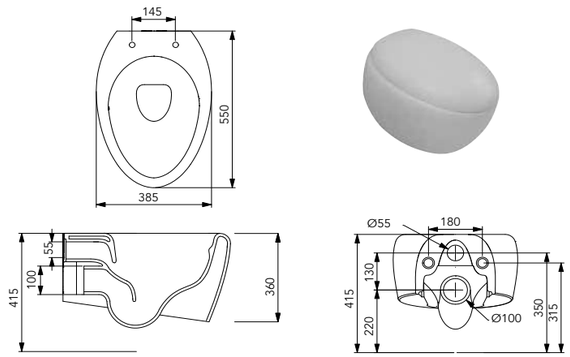

In caso di installazione con struttura autoportante Geberit è necessario il kit di rinforzo per wc con altezza ridotta.
In case of installation with recessed structure self-supporting for wall-hung wc Geberit is needed the reinforcing kit for wc with reduced height.

TOBISO

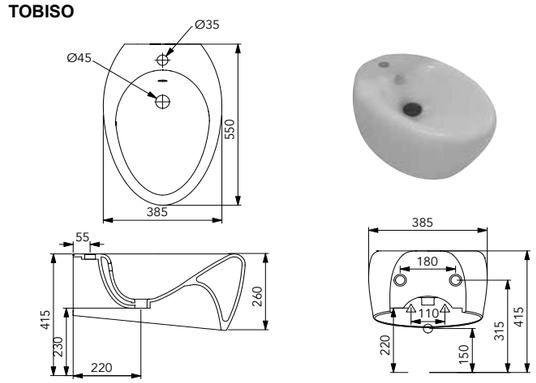

TOWC01SC

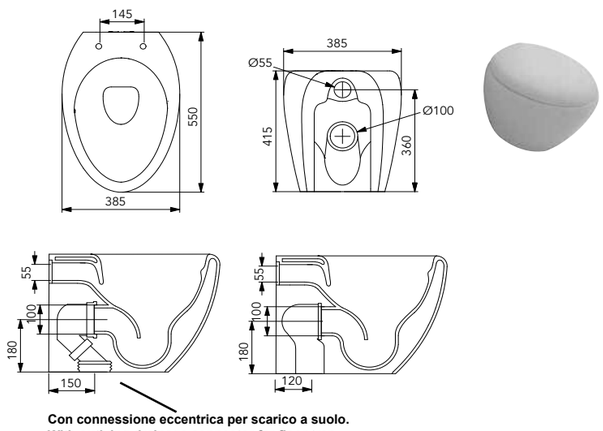

Con connessione eccentrica per scarico a suolo.
With outlying drainage connector for floor trap.

TOBI01

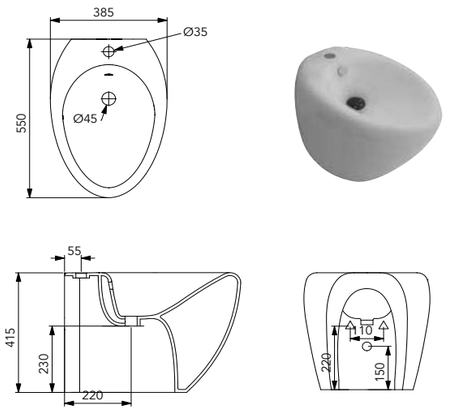

TOWC01SC
TOCIMBL

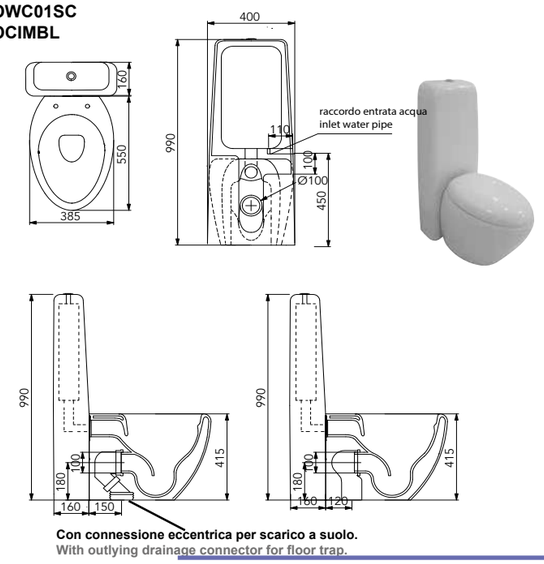

Con connessione eccentrica per scarico a suolo.
With outlying drainage connector for floor trap.

TOBI01
TOCOBI

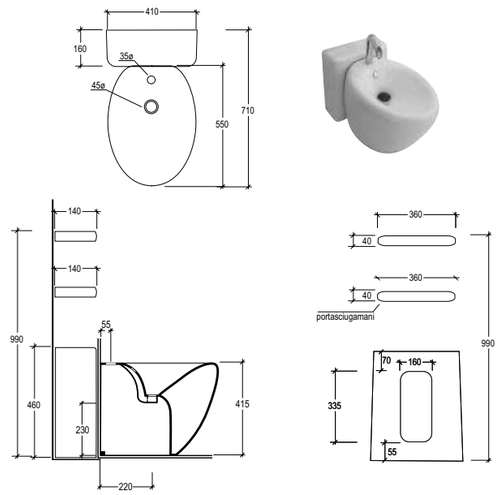

GSG CERAMIC DESIGN

TOLAV47

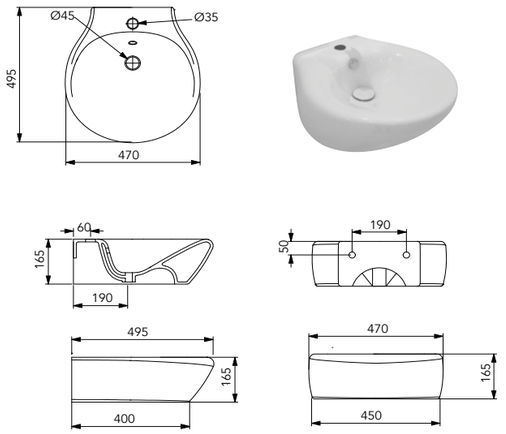

TOLAV70

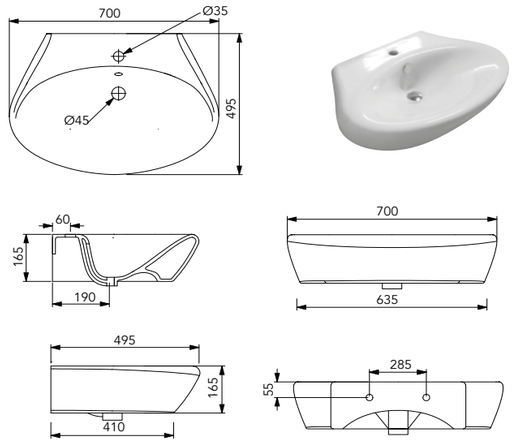

TOLAV90

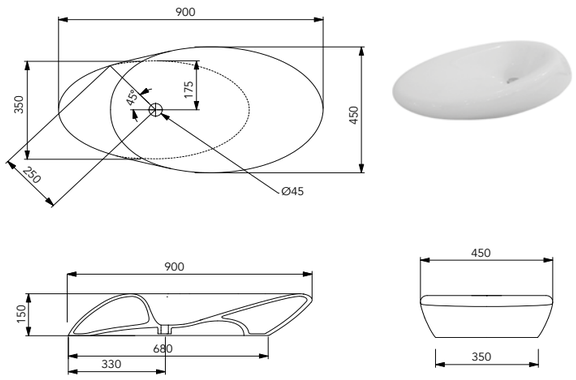

TOVA205

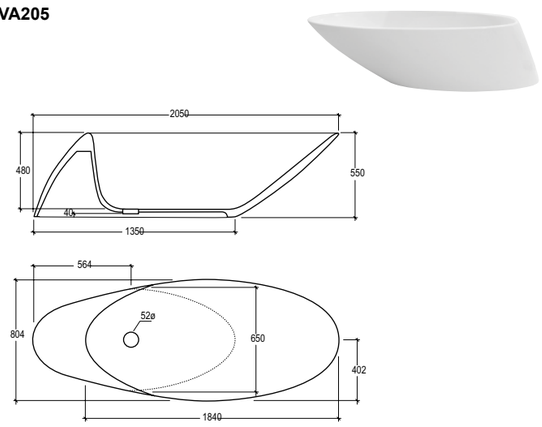

*** Le misure indicate possono variare dello 0,6% circa per usura stampi e per variazioni delle caratteristiche tecniche delle materia prime**

** The indicated sizes could have a variation of about 0,6% due to the usure of mould and variations in the raw materials*

GSG CERAMIC DESIGN

ME3600

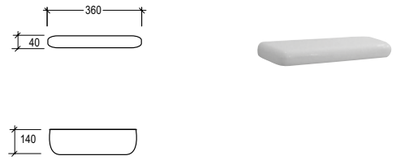

ME36PA

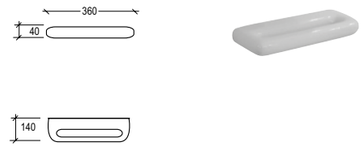

MIJOINC

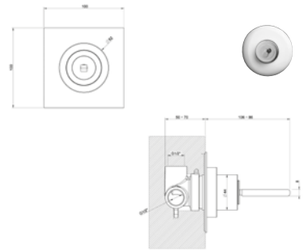

DEVCE2V

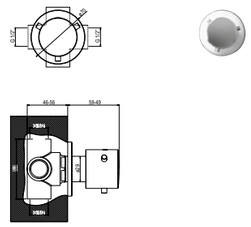

DOFLESUCE

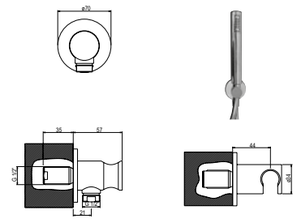

BOCERCE

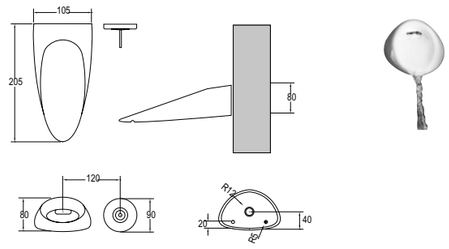

BOCERCEVA

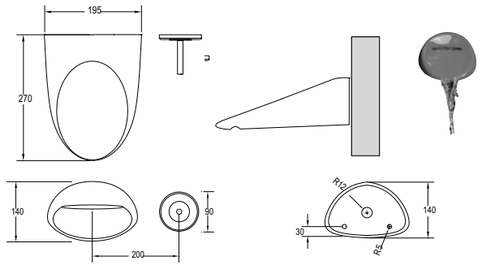

VAMO

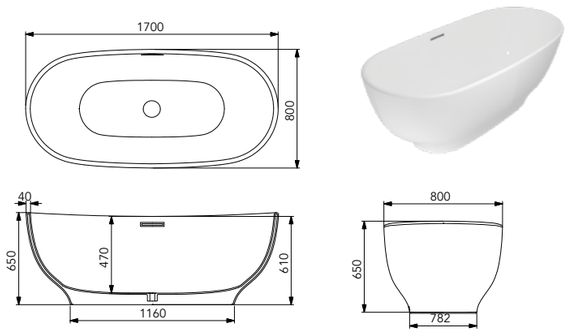

VASU

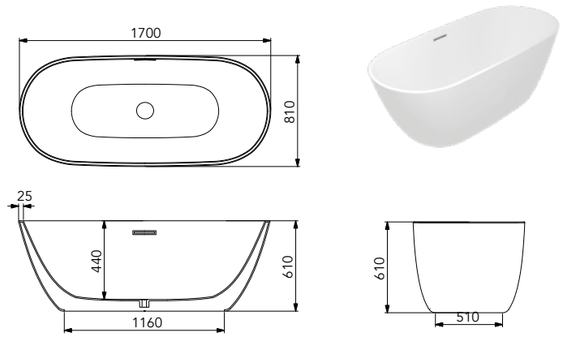

*** Le misure indicate possono variare dello 0,6% circa per usura stampi e per variazioni delle caratteristiche tecniche delle materia prime**

** The indicated sizes could have a variation of about 0,6% due to the usure of mould and variations in the raw materials*

Touch

GSG
CERAMIC DESIGN

Oz

Concept Oz

Oz è un concetto, è l'assimilazione e al tempo stesso l'indifferenza verso i canoni e i codici. "SCAVARE", è l'azione che ha mosso lo spirito formale: segni impressi nella materia che costituiscono le radici del tempo e della tradizione. L'intenzione formale era quella di racchiudere questi concetti in un oggetto; decostruire il pensiero e la forma plastica, in un risultato di assoluto equilibrio. I "graffi" impressi nella materia sono gesti di rottura e di una certa violenza, ma anche benevoli, perchè si ricompattano per uno scopo specifico: quello di accogliere l'acqua e farla defluire nuovamente nella materia. L'invito a chi sceglie questo concept set è quello di parlarne come si argomenta su un'opera d'arte, perchè oltre ad assolvere le sue funzioni precise, è avanguardia.

Oz is a concept, it is assimilation and at the same time indifference towards standards and codes. "Digging" is the action that has thrust forward the formal spirit: marks impressed onto matter that make up the roots of time and tradition. The "scratches" left on matter are violent as well as benign breaking gestures all serving a specific purpose: receiving water and making it flow back into matter. Those who choose this concept set are invited to discuss it as one usually does with a work of art, since it serves its specific functions in an avant-guard way.

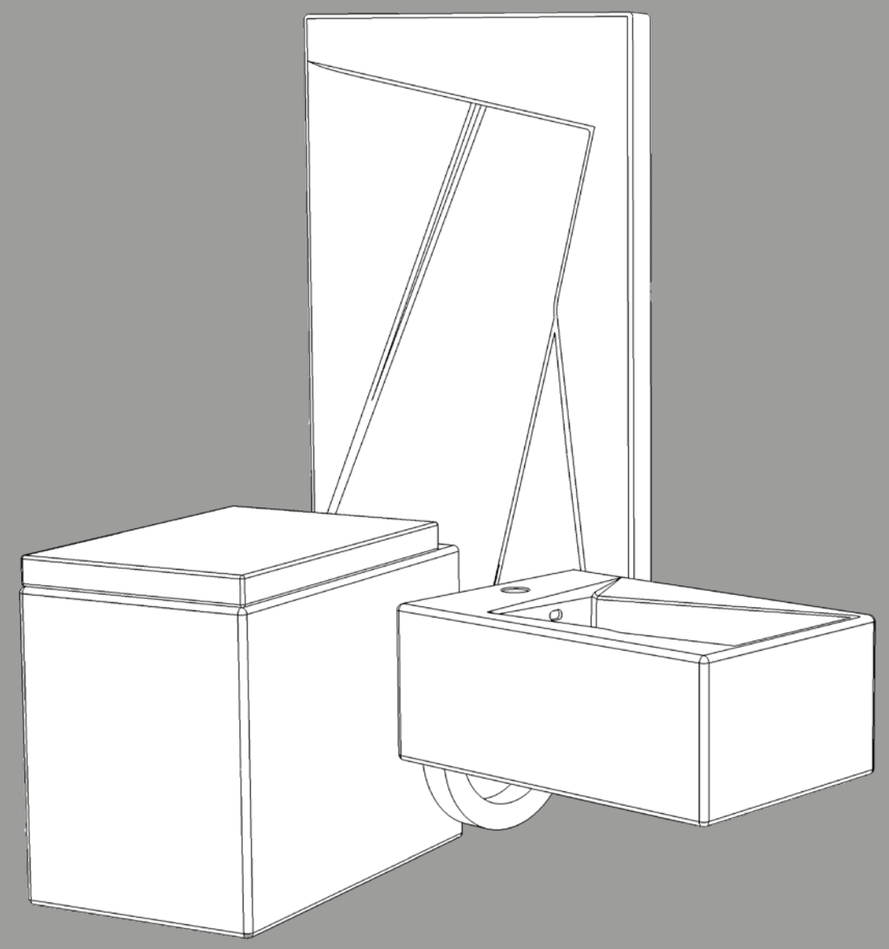

GSG
CERAMIC DESIGN

GSG CERAMIC DESIGN

Colour story

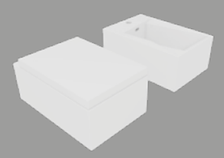

BIANCO LUCIDO
WHITE GLOSSY

COD. OZWCSO 000
OZBISO 000

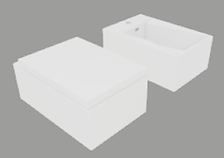

BIANCO SATINATO
WHITE MATT

COD. OZWCSO 001
OZBISO 001

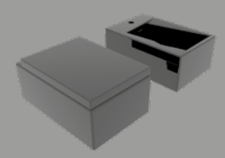

NERO LUCIDO
BLACK GLOSSY

COD. OZWCSO 002
OZBISO 002

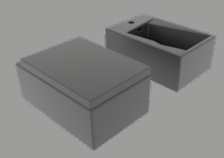

NERO SATINATO
BLACK MATT

COD. OZWCSO 003
OZBISO 003

PERGAMON LUCIDO
PERGAMON GLOSSY

COD. OZWCSO 013
OZBISO 013

Oz

GSG CERAMIC DESIGN

OZWCSO XXX

OZWC01 XXX

OZBISO XXX

OZBI01 XXX

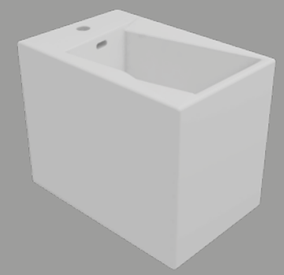

OZCIMBL XXX

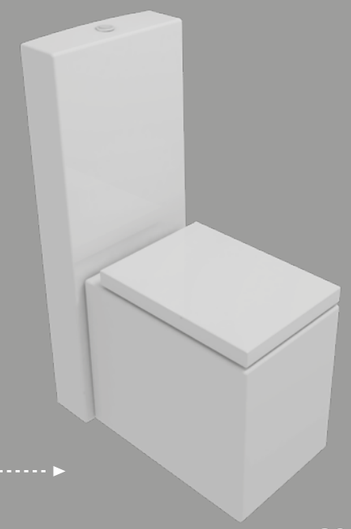

OZWC01 XXX

GSGi
CERAMIC DESIGN

Oz

GSG CERAMIC DESIGN

GSG CERAMIC DESIGN

Oz

VASO SOSPESO
WALL-HUNG WC

	cod.	eur €	cm.	kg.
Vaso sospeso. Coprivaso e fissaggi non inclusi. *Wc wall-hung. Seat Cover and fixing kit not included.*				
bianco lucido *white shiny*	**OZWCSO 000**	**438,00**	**34x53**	**24,5**
colorato *colored*	**OZWCSO XXX**	**792,00**	**34x53**	**24,5**

Coprivaso in termoindurente avvolgente. Thermosetting wrapover Seat Cover. bianco lucido *white shiny*	**OZCOPRTI 000**	**110,00**		**2,6**

Coprivaso in termoindurente, avvolgente con chiusura rallentata. Thermosetting wrapover Seat Cover, soft close. bianco lucido *white shiny*	**OZCOPRTICR 000**	**150,00**		**2,6**
colorato *colored*	**OZCOPRTICR XXX**	**250,00**		**2,6**

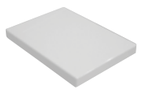

Coprivaso in termoindurente avvolgente con sgancio rapido. Thermosetting wrapover Seat Cover with quick release. bianco lucido *white shiny*	**OZCOPRTISR 000**	**110,00**		**2,6**

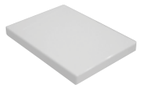

Coprivaso in termoindurente, avvolgente con chiusura rallentata e sgancio rapido. Thermosetting wrapover Seat Cover, soft close and quick release bianco lucido *white shiny*	**OZCOPRTICRSR 000**	**150,00**		**2,6**
colorato *colored*	**OZCOPRTICRSR XXX**	**250,00**		**2,6**

GSG CERAMIC DESIGN

Oz

ACCESSORI _ *ACCESSORIES*

	cod.	eur €	cm.	kg.
Sistema erogazione acqua per vaso/bidet (necessita di rubinetto a muro non incluso). *Wc water system for wc/bidet (Mixer wall mounted needed not included).*	**ACS114**	**35,0**		**0,1**

Accessorio per kit di fissaggio (in abbinamento al cod. ACS10 o ACS 94-95-96) con chiave lunga per facilitazione bloccaggio vaso o bidet sospeso. *Accessory for fixing kit (suiting for cod. ACS10 or ACS 94-95-96) with long key for an easier installation of wall-hung wc or bidet.*	**ACS40**	**20,00**		**0,3**

Coppia staffe di fissaggio per vaso o bidet sospeso. *Pair of fixing Brackets for wall-hung wc or bidet.*	**ACS10**	**35,00**		**3,5**

Cassetta di scarico ad incasso con placca push doppio flusso, disponibile nei colori bianco lucido, cromo satinato e cromo lucido (Specificare colore placca all'ordine). *Concealed cistern with dual push button plate available in white shiny, chrome matt and chrome shiny finishing (Specify push button plate colour at order).*	**ACS90** bianco lucido *white shiny*	**180,00**		**4,5**
	ACS91 cromo satinato *chrome matt*	**180,00**		**4,5**
	ACS92 cromo lucido *chrome shiny*	**180,00**		**4,5**

Struttura autoportante ad incasso per installazione vaso sospeso su pareti leggere, completa di cassetta di scarico e placca doppio flusso, disponibile nei colori bianco lucido, cromo satinato e cromo lucido (specificare colore placca all'ordine). *Recessed structure self-supporting for wall-hung wc installation in thin walls, with cistern and dual push button plate available in white shiny, chrome matt and chrome shiny finishing (Specify push button plate colour at order).*	**ACS94** bianco lucido *white shiny*	**300,00**		**14,0**
	ACS95 cromo satinato *chrome matt*	**300,00**		**14,0**
	ACS96 cromo lucido *chrome shiny*	**300,00**		**14,0**

Protezione antiurto e acustica per vaso o bidet sospeso. *Acustic and crash protection suiting for wall-hung wc or bidet.*	**ACS70**	**10,00**		

Oz

BIDET SOSPESO
WALL HUNG BIDET

	cod.	eur €	cm.	kg.
Bidet sospeso monoforo (senza foro su richiesta). Fissaggi non inclusi. *Bidet wall-hung.one hole (no hole on request). Fixing kit not included.* bianco lucido *white shiny*	**OZBISO 000**		**34x53**	**22,3**
colorato *colored*	**OZBISO XXX**		**34x53**	**22,3**

ACCESSORI _ *ACCESSORIES*

Piletta Click-clack tonda con troppopieno 1” 1/4 h 60mm. *Round click-clack waste with overflow 1” 1/4 h 60mm.*	**PILTONCON**			**0,3**
Piletta Click-clack quadra con troppopieno 1” 1/4 h 60mm. *Square click-clack waste with overflow 1” 1/4 h 60mm.*	**PILQUCON**			**0,3**
Piletta click - clack tonda universale in ottone cromato per lavabi con e senza troppopieno completa di copripiletta in ceramica bianco lucido o colorata, specificare colore all’ordine. *Universal round click-clack waste in chrome-plated brass for washbasins with and without overflow complete with glossy white ceramic cover or coloured cover, please specify colour at order.*	**PILTONUNIAR 000** **PILTONUNIAR XXX**			**0,1**
Sifone per bidet finitura cromo lucido. *Trap for bidet in shiny chrome finishing.*	**SIFBI**			**0,6**
Sifone tondo per bidet finitura cromo lucido. *Round Trap for bidet in shiny chrome finishing.*	**SIFTONBI**			**0,7**
Sifone quadro per bidet finitura cromo lucido. *Square Trap for bidet in shiny chrome finishing.*	**SIFQUADBI**			**0,8**
Accessorio per kit di fissaggio (in abbinamento al cod. ACS10 o ACS 94-95-96) con chiave lunga per facilitazione bloccaggio vaso o bidet sospeso. *Accessory for fixing kit (suiting for cod. ACS10 or ACS 94-95-96) with long key for an easier installation of wall-hung wc or bidet.*	**ACS40**			**0,3**
Coppia staffe di fissaggio per vaso o bidet sospeso. *Pair of fixing Brackets for wall-hung wc or bidet.*	**ACS10**			**3,5**
Struttura autoportante ad incasso per installazione bidet sospeso su pareti leggere in muratura e cartongesso. *Recessed self-supporting structure for wall-hung bidet installation in thin walls and drywall.*	**ACS98**			**3,2**
Protezione antiurto e acustica per vaso o bidet sospeso. *Acustic and crash protection suiting for wall-hung wc or bidet.*	**ACS70**			

Oz

VASO A TERRA
WC BACK TO WALL

	cod.	eur €	cm.	kg.
Vaso a terra scarico a parete, convertibile a pavimento con curva tecnica (vedi ACS100). Coprivaso e curva tecnica non inclusi. *Wc back to wall, wall drain suitable for floor drain with technical elbow (see ACS100). Seat Cover and technical elbow not included.* bianco lucido *white shiny*	**OZWC01 000**		**34x53**	**29,5**
colorato *colored*	**OZWC01 XXX**		**34x53**	**29,5**
Coprivaso in termoindurente avvolgente. Thermosetting wrapover Seat Cover. bianco lucido *white shiny*	**OZCOPRTI 000**			**2,6**
Coprivaso in termoindurente, avvolgente con chiusura rallentata. Thermosetting wrapover Seat Cover, soft close. bianco lucido *white shiny*	**OZCOPRTICR 000**			**2,6**
colorato *colored*	**OZCOPRTICR XXX**			**2,6**
Coprivaso in termoindurente avvolgente con sgancio rapido. Thermosetting wrapover Seat Cover with quick release. bianco lucido *white shiny*	**OZCOPRTISR 000**			**2,6**
Coprivaso in termoindurente, avvolgente con chiusura rallentata e sgancio rapido. Thermosetting wrapover Seat Cover, soft close and quick release bianco lucido *white shiny*	**OZCOPRTICRSR 000**			**2,6**
colorato *colored*	**OZCOPRTICRSR XXX**			**2,6**

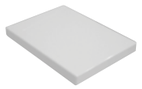
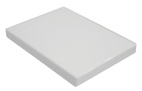

Oz

ACCESSORI _ *ACCESSORIES*

	cod.	eur €	cm.	kg.
Connessione per scarico suolo. *Drainage connector for floor Trap.*	**ACS100**			**0,6**
Sistema erogazione acqua per vaso/bidet (necessita di rubinetto a muro non incluso). *Wc water system for wc/bidet (Mixer wall mounted needed not included).*	**ACS114**			**0,1**
Cassetta di scarico ad incasso con placca push doppio flusso, disponibile nei colori bianco lucido, cromo satinato e cromo lucido (specificare colore placca all'ordine). *Concealed cistern with dual push button plate available in white shiny, chrome matt and chrome shiny finishing (Specify push button plate colours at order).*	**ACS90** bianco lucido *white shiny* **ACS91** cromo satinato *chrome matt* **ACS92** cromo lucido *chrome shiny*			**4,5** **4,5** **4,5**
Connessione eccentrica per scarico al suolo. *Outlying drainage connector for floor Trap.*	**ACS102**			**0,7**

GSG CERAMIC DESIGN

Oz

BIDET A TERRA
BIDET BACK TO WALL

Bidet a terra monoforo (senza foro, tre fori su richiesta). *Bidet back to wall one hole (no hole, three holes on request).*				
bianco lucido *white shiny*	**OZBI01 000**		**34x53**	**26,0**
colorato *colored*	**OZBI01 XXX**		**34x53**	**26,0**

ACCESSORI _ *ACCESSORIES*

Piletta Click-clack tonda con troppopieno 1" 1/4 h 60mm. *Round click-clack waste with overflow 1" 1/4 h 60mm.*	**PILTONCON**			**0,3**
Piletta Click-clack ovale con troppopieno 1" 1/4 h 60mm. *Oval click-clack waste with overflow 1" 1/4 h 60mm.*	**PILOVCON**			**0,3**
Piletta click - clack tonda universale in ottone cromato per lavabi con e senza troppopieno completa di copripiletta in ceramica bianco lucido o colorata, specificare colore all'ordine. *Universal round click-clack waste in chrome-plated brass for washbasins with and without overflow complete with glossy white ceramic cover or coloured cover, please specify colour at order.*	**PILTONUNIAR 000** **PILTONUNIAR XXX**			**0,1**
Sifone per bidet finitura cromo lucido. *Trap for bidet in shiny chrome finishing.*	**SIFBI**			**0,6**

VASO MONOBLOCCO
MONOBLOCK WC

	cod.	eur €	cm.	kg.
C Vaso a terra scarico a parete, convertibile a pavimento con curva tecnica (vedi ACS100). Coprivaso, cassetta a colonna e curva tecnica non inclusi. *Wc back to wall, wall drain suitable for floor drain with technical elbow (see ACS100). Seat Cover, column cistern and techical elbow not included.* bianco lucido *white shiny*	**OZWC01 000**		**34x53**	**29,5**
colorato *colored*	**OZWC01 XXX**		**34x53**	**29,5**

C Cassetta a colonna per wc a terra (batteria di scarico non inclusa vedi cod CASGE). *Column cistern to suite Wc back to wall (dual flush Tank not included see code CASGE).* bianco lucido *white shiny*	**OZCIMBL 000**		**40x13xh95**	**22,5**
colorato *colored*	**OZCIMBL XXX**		**40x13xh95**	**22,5**

T Coprivaso in termoindurente avvolgente. Thermosetting wrapover Seat Cover. bianco lucido *white shiny*	**OZCOPRTI 000**			**2,6**

T Coprivaso in termoindurente, avvolgente con chiusura rallentata. Thermosetting wrapover Seat Cover, soft close. bianco lucido *white shiny*	**OZCOPRTICR 000**			**2,6**
colorato *colored*	**OZCOPRTICR XXX**			**2,6**

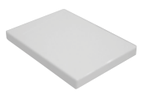

T Coprivaso in termoindurente avvolgente con sgancio rapido. Thermosetting wrapover Seat Cover with quick release. bianco lucido *white shiny*	**OZCOPRTISR 000**			**2,6**

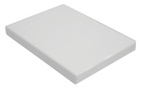

	cod.	eur €	cm.	kg.
T Coprivaso in termoindurente, avvolgente con chiusura rallentata e sgancio rapido. Thermosetting wrapover Seat Cover, soft close and quick release bianco lucido *white shiny*	**OZCOPRTICRSR 000**			**2,6**
colorato *colored*	**OZCOPRTICRSR XXX**			**2,6**

ACCESSORI _ *ACCESSORIES*

Batteria di scarico doppio flusso Geberit per cassetta a colonna . *Dual flush tank Geberit suiting for column cistern.*	**CASGE**			**2,5**

Connessione per scarico suolo. *Drainage connector for floor Trap.*	**ACS100**			**0,6**

Sistema erogazione acqua per vaso/bidet (necessita di rubinetto a muro non incluso). *Wc water system for wc/bidet Mixer wall mounted needed not included).*	**ACS114**			**0,1**

Connessione eccentrica per scarico al suolo. *Outlying drainage connector for floor Trap.*	**ACS102**			**0,7**

Oz

LAVABO OZ 42
OZ WASHBASIN 42

	cod.	eur €	cm.	kg.
Lavabo Oz cm 42 senza foro (monoforo su richiesta). Fissaggi inclusi nella versione sospesa (vedi cod. ACS60). *Oz Washbasin cm 42 no hole (one hole on request). Fixing kit included for wall-hung version (see code ACS60).* bianco lucido *white shiny*	**LAOZ42 000**		**42x40**	**27,0**
colorato *colored*	**LAOZ42 XXX**		**42x40**	**27,0**

ACCESSORI _ *ACCESSORIES*

Piletta Click-clack tonda senza troppopieno 1” 1/4 h 30mm. *Round click-clack waste without overflow 1” 1/4 h 30mm.*	**PILTONSEN30**			**0,3**
Piletta Click-clack quadra senza troppopieno 1” 1/4 h 30mm. *Square click-clack waste without overflow 1” 1/4 h 30mm.*	**PILQUSEN30**			**0,3**
Piletta click - clack tonda universale in ottone cromato per lavabi con e senza troppopieno completa di copripiletta in ceramica bianco lucido o colorata, specificare colore all’ordine. *Universal round click-clack waste in chrome-plated brass for washbasins with and without overflow complete with glossy white ceramic cover or coloured cover, please specify colour at order.*	**PILTONUNIAR 000** **PILTONUNIAR XXX**			**0,1**
Sifone tondo finitura cromo lucido per lavabo 1” 1/4. *Round Trap in shiny chrome finishing for Washbasin 1” 1/4.*	**SIFTON**			**0,5**
Sifone quadro finitura cromo lucido per lavabo 1” 1/4. *Square Trap in shiny chrome finishing for Washbasin 1” 1/4.*	**SIFQUAD**			**0,8**
Sifone per lavabo scarico a pavimento 1” 1/4. *Trap for Washbasin floor discharge 1” 1/4.*	**SIF300**			**1,3**
Kit viti di fissaggio per lavabo sospeso. *Fixing screws kit for wall-hung Washbasin.*	**ACS60**			**0,2**
Coppia staffe di fissaggio per lavabo sospeso Oz cm 42 (vedi cod. LAOZ42). Pair of fixing Brackets for wall-hung Washbasin Oz cm 42 see code LAOZ42).	**ACS22**			**0,5**

GSG CERAMIC DESIGN

Oz

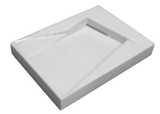

LAVABO OZ 65
OZ WASHBASIN 65

	cod.	eur €	cm.	kg.
Lavabo Oz cm 65 senza foro (monoforo su richiesta). Piletta di scarico ad espansione (vedi cod. ESPANS) e fissaggi inclusi (vedi cod. ACS60). *Oz Washbasin cm 65 no hole (one hole on request).Expansion discharge waste (seecode ESPANS) and fixing kit included (see code ACS60).* bianco lucido *white shiny*	**LAOZ65 000**		**65x47**	**16,5**
colorato *colored*	**LAOZ65 XXX**		**65x47**	**16,5**

LAVABO OZ 95 DX
RIGHT OZ WASHBASIN 95

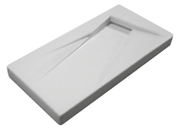

Lavabo Oz cm 95 versione destra senza foro (monoforo su richiesta). Piletta di scarico ad espansione (vedi cod. ESPANS) e fissaggi inclusi (vedi cod. ACS60). *Oz Washbasin cm 95 right version no hole (one hole on request). Expansion discharge waste (see code ESPANS) and fixing kit included (see code ACS60).* bianco lucido *white shiny*	**LAOZ 000**		**95x47**	**25,6**
colorato *colored*	**LAOZ XXX**		**95x47**	**25,6**

LAVABO OZ 95 SX
LEFT OZ WASHBASIN 95

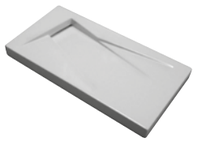

Lavabo Oz cm 95 versione sinistra senza foro (monoforo su richiesta). Piletta di scarico ad espansione (vedi cod. ESPANS) e fissaggi inclusi (vedi cod. ACS60).. *Oz Washbasin cm 95 left version no hole (one hole on request). Expansion discharge waste (see code ESPANS) fixing kit included (see code ACS60).* bianco lucido *white shiny*	**LAOZSX 000**		**95x47**	**25,6**
colorato *colored*	**LAOZSX XXX**		**95x47**	**25,6**

ACCESSORI _ *ACCESSORIES*

Piletta di scarico ad espansione per lavabi Oz. *Expansion discharge waste for Washbasins Oz.*	**ESPANS**			**0,3**
Sifone tondo finitura cromo lucido per lavabo 1” 1/4. *Round Trap in shiny chrome finishing for Washbasin 1” 1/4.*	**SIFTON**			**0,5**
Sifone quadro finitura cromo lucido per lavabo 1” 1/4. *Square Trap in shiny chrome finishing for Washbasin 1” 1/4.*	**SIFQUAD**			**0,8**
Sifone tondo compatto H mm 70, finitura cromo lucido per lavabo 1 “ 1/4. *Short round Trap H mm 70, in shiny chrome finishing for Washbasin 1” 1/4.*	**SIFCO**			**1,0**

GSG CERAMIC DESIGN

	cod.	eur €	cm.	kg.
Sifone per lavabo scarico a pavimento 1” 1/4. *Trap for Washbasin floor discharge 1” 1/4.*	**SIF300**			**1,3**
Kit viti di fissaggio per lavabo sospeso. *Fixing screws kit for wall-hung Washbasin.*	**ACS60**			**0,2**
Coppia staffe di fissaggio per lavabo sospeso Oz cm 65 (vedi cod. LAOZ65). Pair of fixing Brackets for wall-hung Washbasin Oz cm 65 (see code LAOZ65).	**ACS22**			**0,5**
Coppia staffe di fissaggio per lavabi Oz Sospesi cm 95 (vedi cod. LAOZ, LAOZSX). Pair of fixing Brackets for wall-hung Washbasins Oz cm 95 (see code LAOZ, LAOZSX).	**ACS21**			**0,9**
Struttura in ferro laccato per lavabi Oz cm 95 (vedi cod. LAOZ e LAOZSX) (disponibile nei colori bianco lucido/satinato e nero lucido/satinato). Lacquered iron furniture for Washbasins Oz cm 95 (see code LAOZ and LAOZSX) (available in white shiny/matt and black shiny/matt colours).	**MOFEROZ**			**12,0**

LAVABO OZ A COLONNA FS
COLUMN WASHBASIN OZ FS

Lavabo Oz a colonna centro stanza senza foro (monoforo su richiesta) sifone a pavimento (vedi cod. SIFPAV) incluso. *Column Oz Washbasin free standing no hole (one hole on request) siphon kit to the floor (see code SIFPAV) included.* bianco lucido *white shiny*	**LAOZCOLFS 000**		**42x40xh84**	**56,0**
colorato *colored*	**LAOZCOLFS XXX**		**42x40xh84**	**56,0**

LAVABO OZ A COLONNA BW
COLUMN WASHBASIN OZ BW

Lavabo Oz a colonna a parete senza foro (monoforo su richiesta) sifone a parete (vedi cod. SIFPAV) incluso. *Column Oz Washbasin back to wall no hole (one hole on request) siphon kit to the wall (see code SIFPAV) included.* bianco lucido *white shiny*	**LAOZCOLBW 000**		**42x40xh84**	**57,2**
colorato *colored*	**LAOZCOLBW XXX**		**42x40xh84**	**57,2**

ACCESSORI_ *ACCESSORIES*	cod.	eur €	cm.	kg.
Piletta Click-clack tonda senza troppopieno 1” 1/4 h 30mm. *Round click-clack waste without overflow 1” 1/4 h 30mm.*	**PILTONSEN30**			**0,3**
Piletta Click-clack quadra senza troppopieno 1” 1/4 h 30mm. *Square click-clack waste without overflow 1” 1/4 h 30mm.*	**PILQUSEN30**			**0,3**
Piletta click - clack tonda universale in ottone cromato per lavabi con e senza troppopieno completa di copripiletta in ceramica bianco lucido o colorata, specificare colore all’ordine. *Universal round click-clack waste in chrome-plated brass for washbasins with and without overflow complete with glossy white ceramic cover or coloured cover, please specify colour at order.*	**PILTONUNIAR 000** **PILTONUNIAR XXX**			**0,1**
Sifone a pavimento per lavabo a colonna Oz (vedi cod. LAOZCOLFS) e a parete (vedi cod. LAOZCOLBW). *Trap for floor discharge to suit column Washbasin Oz (see code LAOZCOLFS) and for wall discharge (see code LAOZCOLBW).*	**SIFPAV**			**0,3**

Lavabi per Oz
Basins for Oz

LAVABO ZENITH FS 50
ZENITH WASHBASIN FS 50

Lavabo Zenith bordo fino, cm 50. *Zenith Washbasin cm 50 thin edge.* bianco lucido *white shiny*	**ZELAVFS50 000**		**50x40**	**13,0**
colorato *colored*	**ZELAVFS50 XXX**		**50x40**	**13,0**

LAVABO ZENITH FS 60
ZENITH WASHBASIN FS 60

Lavabo Zenith bordo fino, cm 60. *Zenith Washbasin cm 60 thin edge.* bianco lucido *white shiny*	**ZELAVFS60 000**		**60x40**	**14,0**
colorato *colored*	**ZELAVFS60 XXX**		**60x40**	**14,0**

LAVABO ZENITH FS 80
ZENITH WASHBASIN FS 80

Lavabo Zenith bordo fino, cm 80. *Zenith Washbasin cm 80 thin edge.* bianco lucido *white shiny*	**ZELAVFS80 000**		**80x40**	**17,0**
colorato *colored*	**ZELAVFS80 XXX**		**80x40**	**17,0**

LAVABO ZENITH FS 100
ZENITH WASHBASIN FS 100

C

Lavabo Zenith bordo fino, cm 100.

Zenith Washbasin cm 100 thin edge.

	cod.	eur €	cm.	kg.
bianco lucido *white shiny*	ZELAVFS100 000		100x40	21,0
colorato *colored*	ZELAVFS100 XXX		100x40	21,0

LAVABO SQUARE 32
SQUARE WASHBASIN 32

C

Lavabo Square cm 32 monoforo (senza foro su richiesta).
Fissaggi inclusi.

Square Washbasin cm 32 one hole (no hole on request).
Fixing kit included.

	cod.	eur €	cm.	kg.
bianco lucido *white shiny*	SQULAV 000		32x37	9,6
colorato *colored*	SQULAV XXX		32x37	9,6

LAVABO BOX 33
BOX WASHBASIN 33

CT

Lavabo in crystal-tech® cm 33.

Washbasin in crystal-tech® cm 33.

	cod.	eur €	cm.	kg.
bianco lucido *white shiny*	BXLA33 000		33x35	7,5
bianco satinato *white matt*	BXLA33 001		33x35	7,5
nero lucido *black shiny*	BXLA33 002		33x35	7,5

LAVABO BOX 31
BOX WASHBASIN 31

CT

Lavabo in crystal-tech® cm 31,5.

Washbasin in crystal-tech® cm 31,5.

	cod.	eur €	cm.	kg.
bianco lucido *white shiny*	BXLA31 000		31,5x31,5	10,0
bianco satinato *white matt*	BXLA31 001		31,5x31,5	10,0
nero lucido *black shiny*	BXLA31 002		31,5x31,5	10,0

LAVABO BOX 60
BOX WASHBASIN 60

CT

Lavabo in crystal-tech® cm 60.

Washbasin in crystal-tech® cm 60.

	cod.	eur €	cm.	kg.
bianco lucido *white shiny*	BXLA60 000		60x35,5	14,0
bianco satinato *white matt*	BXLA60 001		60x35,5	14,0
nero lucido *black shiny*	BXLA60 002		60x35,5	14,0

LAVABO BOX 80
BOX WASHBASIN 80

CT

Lavabo in crystal-tech® cm 80.

Washbasin in crystal-tech® cm 80.

	cod.	eur €	cm.	kg.
bianco lucido *white shiny*	BXLA80 000		80x35,5	17,0
bianco satinato *white matt*	BXLA80 001		80x35,5	17,0
nero lucido *black shiny*	BXLA80 002		80x35,5	17,0

ACCESSORI _ *ACCESSORIES*

Piletta Click-clack tonda senza troppopieno 1” 1/4 h 30mm. *Round click-clack waste without overflow 1” 1/4 h 30mm.*	PILTONSEN30			0,3

Piletta Click-clack quadra senza troppopieno 1” 1/4 h 30mm. *Square click-clack waste without overflow 1” 1/4 h 30mm.*	PILQUSEN30			0,3

Piletta Click-clack ovale senza troppopieno 1” 1/4 h 30mm. *Oval click-clack waste without overflow 1” 1/4 h 30mm.*	PILOVSEN30			0,3

Piletta click - clack tonda universale in ottone cromato per lavabi con e senza troppopieno completa di copripiletta in ceramica bianco lucido o colorata, specificare colore all’ordine. *Universal round click-clack waste in chrome-plated brass for washbasins with and without overflow complete with glossy white ceramic cover or coloured cover, please specify colour at order.*	PILTONUNIAR 000 PILTONUNIAR XXX			0,1

Sifone tondo finitura cromo lucido per lavabo 1” 1/4. *Round Trap in shiny chrome finishing for Washbasin 1” 1/4.*	SIFTON			0,5

	cod.	eur €	cm.	kg.
Sifone quadro finitura cromo lucido per lavabo 1” 1/4. *Square Trap in shiny chrome finishing for Washbasin 1” 1/4.*	**SIFQUAD**			**0,8**
Sifone tondo compatto H mm 70, finitura cromo lucido per lavabo 1 “ 1/4. *Short round Trap H mm 70, in shiny chrome finishing for Washbasin 1” 1/4.*	**SIFCO**			**1,0**
Sifone per lavabo scarico a pavimento 1” 1/4. *Trap for Washbasin floor discharge 1” 1/4.*	**SIF300**			**1,3**

LAVABO ZENITH BW 50
ZENITH WASHBASIN BW 50

Lavabo Zenith bordo fino, cm 50 monoforo (senza foro, tre fori su richiesta). Fissaggi inclusi (vedi cod. ACS60).

Zenith Washbasin cm 50 thin edge, one hole (no hole, three holes, on request). Fixing kit included (see code ACS60).

bianco lucido *white shiny*	**ZELAVBW50 000**		**50x46**	**13,0**
colorato *colored*	**ZELAVBW50 XXX**		**50x46**	**13,0**

LAVABO ZENITH BW 60
ZENITH WASHBASIN BW 60

Lavabo Zenith bordo fino, cm 60 monoforo (senza foro, tre fori su richiesta). Fissaggi inclusi (vedi cod. ACS60).

Zenith Washbasin cm 60 thin edge, one hole (no hole, three holes, on request). Fixing kit included (see code ACS60).

bianco lucido *white shiny*	**ZELAVBW60 000**		**60x46**	**17,0**
colorato *colored*	**ZELAVBW60 XXX**		**60x46**	**17,0**

LAVABO ZENITH BW 80
ZENITH WASHBASIN BW 80

Lavabo Zenith bordo fino, cm 80 monoforo (senza foro, tre fori su richiesta). Fissaggi inclusi (vedi cod. ACS60).

Zenith Washbasin cm 80 thin edge, one hole (no hole, three holes, on request). Fixing kit included (see code ACS60).

bianco lucido *white shiny*	**ZELAVBW80 000**		**80x46**	**21,0**
colorato *colored*	**ZELAVBW80 XXX**		**80x46**	**21,0**

LAVABO ZENITH BW 102
ZENITH WASHBASIN BW 102

Lavabo Zenith bordo fino cm 102 monoforo (senza foro o monoforo doppia rubinetteria Sx e Dx su richiesta). Fissaggi inclusi (vedi cod. ACS60).

Zenith Washbasin cm 102 thin edge one hole (no hole or one hole double taps Left and Right on request). Fixing kit included (see code ACS60).

	cod.	eur €	cm.	kg.
bianco lucido *white shiny*	**ZELAVBW102 000**		**102x46**	**27,0**
colorato *colored*	**ZELAVBW102 XXX**		**102x46**	**27,0**

LAVABO QUAD 60
QUAD WASHBASIN 60

Lavabo Quad cm 60 monoforo (senza foro, tre fori su richiesta). Fissaggi inclusi (vedi cod. ACS60).

Quad Washbasin cm 60 one hole (no hole, three holes on request). Fixing kit included (see code ACS60).

bianco lucido *white shiny*	**QULAV60 000**		**60x47**	**18,0**
colorato *colored*	**QULAV60 XXX**		**60x47**	**18,0**

LAVABO QUAD 80
QUAD WASHBASIN 90

Lavabo Quad cm 80 monoforo (senza foro, tre fori su richiesta). Fissaggi inclusi (vedi cod. ACS60).

Quad Washbasin cm 80 one hole (no hole, three holes on request). Fixing kit included (see code ACS60).

bianco lucido *white shiny*	**QULAV80 000**		**80x47**	**23,0**
colorato *colored*	**QULAV80 XXX**		**80x47**	**23,0**

ACCESSORI _ *ACCESSORIES*

Piletta Click-clack tonda con troppopieno 1” 1/4 h 60mm. *Round click-clack waste with overflow 1” 1/4 h 60mm.*	**PILTONCON**			**0,3**
Piletta Click-clack quadra con troppopieno 1” 1/4 h 60mm. *Square click-clack waste with overflow 1” 1/4 h 60mm.*	**PILQUCON**			**0,3**
Piletta Click-clack ovale con troppopieno 1” 1/4 h 60mm. *Oval click-clack waste with overflow 1” 1/4 h 60mm.*	**PILOVCON**			**0,3**

Lavabi per Oz
Basins for Oz

	cod.	eur €	cm.	kg.
Piletta click - clack tonda universale in ottone cromato per lavabi con e senza troppopieno completa di copripiletta in ceramica bianco lucido o colorata, specificare colore all'ordine. *Universal round click-clack waste in chrome-plated brass for washbasins with and without overflow complete with glossy white ceramic cover or coloured cover, please specify colour at order.*	**PILTONUNIAR 000** **PILTONUNIAR XXX**			**0,1**
Sifone tondo finitura cromo lucido per lavabo 1" 1/4. *Round Trap in shiny chrome finishing for Washbasin 1" 1/4.*	**SIFTON**			**0,5**
Sifone quadro finitura cromo lucido per lavabo 1" 1/4. *Square Trap in shiny chrome finishing for Washbasin 1" 1/4.*	**SIFQUAD**			**0,8**
Sifone tondo compatto H mm 70, finitura cromo lucido per lavabo 1 " 1/4. *Short round Trap H mm 70, in shiny chrome finishing for Washbasin 1" 1/4.*	**SIFCO**			**1,0**
Sifone per lavabo scarico a pavimento 1" 1/4. *Trap for Washbasin floor discharge 1" 1/4.*	**SIF300**			**1,3**
Kit viti di fissaggio per lavabo sospeso. *Fixing screws kit for wall-hung Washbasin.*	**ACS60**			**0,2**
Coppia staffe di fissaggio per lavabi sospesi Zenith (vedi cod. ZELAVBW50 - 60 - 80 - 105) e Quad (vedi cod. QULAV60 - 80). Pair of fixing Brackets for wall-hung Washbasins Zenith (see code ZELAVBW50 - 60 - 80 - 105) and Quad (see code QULAV60 - 80).	**ACS22**			**0,5**

Venus

VASCA IN ACRILICO
ACRYLIC BATHTUB

	cod.	eur €	cm.	kg.
Vasca Venus in acrilico free-standing o a parete cm. 170x75 completa di piletta e scarico. *Acrylic Venus bathtub free-standing or back to wall cm. 170x75 complete of waste and discharge.*				
bianco lucido *white shiny*	**VAVE 000**		**170x75xh60**	**92,0**
colorato* *colored**	**VAVE XXX**		**170x75xh60**	**92,0**

* La colorazione nelle vasche in acrilico è effettuata soltanto esternamente e l'interno è bianco.

** The bath tubs are coloured only outside, the internal part is white.*

*** Per disponibilità colori vasche in acrilico vedi pag. 356**
**** For acrylic bathtubs availability colours see pag. 356***

Oz

VASCA IN PIETRALUCE
PIETRALUCE BATHTUB

	cod.	eur €	cm.	kg.
PL Vasca a parete o centro stanza in Pietraluce® cm 180 senza fori per rubinetteria con troppopieno (capacità portata acqua circa 200lt). Piletta di scarico (cod. PILVAOZ) inclusa. Per fori rubinetteria (a cura del cliente) vedi schede tecniche catalogo. *Buthtub free standing or back to wall in Pietraluce® cm 180, no holes for tap fittings with overflow (water feel limit about 200lt). Discharge waste (code PILVAOZ) included. For tap holes (to be effected from customer) see technical measurements on general catalogue.*				
bianco lucido *white shiny*	**OZVA180 000**		**180x80**	**235,0**
colorato* *colored**	**OZVA180 XXX**		**180x80**	**235,0**

*** Per disponibilità colori vasche in Pietralice ® vedi pag. 357**
**** For Pietraluce ® bathtubs availability colours see pag. 357***

ACCESSORI _ *ACCESSORIES*

Piletta Click-clack per vasca Oz con copripiletta in ABS cromato e sifone snodato. *Click-clack waste for bathtub Oz with Cover in chrome ABS and swivel siphon.*	**PILVAOZ**			**0,2**

GSG CERAMIC DESIGN

OZWCSO

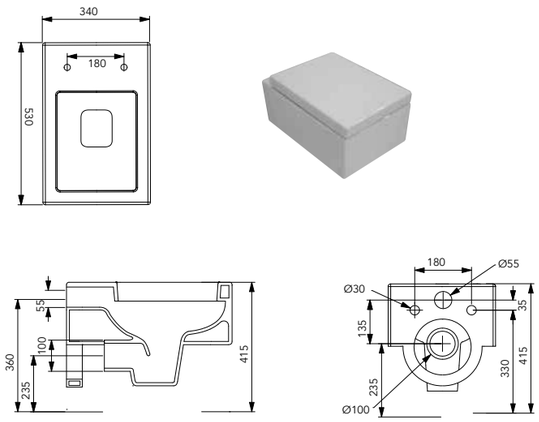

OZBISO

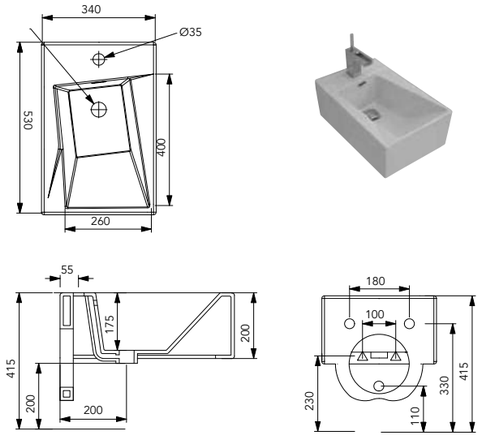

OZWC01

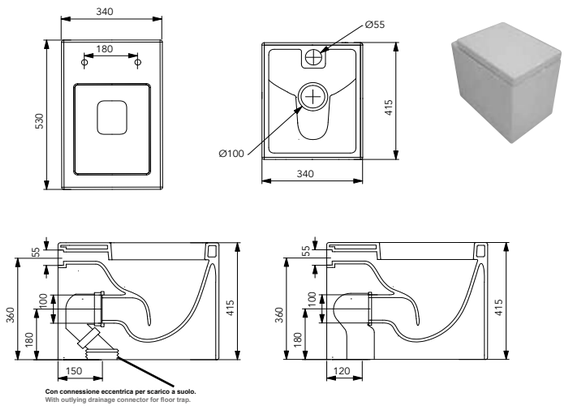

OZBI01

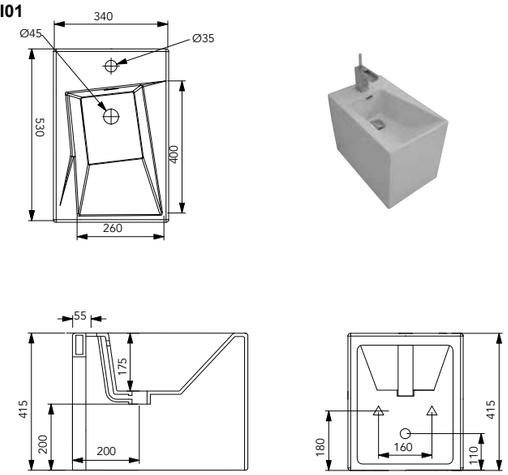

OZWC01
OZCIMBL

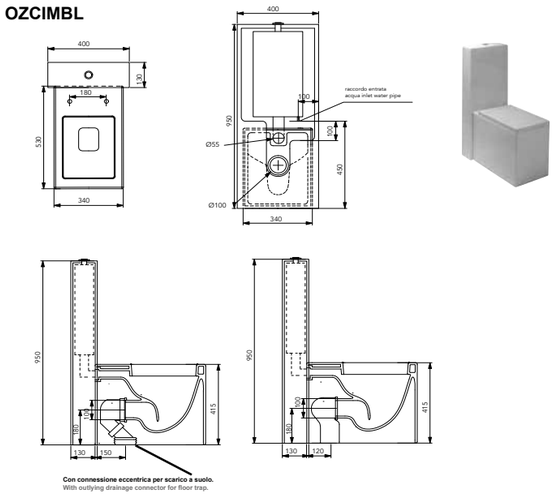

GSG CERAMIC DESIGN

LAZO42

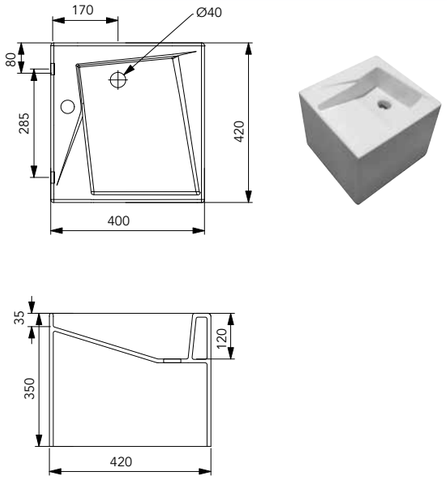

LAOZ65

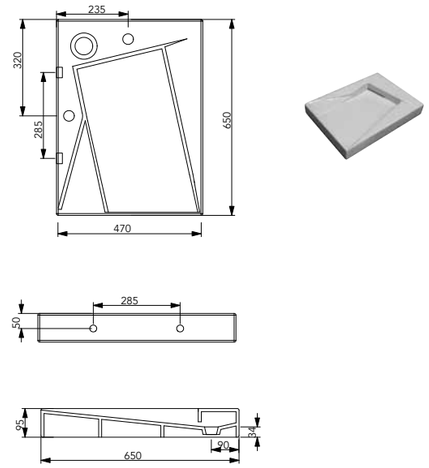

LAOZSX

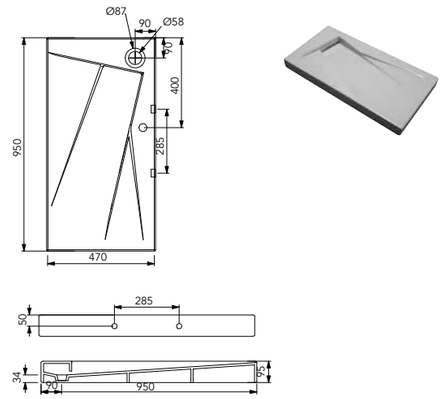

LAOZ

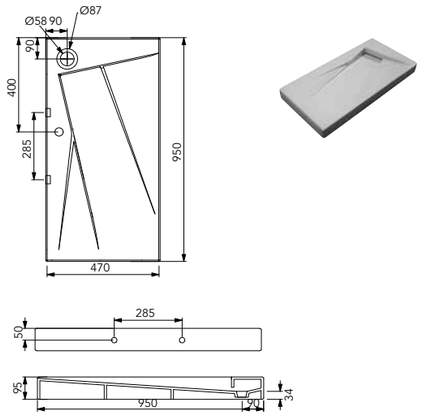

MOFEROZ

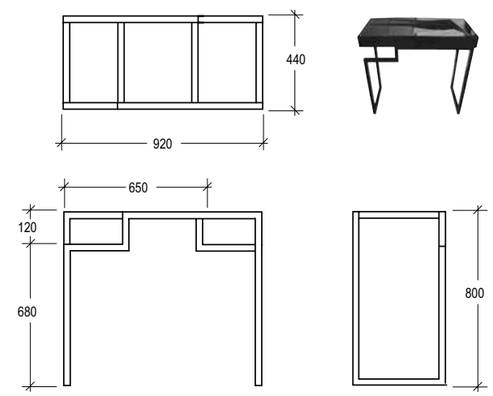

*** Le misure indicate possono variare dello 0,6% circa per usura stampi e per variazioni delle caratteristiche tecniche delle materia prime**

**** The indicated sizes could have a variation of about 0,6% due to the usure of mould and variations in the raw materials***

LAOZCOLFS

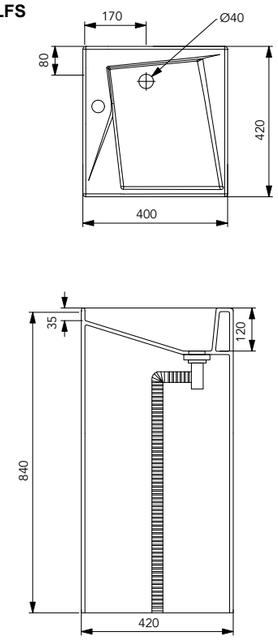

LAOZCOLBW

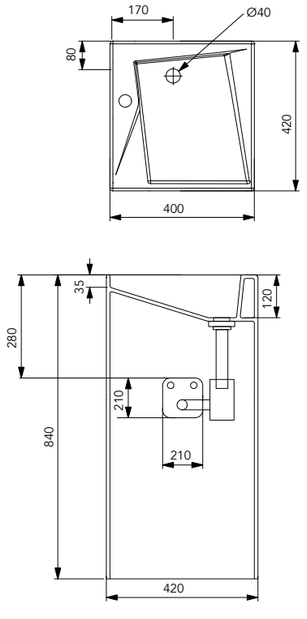

ZELAVFS50

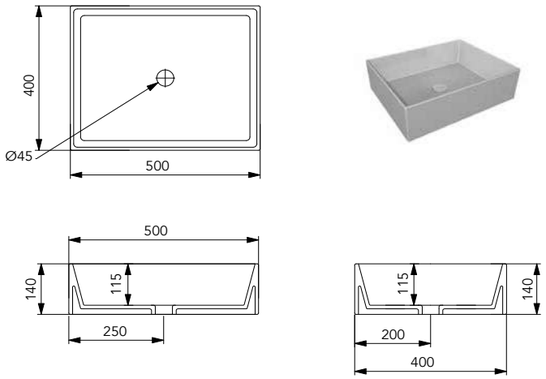

ZELAVFS60

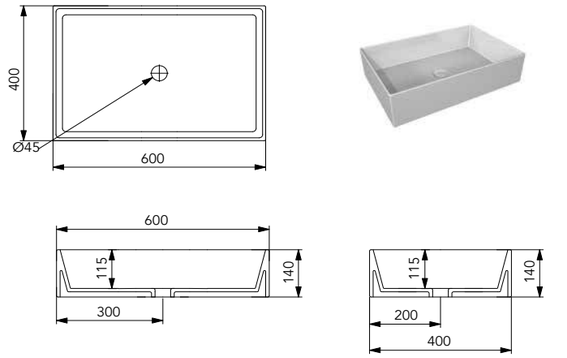

ZELAVFS80

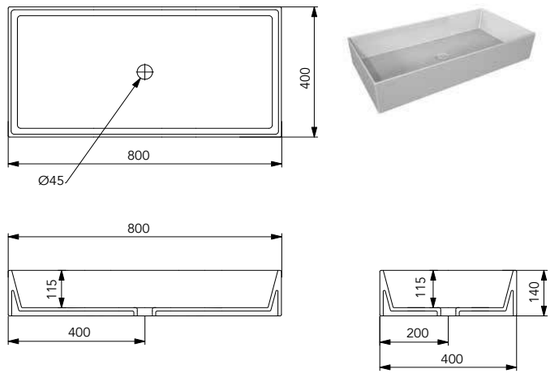

ZELAVFS100

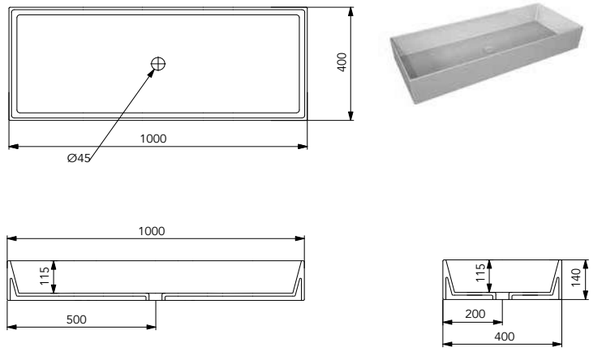

SQULAV

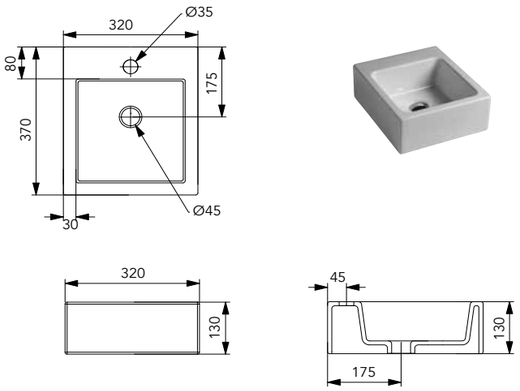

*** Le misure indicate possono variare dello 0,6% circa per usura stampi e per variazioni delle caratteristiche tecniche delle materia prime**

**** The indicated sizes could have a variation of about 0,6% due to the usure of mould and variations in the raw materials***

*** Le misure indicate possono variare dello 0,6% circa per usura stampi e per variazioni delle caratteristiche tecniche delle materia prime**

**** The indicated sizes could have a variation of about 0,6% due to the usure of mould and variations in the raw materials***

BXLA31

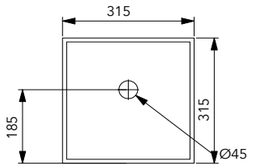

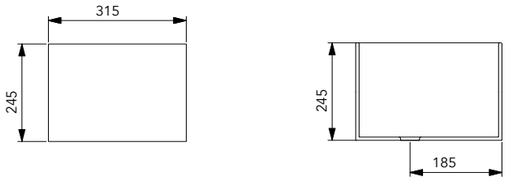

BXLA33

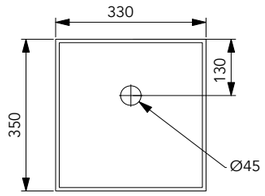

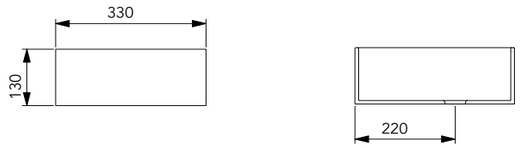

BXLA60

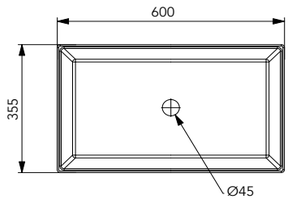

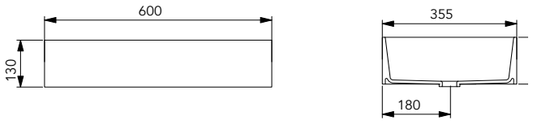

BXLA80

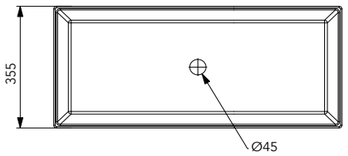

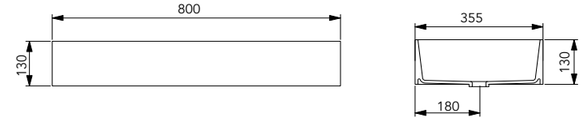

*** Le misure indicate possono variare dello 0,6% circa per usura stampi e per variazioni delle caratteristiche tecniche delle materia prime**

** The indicated sizes could have a variation of about 0,6% due to the usure of mould and variations in the raw materials*

ZELAVBW50

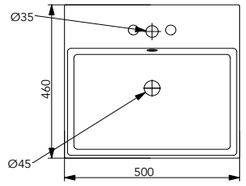

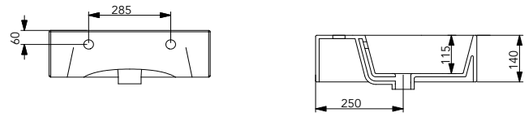

ZELAVBW60

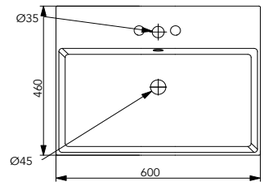

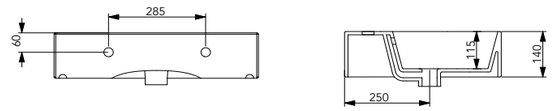

ZELAVBW80

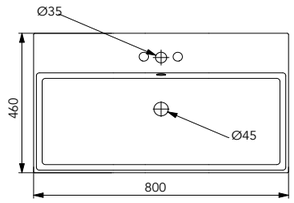

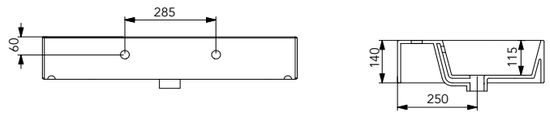

ZELAVBW102

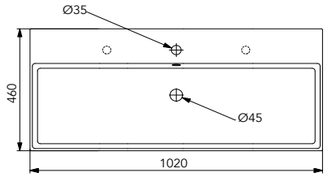

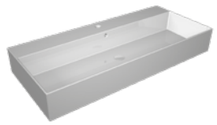

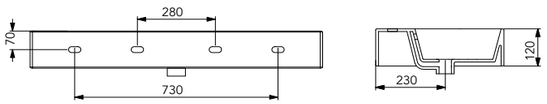

QULAV60

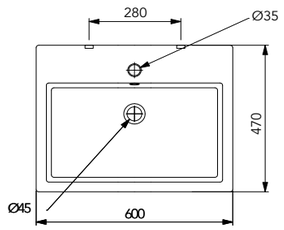

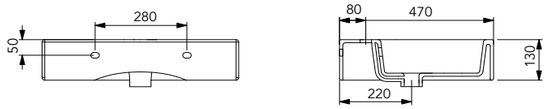

QULAV80

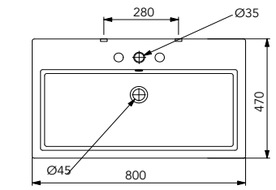

*** Le misure indicate possono variare dello 0,6% circa per usura stampi e per variazioni delle caratteristiche tecniche delle materia prime**

** The indicated sizes could have a variation of about 0,6% due to the usure of mould and variations in the raw materials*

VAVE

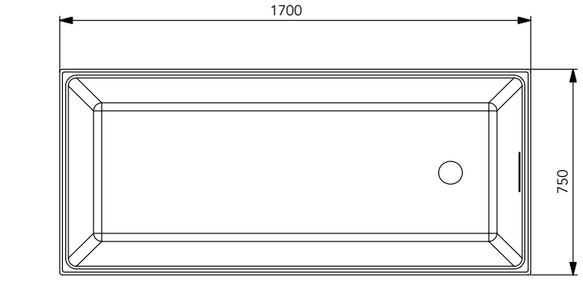

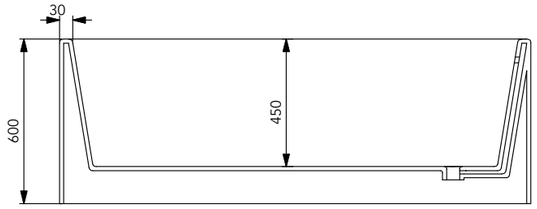

*** Le misure indicate possono variare dello 0,6% circa per usura stampi e per variazioni delle caratteristiche tecniche delle materia prime**

** The indicated sizes could have a variation of about 0,6% due to the usure of mould and variations in the raw materials*

Oz

OZVA180

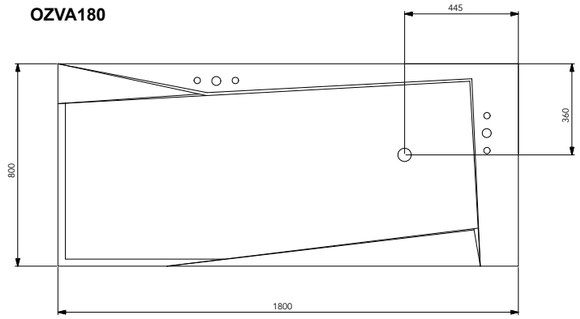

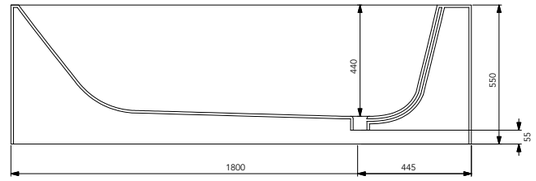

*** Le misure indicate possono variare dello 0,6% circa per usura stampi e per variazioni delle caratteristiche tecniche delle materia prime**

** The indicated sizes could have a variation of about 0,6% due to the usure of mould and variations in the raw materials*

0z

GSG
CERAMIC DESIGN

Box

Concept Box

Lo spigolo sottile la conseguenza naturale delle ridotte sezioni. Superfici minime, tecnica costruttiva a servizio della forma, per spazi architettonici contemporanei. Esperimento con combinazione di materiali diversi, ceramica /crystal-tech, per soluzioni inedite e flessibili.

The thin edge is the natural consequence of reduced sections. Minimal surfaces, constructive design for usefulness of the shaping, for contemporary architectural spaces. Experiment with combination of different materials, ceramic / crystal-tech, for unusual and flexible solutions.

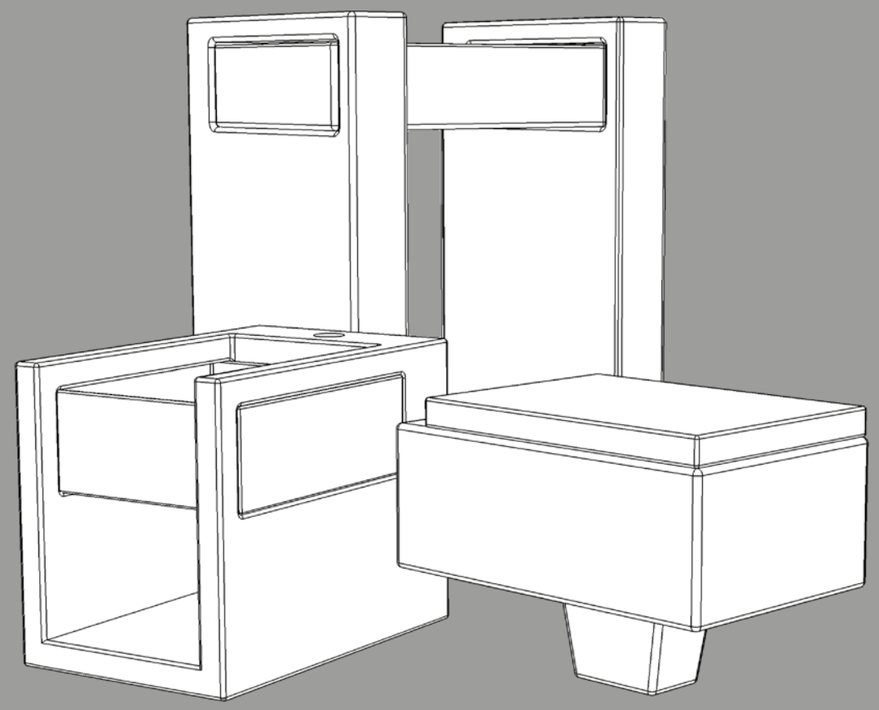

GSG
CERAMIC DESIGN

GSG CERAMIC DESIGN

Colour story

BIANCO LUCIDO
WHITE GLOSSY

COD. BXWC01 000
BXCIMBL 000
BXBI01 000

BIANCO SATINATO
WHITE MATT

COD. BXWC01 001
BXCIMBL 001
BXBI01 001

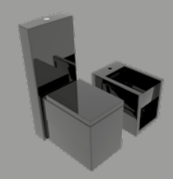

NERO LUCIDO
BLACK GLOSSY

COD. BXWC01 002
BXCIMBL 002
BXBI01 002

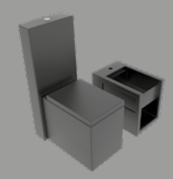

NERO SATINATO
BLACK MATT

COD. BXWC01 003
BXCIMBL 003
BXBI01 003

PERGAMON LUCIDO
PERGAMON GLOSSY

COD. BXWC01 013
BXCIMBL 013
BXBI01 013

Box

GSG CERAMIC DESIGN

BXWCSO XXX

BXWC01 XXX

BXBISO XXX

BXBI01 XXX

BXCIMBL XXX

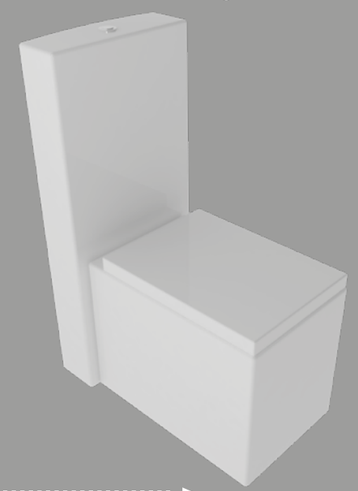

BXWC01 XXX

Box

GSG CERAMIC DESIGN

GSG
CERAMIC DESIGN

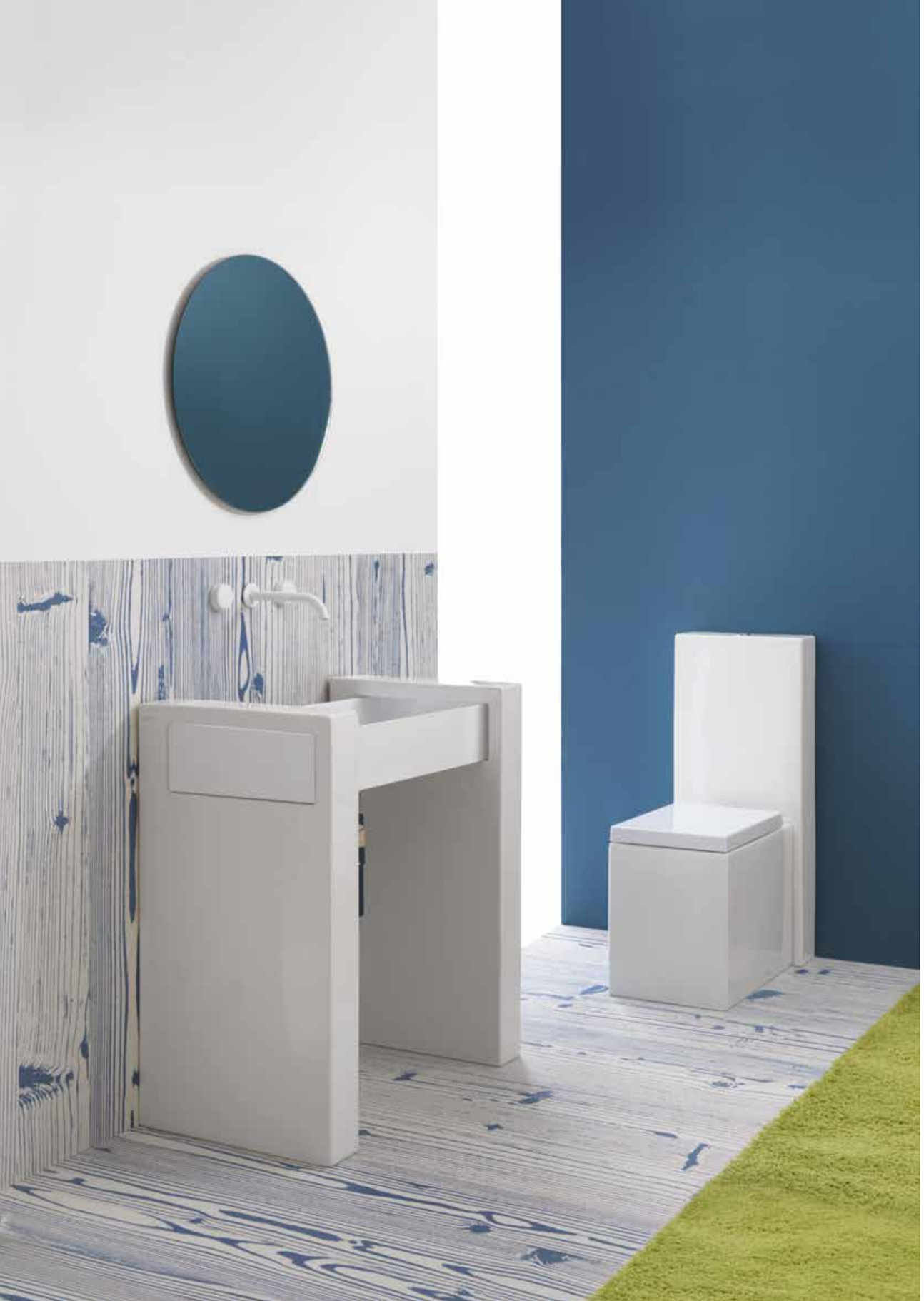

GSG CERAMIC DESIGN

Box

VASO SOSPESO
WALL-HUNG WC

	cod.	eur €	cm.	kg.
Vaso sospeso. Coprivaso e fissaggi non inclusi. *Wc wall-hung. Seat Cover and fixing kit not included.*				
bianco lucido *white shiny*	**BXWCSO 000**		**34x53**	**24,5**
colorato *colored*	**BXWCSO XXX**		**34x53**	**24,5**
Coprivaso in termoindurente avvolgente. Thermosetting wrapover Seat Cover. bianco lucido *white shiny*	**BXCOPRTI 000**			**2,6**
Coprivaso in termoindurente, avvolgente con chiusura rallentata. Thermosetting wrapover Seat Cover, soft close. bianco lucido *white shiny*	**BXCOPRTICR 000**			**2,6**
colorato *colored*	**BXCOPRTICR XXX**			**2,6**
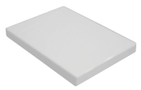 Coprivaso in termoindurente avvolgente con sgancio rapido. Thermosetting wrapover Seat Cover with quick release. bianco lucido *white shiny*	**BXCOPRTISR 000**			**2,6**
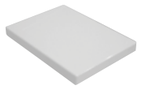 Coprivaso in termoindurente, avvolgente con chiusura rallentata e sgancio rapido. Thermosetting wrapover Seat Cover, soft close and quick release bianco lucido *white shiny*	**BXCOPRTICRSR 000**			**2,6**
colorato *colored*	**BXCOPRTICRSR XXX**			**2,6**

Box

ACCESSORI _ *ACCESSORIES*

	cod.	eur €	cm.	kg.
Sistema erogazione acqua per vaso/bidet (necessita di rubinetto a muro non incluso). *Wc water system for wc/bidet (Mixer wall mounted needed not included).*	**ACS114**			**0,1**
Accessorio per kit di fissaggio (in abbinamento al cod. ACS10 o ACS 94-95-96) con chiave lunga per facilitazione bloccaggio vaso o bidet sospeso. *Accessory for fixing kit (suiting for cod. ACS10 or ACS 94-95-96) with long key for an easier installation of wall-hung wc or bidet.*	**ACS40**	**20,00**		**0,3**
Coppia staffe di fissaggio per vaso o bidet sospeso. *Pair of fixing Brackets for wall-hung wc or bidet.*	**ACS10**			**3,5**
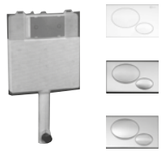 Cassetta di scarico ad incasso con placca push doppio flusso, disponibile nei colori bianco lucido, cromo satinato e cromo lucido (Specificare colore placca all'ordine). *Concealed cistern with dual push button plate available in white shiny, chrome matt and chrome shiny finishing (Specify push button plate colour at order).*	**ACS90** bianco lucido *white shiny* **ACS91** cromo satinato *chrome matt* **ACS92** cromo lucido *chrome shiny*			**4,5** **4,5** **4,5**
Struttura autoportante ad incasso per installazione vaso sospeso su pareti leggere, completa di cassetta di scarico e placca doppio flusso, disponibile nei colori bianco lucido, cromo satinato e cromo lucido (specificare colore placca all'ordine). *Recessed structure self-supporting for wall-hung wc installation in thin walls, with cistern and dual push button plate available in white shiny, chrome matt and chrome shiny finishing (specify push button plate colour at order).*	**ACS94** bianco lucido *white shiny* **ACS95** cromo satinato *chrome matt* **ACS96** cromo lucido *chrome shiny*			**14,0** **14,0** **14,0**
Protezione antiurto e acustica per vaso o bidet sospeso. *Acustic and crash protection suiting for wall-hung wc or bidet.*	**ACS70**			

Box

BIDET SOSPESO
WALL HUNG BIDET

	cod.	eur €	cm.	kg.
Bidet sospeso monoforo (senza foro su richiesta), **con bacino in crystal-tech® bianco lucido**. Fissaggi inclusi (vedi cod ACS41). *Bidet wall-hung.one hole (no hole on request)* ***with float in crystal-tech® white shiny****. Suspended fixing kit included (see code ACS41).* ceramica bianco lucido *white shiny ceramic*	**BXBISO 000**		**34x53**	**22,0**
colorato *colored*	**BXBISO XXX**		**34x53**	**22,0**

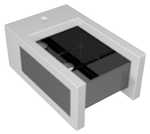

	cod.	eur €	cm.	kg.
Bidet sospeso monoforo (senza foro su richiesta), **con bacino in crystal-tech® colorato (disponibile in bianco satinato e nero lucido, specificare colore all'ordine)**. Fissaggi inclusi (vedi cod ACS41). *Bidet wall-hung.one hole (no hole on request)* ***with coloured float in crystal-tech® (available in white matt and black shiny, specify colour at order)****. Suspended fixing kit included (see code ACS41).* ceramica bianco lucido *white shiny ceramic*	**BXBISOLC 000**		**34x53**	**22,0**
colorato *colored*	**BXBISOLC XXX**		**34x53**	**22,0**

ACCESSORI _ *ACCESSORIES*

Piletta Click-clack tonda senza troppopieno 1" 1/4 h 30mm. *Round click-clack waste without overflow 1" 1/4 h 30mm.*	**PILTONSEN30**			**0,3**
Piletta Click-clack quadra senza troppopieno 1" 1/4 h 30mm. *Square click-clack waste without overflow 1" 1/4 h 30mm.*	**PILQUSEN30**			**0,3**
Piletta click - clack tonda universale in ottone cromato per lavabi con e senza troppopieno completa di copripiletta in ceramica bianco lucido o colorata, specificare colore all'ordine. *Universal round click-clack waste in chrome-plated brass for washbasins with and without overflow complete with glossy white ceramic cover or coloured cover, please specify colour at order.*	**PILTONUNIAR 000** **PILTONUNIAR XXX**			**0,1**
Sifone per bidet finitura cromo lucido. *Trap for bidet in shiny chrome finishing.*	**SIFBI**			**0,6**
Sifone tondo per bidet finitura cromo lucido. *Round Trap for bidet in shiny chrome finishing.*	**SIFTONBI**			**0,7**
Sifone quadro per bidet finitura cromo lucido. *Square Trap for bidet in shiny chrome finishing.*	**SIFQUADBI**			**0,8**
Kit fissaggio con chiave lunga per bloccaggio bidet sospeso. *Fixing kit with long screwdriver to fix wall-hung bidet.*	**ACS41**			**0,3**

GSG CERAMIC DESIGN

Box

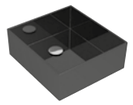

	cod.	eur €	cm.	kg.
Coppia staffe di fissaggio per vaso o bidet sospeso. *Pair of fixing Brackets for wall-hung wc or bidet.*	**ACS10**			**3,5**
Struttura autoportante ad incasso per installazione bidet sospeso su pareti leggere in muratura e cartongesso. *Recessed self-supporting structure for wall-hung bidet installation in thin walls and drywall.*	**ACS98**			**3,2**
Protezione antiurto e acustica per vaso o bidet sospeso. *Acustic and crash protection suiting for wall-hung wc or bidet.*	**ACS70**			
Scocca in ceramica bidet sospeso monoforo (senza foro su richiesta) – bacino in crystal-tech® escluso. Fissaggio incluso. *Ceramic case for bidet wall-hung one hole (no hole on request) float in crystal-tech® not included. Suspended fixing kit included.* bianco lucido *white shiny*	**BXCEBISO 000**		**34x53**	**13,5**
colorato *colored*	**BXCEBISO XXX**		**34x53**	**13,5**
Bacino in crystal-tech® per bidet Box. Float in crystal-tech® for bidet Box. CT bianco lucido *white shiny*	**BXFLOATBI 000**		**33x35**	**7,5**
CT bianco satinato *white matt*	**BXFLOATBI 001**		**33x35**	**7,5**
CT nero lucido *black shiny*	**BXFLOATBI 002**		**33x35**	**7,5**

Box

VASO A TERRA
WC BACK TO WALL

	cod.	eur €	cm.	kg.
Vaso a terra scarico a parete, convertibile a pavimento con curva tecnica (vedi ACS100). Coprivaso e curva tecnica non inclusi. *Wc back to wall, wall drain suitable for floor drain with technical elbow (see ACS100). Seat Cover and technical elbow not included.* bianco lucido *white shiny*	**BXWC01 000**		**34x53**	**29,5**
colorato *colored*	**BXWC01 XXX**		**34x53**	**29,5**
Coprivaso in termoindurente avvolgente. Thermosetting wrapover Seat Cover. bianco lucido *white shiny*	**BXCOPRTI 000**			**2,6**
Coprivaso in termoindurente, avvolgente con chiusura rallentata. Thermosetting wrapover Seat Cover, soft close. bianco lucido *white shiny*	**BXCOPRTICR 000**			**2,6**
colorato *colored*	**BXCOPRTICR XXX**			**2,6**
Coprivaso in termoindurente avvolgente con sgancio rapido. Thermosetting wrapover Seat Cover with quick release. bianco lucido *white shiny*	**BXCOPRTISR 000**			**2,6**
Coprivaso in termoindurente, avvolgente con chiusura rallentata e sgancio rapido. Thermosetting wrapover Seat Cover, soft close and quick release bianco lucido *white shiny*	**BXCOPRTICRSR 000**			**2,6**
colorato *colored*	**BXCOPRTICRSR XXX**			**2,6**

ACCESSORI _ *ACCESSORIES*

	cod.	eur €	cm.	kg.
Connessione per scarico suolo. *Drainage connector for floor Trap.*	**ACS100**			**0,6**
Sistema erogazione acqua per vaso/bidet (necessita di rubinetto a muro non incluso). *Wc water system for wc/bidet (Mixer wall mounted needed not included).*	**ACS114**			**0,1**
Cassetta di scarico ad incasso con placca push doppio flusso, disponibile nei colori bianco lucido, cromo satinato e cromo lucido (specificare colore placca all'ordine). *Concealed cistern with dual push button plate available in white shiny, chrome matt and chrome shiny finishing (specify push button plate colour at order).*	**ACS90** bianco lucido *white shiny*			**4,5**
	ACS91 cromo satinato *chrome matt*			**4,5**
	ACS92 cromo lucido *chrome shiny*			**4,5**
Connessione eccentrica per scarico al suolo. *Outlying drainage connector for floor Trap.*	**ACS102**			**0,7**

Box

BIDET A TERRA
BIDET BACK TO WALL

	cod.	eur €	cm.	kg.
C CT Bidet a terra monoforo (senza foro su richiesta) **con bacino in crystal-tech® bianco lucido**. *Bidet back to wall, one hole (no hole on request)* ***with float in crystal-tech® white shiny****.* ceramica bianco lucido *white shiny ceramic*	**BXBI01 000**		**34x53**	**32,5**
colorato *colored*	**BXBI01 XXX**		**34x53**	**32,5**
C CT Bidet a terra monoforo (senza foro su richiesta), **con bacino in crystal-tech® colorato (disponibile in bianco satinato e nero lucido)**. *Bidet back to wall, one hole (no hole on request)* ***with coloured float in crystal-tech® (available in white matt and black shiny)****.* ceramica bianco lucido *white shiny ceramic*	**BXBI01LC 000**		**34x53**	**32,5**
colorato *colored*	**BXBI01LC XXX**		**34x53**	**32,5**

ACCESSORI _ *ACCESSORIES*

Piletta Click-clack tonda senza troppopieno 1” 1/4 h 30mm. *Round click-clack waste without overflow 1” 1/4 h 30mm.*	**PILTONSEN30**			**0,3**
Piletta Click-clack quadra senza troppopieno 1” 1/4 h 30mm. *Square click-clack waste without overflow 1” 1/4 h 30mm.*	**PILQUSEN30**			**0,3**
Piletta click - clack tonda universale in ottone cromato per lavabi con e senza troppopieno completa di copripiletta in ceramica bianco lucido o colorata, specificare colore all’ordine. *Universal round click-clack waste in chrome-plated brass for washbasins with and without overflow complete with glossy white ceramic cover or coloured cover, please specify colour at order.*	**PILTONUNIAR 000** **PILTONUNIAR XXX**			**0,1**
Sifone per bidet finitura cromo lucido. *Trap for bidet in shiny chrome finishing.*	**SIFBI**			**0,6**
Sifone tondo per bidet finitura cromo lucido. *Round Trap for bidet in shiny chrome finishing.*	**SIFTONBI**			**0,7**
Sifone quadro per bidet finitura cromo lucido. *Square Trap for bidet in shiny chrome finishing.*	**SIFQUADBI**			**0,8**

Box

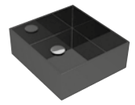

	cod.	eur €	cm.	kg.
C Scocca in ceramica bidet a terra monoforo (senza foro su richiesta) – bacino in crystal-tech® escluso. Fissaggio incluso. *Ceramic case for bidet back to wall one hole (no hole on request) float in crystal-tech® not included. Suspended fixing kit included.* bianco lucido *white shiny*	**BXCEBI01 000**		**34x53**	**25,0**
colorato *colored*	**BXCEBI01 XXX**		**34x53**	**25,0**
Bacino in crystal-tech® per bidet Box. Float in crystal-tech® for bidet Box. CT bianco lucido *white shiny*	**BXFLOATBI 000**		**33x35**	**7,5**
CT bianco satinato *white matt*	**BXFLOATBI 001**		**33x35**	**7,5**
CT nero lucido *black shiny*	**BXFLOATBI 002**		**33x35**	**7,5**

Box

VASO MONOBLOCCO
MONOBLOCK WC

	cod.	eur €	cm.	kg.
Vaso a terra scarico a parete, convertibile a pavimento con curva tecnica (vedi ACS100). Coprivaso, cassetta a colonna e curva tecnica non inclusi. *Wc back to wall, wall drain suitable for floor drain with technical elbow (see ACS100). Seat Cover, column cistern and technical elbow not included.* bianco lucido *white shiny*	**BXWC01 000**		**34x53**	**29,5**
colorato *colored*	**BXWC01 XXX**		**34x53**	**29,5**

Cassetta a colonna per wc a terra (batteria di scarico non inclusa vedi cod. CASGE). *Column cistern to suite Wc back to wall (dual flush Tank not included see code CASGE).* bianco lucido *white shiny*	**BXCIMBL 000**		**40x13xh95**	**22,5**
colorato *colored*	**BXCIMBL XXX**		**40x13xh95**	**22,5**

Coprivaso in termoindurente avvolgente. Thermosetting wrapover Seat Cover. bianco lucido *white shiny*	**BXCOPRTI 000**			**2,6**

Coprivaso in termoindurente, avvolgente con chiusura rallentata. Thermosetting wrapover Seat Cover, soft close. bianco lucido *white shiny*	**BXCOPRTICR 000**			**2,6**
colorato *colored*	**BXCOPRTICR XXX**			**2,6**

Box

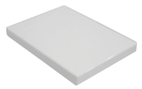

	cod.	eur €	cm.	kg.
Coprivaso in termoindurente avvolgente con sgancio rapido. Thermosetting wrapover Seat Cover with quick release. bianco lucido *white shiny*	**BXCOPRTISR 000**			**2,6**

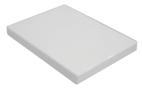

Coprivaso in termoindurente, avvolgente con chiusura rallentata e sgancio rapido. Thermosetting wrapover Seat Cover, soft close and quick release bianco lucido *white shiny*	**BXCOPRTICRSR 000**			**2,6**
colorato *colored*	**BXCOPRTICRSR XXX**			**2,6**

ACCESSORI _ *ACCESSORIES*

Batteria di scarico doppio flusso Geberit per cassetta a colonna . *Dual flush tank Geberit suiting for column cistern.*	**CASGE**			**2,5**

Connessione per scarico suolo. *Drainage connector for floor Trap.*	**ACS100**			**0,6**

Sistema erogazione acqua per vaso/bidet (Necessita di rubinetto a muro non incluso). *Wc water system for wc/bidet (mixer wall mounted needed not included).*	**ACS114**			**0,1**

Connessione eccentrica per scarico al suolo. *Outlying drainage connector for floor Trap.*	**ACS102**			**0,7**

Lavabi BOX e bacini
BOX sinks and basins

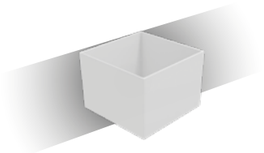

Lavabo in crystal-tech®
Washbasin in crystal-tech ®
cm 31.

Code BXLA31 _ _ _

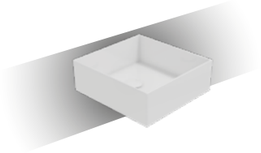

Lavabo/bacino in crystal-tech®
Washbasin/float in crystal-tech ®
cm 33.

Code BXLA33 _ _ _
Code BXFLOATBI _ _ _

Lavabo in crystal-tech®
Washbasin in crystal-tech ®
cm 60.

Code BXLA60 _ _ _

Lavabo in crystal-tech®
Washbasin in crystal-tech ®
cm 80.

Code BXLA80 _ _ _

Disponibilità colori per lavabi e bacini
Colours availability for sinks and basins

BIANCO SATINATO
WHITE MATT

COD. 000

BIANCO LUCIDO
WHITE GLOSSY

COD. 001

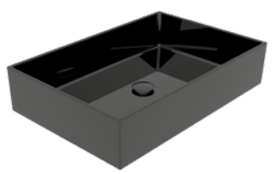

NERO LUCIDO
BLACK GLOSSY

COD. 002

ATTENZIONE: SPECIFICARE AL MOMENTO DELL'ORDINE COLORE CERAMICA E COLORE LAVABO O BACINO

ATTENTION: PLEASE SPECIFY AT ORDER CERAMIC COLOUR AND WASHBASIN COLOUR NEEDED

Lavabi BOX
BOX washbasins

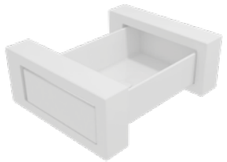

BIANCO LUCIDO
WHITE GLOSSY

Code BXLAME60 000

BIANCO LUCIDO
WHITE GLOSSY

Code BXLAME80 000

BIANCO LUCIDO
WHITE GLOSSY

Code BXLACOL60 000

BIANCO LUCIDO
WHITE GLOSSY

Code BXLACOL80 000

Disponibilità colori suppori in ceramica
Colours availability of ceramic supports

BIANCO LUCIDO
WHITE GLOSSY

COD. 000

BIANCO SATINATO
WHITE MATT

COD. 001

NERO LUCIDO
BLACK GLOSSY

COD. 002

NERO SATINATO
BLACK MATT

COD. 003

PERGAMON LUCIDO
PERGAMON GLOSSY

COD. 013

BIANCO LUCIDO
WHITE GLOSSY

COD. 000

BIANCO SATINATO
WHITE MATT

COD. 001

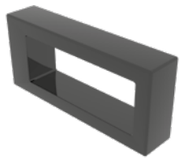

NERO LUCIDO
BLACK GLOSSY

COD. 002

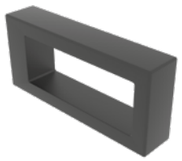

NERO SATINATO
BLACK MATT

COD. 003

PERGAMON LUCIDO
PERGAMON GLOSSY

COD. 013

BIANCO LUCIDO
WHITE GLOSSY

COD. 000

BIANCO SATINATO
WHITE MATT

COD. 001

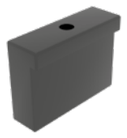

NERO LUCIDO
BLACK GLOSSY

COD. 002

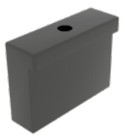

NERO SATINATO
BLACK MATT

COD. 003

PERGAMON LUCIDO
PERGAMON GLOSSY

COD. 013

LAVABO A COLONNA 60FS
COLUMN WASHBASIN 60FS

	cod.	eur €	cm.	kg.
C CT — Lavabo a colonna centro stanza cm 60 **con bacino in crystal-tech® bianco lucido**. Fissaggi a pavimento inclusi (vedi cod. ACS50). *Column Washbasin free standing cm 60* ***with float in crystal-tech® white shiny.*** *Fixing kit to the floor included (see code ACS50).* — ceramica bianco lucido / *white shiny ceramic*	**BXLACOL60FS 000**		**60x49xh88,5**	**68,0**
colorato / *colored*	**BXLACOL60FS XXX**		**60x49xh88,5**	**68,0**

	cod.	eur €	cm.	kg.
C CT — Lavabo a colonna centro stanza cm 60 **con bacino in crystal-tech® colorato (disponibile in bianco satinato e nero lucido)**. Fissaggi a pavimento inclusi (vedi cod. ACS50). *Column Washbasin free standing cm 60* ***with coloured float in crystal-tech® (available in white matt and black shiny).*** *Fixing kit to the floor included (see code ACS50).* — ceramica bianco lucido / *white shiny ceramic*	**BXLACOL60FSLC 000**		**60x49xh88,5**	**68,0**
colorato / *colored*	**BXLACOL60FSLC XXX**		**60x49xh88,5**	**68,0**

LAVABO A COLONNA 80FS
COLUMN WASHBASIN 80FS

	cod.	eur €	cm.	kg.
C CT — Lavabo a colonna centro stanza cm 80 **con bacino in crystal-tech® bianco lucido**. Fissaggi a pavimento inclusi (vedi cod. ACS50). *Column Washbasin free standing cm 80* ***with float in crystal-tech® white shiny.*** *Fixing kit to the floor included (see code ACS50).* — ceramica bianco lucido / *white shiny ceramic*	**BXLACOL80FS 000**		**80x49xh88,5**	**71**
colorato / *colored*	**BXLACOL80FS XXX**		**80x49xh88,5**	**71**

	cod.	eur €	cm.	kg.
C CT — Lavabo a colonna centro stanza cm 80 **con bacino in crystal-tech® colorato (disponibile in bianco satinato e nero lucido)**. Fissaggi a pavimento inclusi (vedi cod. ACS50). *Column Washbasin free standing cm 80* ***with coloured float in crystal-tech® (available in white matt and black shiny).*** *Fixing kit to the floor included (see code ACS50).* — ceramica bianco lucido / *white shiny ceramic*	**BXLACOL80FSLC 000**		**80x49xh88,5**	**71**
colorato / *colored*	**BXLACOL80FSLC XXX**		**80x49xh88,5**	**71**

ACCESSORI _ *ACCESSORIES*

	cod.	eur €	cm.	kg.
Piletta Click-clack tonda senza troppopieno 1” 1/4 h 30mm. *Round click-clack waste without overflow 1” 1/4 h 30mm.*	**PILTONSEN30**			**0,3**

	cod.	eur €	cm.	kg.
Piletta Click-clack quadra senza troppopieno 1” 1/4 h 30mm. *Square click-clack waste without overflow 1” 1/4 h 30mm.*	**PILQUSEN30**			**0,3**

	cod.	eur €	cm.	kg.
Piletta click - clack tonda universale in ottone cromato per lavabi con e senza troppopieno completa di copripiletta in ceramica bianco lucido o colorata, specificare colore all’ordine. *Universal round click-clack waste in chrome-plated brass for washbasins with and without overflow complete with glossy white ceramic cover or coloured cover, please specify colour at order.*	**PILTONUNIAR 000** **PILTONUNIAR XXX**			**0,1**

	cod.	eur €	cm.	kg.
Sifone per lavabo scarico a pavimento 1” 1/4. *Trap for Washbasin floor discharge 1” 1/4.*	**SIF300**			**1,3**

	cod.	eur €	cm.	kg.
Kit di fissaggio a pavimento. *Fixing kit to the floor*	**ACS50**			**0,2**

	cod.	eur €	cm.	kg.
C — Supporto singolo destro o sinistro in ceramica per lavabo a colonna centro stanza. Kit di fissaggio a pavimento incluso (vedi cod. ACS50). *Single ceramic support left or right for column Washbasin free standing. Fixing kit to the floor included (see code ACS50).* — bianco lucido / *white shiny*	**BXSCFS 000**		**10x49xh88,5**	**27,0**
* colorato (vedere colori a fondo pagina) / ** colours (see colours at bottom page)*	**BXSCFS XXX**		**10x49xh88,5**	**27,0**

	cod.	eur €	cm.	kg.
Bacino in crystal-tech® cm 60. Float in crystal-tech® cm 60. CT — bianco lucido / *white shiny*	**BXLA60 000**		**60x35,5**	**14,0**
CT — bianco satinato / *white matt*	**BXLA60 001**		**60x35,5**	**14,0**
CT — nero lucido / *black shiny*	**BXLA60 002**		**60x35,5**	**14,0**

	cod.	eur €	cm.	kg.
Bacino in crystal-tech® cm 80. Float in crystal-tech® cm 80. CT — bianco lucido / *white shiny*	**BXLA80 000**		**80x35,5**	**17,0**
CT — bianco satinato / *white matt*	**BXLA80 001**		**80x35,5**	**17,0**
CT — nero lucido / *black shiny*	**BXLA80 002**		**80x35,5**	**17,0**

LAVABO A COLONNA 60BW
COLUMN WASHBASIN 60BW

Lavabo a colonna a parete cm 60 **con bacino in crystal-tech® bianco lucido**. Viti e Kit di fissaggio a parete inclusi (vedi cod. ACS41 e ACS61).

Column Washbasin back to wall cm 60 ***with float in crystal-tech® white shiny.*** *Screws and fixing kit to the wall included (see code ACS41 and ACS61).*

	cod.	eur €	cm.	kg.
ceramica bianco lucido *white shiny ceramic*	BXLACOL60BW 000		60x49xh88,5	68,0
colorato *colored*	BXLACOL60BW XXX		60x49xh88,5	68,0

Lavabo a colonna a parete cm 60 **con bacino in crystal-tech® colorato (disponibile in bianco satinato e nero lucido)**. Viti e Kit di fissaggio a parete inclusi (vedi cod. ACS41 e ACS61).

Column Washbasin back to wall cm 60 ***with coloured float in crystal-tech® (available in white matt and black shiny).*** *Screws and fixing kit to the wall included (see code ACS41 and ACS61).*

	cod.	eur €	cm.	kg.
ceramica bianco lucido *white shiny ceramic*	BXLACOL60BWLC 000		60x49xh88,5	68,0
colorato *colored*	BXLACOL60BWLC XXX		60x49xh88,5	68,0

LAVABO A COLONNA 80BW
COLUMN WASHBASIN 80BW

Lavabo a colonna a parete cm 80 **con bacino in crystal-tech® bianco lucido**. Viti e Kit di fissaggio a parete inclusi (vedi cod. ACS41 e ACS61).

Column Washbasin back to wall cm 80 ***with float in crystal-tech® white shiny.*** *Screws and fixing kit to the wall included (see code ACS41 and ACS61).*

	cod.	eur €	cm.	kg.
ceramica bianco lucido *white shiny ceramic*	BXLACOL80BW 000		80x49xh88,5	71,0
colorato *colored*	BXLACOL80BW XXX		80x49xh88,5	71,0

Lavabo a colonna a parete cm 80 **con bacino in crystal-tech® colorato (disponibile in bianco satinato e nero lucido)**. Viti e Kit di fissaggio a parete inclusi (vedi cod. ACS41 e ACS61).

Column Washbasin back to wall cm 80 ***with coloured float in crystal-tech® (available in white matt and black shiny).*** *Screws and fixing kit to the wall included (see code ACS41 and ACS61).*

	cod.	eur €	cm.	kg.
ceramica bianco lucido *white shiny ceramic*	BXLACOL80BWLC 000		80x49xh88,5	71,0
colorato *colored*	BXLACOL80BWLC XXX		80x49xh88,5	71,0

ACCESSORI _ *ACCESSORIES*

	cod.	eur €	cm.	kg.
Piletta Click-clack tonda senza troppopieno 1” 1/4 h 30mm. *Round click-clack waste without overflow 1” 1/4 h 30mm.*	PILTONSEN30			0,3

	cod.	eur €	cm.	kg.
Piletta Click-clack quadra senza troppopieno 1” 1/4 h 30mm. *Square click-clack waste without overflow 1” 1/4 h 30mm.*	PILQUSEN30			0,3

	cod.	eur €	cm.	kg.
Piletta Click-clack ovale senza troppopieno 1” 1/4 h 30mm. *Oval click-clack waste without overflow 1” 1/4 h 30mm.*	PILOVSEN30			0,3

	cod.	eur €	cm.	kg.
Piletta click - clack tonda universale in ottone cromato per lavabi con e senza troppopieno completa di copripiletta in ceramica bianco lucido o colorata, specificare colore all’ordine. *Universal round click-clack waste in chrome-plated brass for washbasins with and without overflow complete with glossy white ceramic cover or coloured cover, please specify colour at order.*	PILTONUNIAR 000 PILTONUNIAR XXX			0,1

	cod.	eur €	cm.	kg.
Sifone tondo finitura cromo lucido per lavabo 1” 1/4. *Round Trap in shiny chrome finishing for Washbasin 1” 1/4.*	SIFTON			0,5

	cod.	eur €	cm.	kg.
Sifone quadro finitura cromo lucido per lavabo 1” 1/4. *Square Trap in shiny chrome finishing for Washbasin 1” 1/4.*	SIFQUAD			0,8

	cod.	eur €	cm.	kg.
Sifone tondo compatto H mm 70, finitura cromo lucido per lavabo 1 “ 1/4. *Short round Trap H mm 70, in shiny chrome finishing for Washbasin 1” 1/4.*	SIFCO			1,0

	cod.	eur €	cm.	kg.
Sifone per lavabo scarico a pavimento 1” 1/4. *Trap for Washbasin floor discharge 1” 1/4.*	SIF300			1,3

Supporto in ceramica cm 29,5x10xh22 per rubinetteria monoforo (tre fori su richiesta). Viti di fissaggio a parete incluse (vedi cod. ACS60).

Ceramic support cm 29,5x10xh22 for tap fittings one hole (hree holes on request). Fixing screws to the wall included (see code ACS60).

	cod.	eur €	cm.	kg.
bianco lucido *white shiny*	BXSURU 000		29,5x10xh22	3,0
colorato *colored*	BXSURU XXX		29,5x10xh22	3,0

Supporto singolo destro o sinistro in ceramica per lavabo a colonna a parete. Kit di fissaggio incluso (vedi cod. ACS41 e ACS61).

Single ceramic support left or right for column Washbasin back to wall. Fixing kit included (see cod. ACS41 and ACS61).

	cod.	eur €	cm.	kg.
bianco lucido *white shiny*	BXSCBW 000		10x49xh88,5	27,0
colorato *colored*	BXSCBW XXX		10x49xh88,5	27,0

Box

ACCESSORI _ *ACCESSORIES*	cod.	eur €	cm.	kg.
Kit di fissaggio con chiave lunga per bloccaggio lavabo Box (vedi cod. BXLACCBW, BXLACCBWLC). *Fixing kit with long screwdriver to fix Box Washbasins (see code BXLACCBW, BXLACCBWLC).*	**ACS41**			**0,3**
Kit viti di fissaggio per lavabi Box (vedi cod. BXLACOL60BW - 80BW, BXLAME60 - 80). *Fixing screws kit for Box Washbasins (see code BXLACOL60BW - 80BW, BXLAME60 - 80).*	**ACS61**			**0,2**
Bacino in crystal-tech® cm 60. Float in crystal-tech®® cm 60. CT bianco lucido *white shiny*	**BXLA60 000**		**60x35,5**	**14,0**
CT bianco satinato *white matt*	**BXLA60 001**		**60x35,5**	**14,0**
CT nero lucido *black shiny*	**BXLA60 002**		**60x35,5**	**14,0**
Bacino in crystal-tech® cm 80. Float in crystal-tech® cm 80. CT bianco lucido *white shiny*	**BXLA80 000**		**80x35,5**	**17,0**
CT bianco satinato *white matt*	**BXLA80 001**		**80x35,5**	**17,0**
CT nero lucido *black shiny*	**BXLA80 002**		**80x35,5**	**17,0**

GSG CERAMIC DESIGN

Box

LAVABO SU MENSOLE 60 *WASHBASIN ON SHELVES 60*	cod.	eur €	cm.	kg.
C CT Lavabo sospeso cm 60 **in crystal-tech® bianco lucido** su coppia di mensole in ceramica**.** Viti e kit di fissaggio a parete inclusi (vedi cod. ACS61 e ACS42). *Wall hung Washbasin cm 60 **in crystal-tech® white shiny** on ceramic shelves. Screws and fixing kit to the wall included (see code ACS61 and ACS42).* ceramica bianco lucido *white shiny ceramic*	**BXLAME60 000**		**60x49xh22**	**30,0**
colorato *colored*	**BXLAME60 XXX**		**60x49xh22**	**30,0**
C CT Lavabo sospeso cm 60 **in crystal-tech® colorato (disponibile in bianco satinato e nero lucido)** su coppia di mensole in ceramica**.** Viti e kit di fissaggio a parete inclusi (vedi cod. ACS61 e ACS42). *Wall hung Washbasin cm 60 **with coloured float in crystal-tech® (available in white matt and black shiny)**on ceramic shelves. Screws and fixing kit to the wall included (see code ACS61 and ACS42).* ceramica bianco lucido *white shiny ceramic*	**BXLAME60LC 000**		**60x49xh22**	**30,0**
colorato *colored*	**BXLAME60LC XXX**		**60x49xh22**	**30,0**
LAVABO SU MENSOLE 80 ***WASHBASIN ON SHELVES 80***				
C CT Lavabo sospeso cm 80 **in crystal-tech® bianco lucido** su coppia di mensole in ceramica**.** Viti e kit di fissaggio a parete inclusi (vedi cod. ACS61 e ACS42). *Wall hung Washbasin cm 80 **in crystal-tech® white shiny** on ceramic shelves. Screws and fixing kit to the wall included (see code ACS61 and ACS42).* ceramica bianco lucido *white shiny ceramic*	**BXLAME80 000**		**80x49xh22**	**33,0**
colorato *colored*	**BXLAME80 XXX**		**80x49xh22**	**33,0**
C CT Lavabo sospeso cm 80 **in crystal-tech® colorato (disponibile in bianco satinato e nero lucido)** su coppia di mensole in ceramica**.** Viti e kit di fissaggio a parete inclusi (vedi cod. ACS61 e ACS42). *Wall hung Washbasin cm 80 **with coloured float in crystal-tech® (available in white matt and black shiny)**on ceramic shelves. Screws and fixing kit to the wall included (see code ACS61 and ACS42).* ceramica bianco lucido *white shiny ceramic*	**BXLAME80LC 000**		**80x49xh22**	**33,0**
colorato *colored*	**BXLAME80LC XXX**		**80x49xh22**	**33,0**

Box

ACCESSORI _ *ACCESSORIES*	cod.	eur €	cm.	kg.
Piletta Click-clack tonda senza troppopieno 1” 1/4 h 30mm. *Round click-clack waste without overflow 1” 1/4 h 30mm.*	**PILTONSEN30**			**0,3**
Piletta Click-clack quadra senza troppopieno 1” 1/4 h 30mm. *Square click-clack waste without overflow 1” 1/4 h 30mm.*	**PILQUSEN30**			**0,3**
Piletta Click-clack ovale senza troppopieno 1” 1/4 h 30mm. *Oval click-clack waste without overflow 1” 1/4 h 30mm.*	**PILOVSEN30**			**0,3**
Piletta click - clack tonda universale in ottone cromato per lavabi con e senza troppopieno completa di copripiletta in ceramica bianco lucido o colorata, specificare colore all’ordine. *Universal round click-clack waste in chrome-plated brass for washbasins with and without overflow complete with glossy white ceramic cover or coloured cover, please specify colour at order.*	**PILTONUNIAR 000** **PILTONUNIAR XXX**			**0,1**
Sifone tondo finitura cromo lucido per lavabo 1” 1/4. *Round Trap in shiny chrome finishing for Washbasin 1” 1/4.*	**SIFTON**			**0,5**
Sifone quadro finitura cromo lucido per lavabo 1” 1/4. *Square Trap in shiny chrome finishing for Washbasin 1” 1/4.*	**SIFQUAD**			**0,8**
Sifone tondo compatto H mm 70, finitura cromo lucido per lavabo 1 “ 1/4. *Short round Trap H mm 70, in shiny chrome finishing for Washbasin 1” 1/4.*	**SIFCO**			**1,0**
Sifone per lavabo scarico a pavimento 1” 1/4. *Trap for Washbasin floor discharge 1” 1/4.*	**SIF300**			**1,0**
Kit di fissaggio con chiave lunga per bloccaggio lavabi su mensole Box (vedi cod. BXLAME60-80-120). Fixing kit with long screwdriver to fix wall-hung Washbasins on shelves Box (*see code BXLAME60-80-120).*	**ACS42**			**0,3**
Kit viti di fissaggio per lavabi Box sospesi (vedi cod. BXLAME60 - 80 - 120). *Fixing screws kit for wall-hung Box Washbasins (see code BXLAME60 - 80 120).*	**ACS61**			**0,2**

GSG CERAMIC DESIGN

Box

C Supporto in ceramica cm 29,5x10xh22 per rubinetteria monoforo (tre fori su richiesta). Viti di fissaggio a parete incluse (vedi cod. ACS60). *Ceramic support cm 29,5x10xh22 for tap fittings one hole (three holes on request). Fixing screws to the wall included (see code ACS60).* bianco lucido *white shiny*	**BXSURU 000**		**29,5x10xh22**	**3,0**
colorato *colored*	**BXSURU XXX**		**29,5x10xh22**	**3,0**
C Mensola di supporto singola in ceramica per lavabi da appoggio o sospesi Box (vedi cod. BXLAME60 - 80). Vite e kit di fissaggio inclusi (vedi cod. ACS42 e ACS61) *Single ceramic shelf for countertop or wall hung Washbasin Box (see code BXLAME60 - ,80). Screw and fixing kit included (see code ACS42 and ACS61).* bianco lucido *white shiny*	**BXME 000**		**10x29xh22**	**8,0**
colorato *colored*	**BXME XXX**		**10x29xh22**	**8,0**

LAVABO SU MENSOLE 60
WASHBASIN ON SHELVES 60

Bacino in crystal-tech® cm 60.

Washbasin in crystal-tech® cm 60.

	cod.	eur €	cm.	kg.
CT bianco lucido *white shiny*	BXLA60 000		60x35,5	14,0
CT bianco satinato *white matt*	BXLA60 001		60x35,5	14,0
CT nero lucido *black shiny*	BXLA60 002		60x35,5	14,0

Bacino in crystal-tech® cm 80.

Washbasin in crystal-tech® cm 80.

	cod.	eur €	cm.	kg.
CT bianco lucido *white shiny*	BXLA80 000		80x35,5	17,0
CT bianco satinato *white matt*	BXLA80 001		80x35,5	17,0
CT nero lucido *black shiny*	BXLA80 002		80x35,5	17,0

LAVABO BOX 33
BOX WASHBASIN 33

CT

Lavabo in crystal-tech® cm 33.

Washbasin in crystal-tech® cm 33.

	cod.	eur €	cm.	kg.
bianco lucido *white shiny*	BXLA33 000		33x35	7,5
bianco satinato *white matt*	BXLA33 001		33x35	7,5
nero lucido *black shiny*	BXLA33 002		33x35	7,5

LAVABO BOX 31
BOX WASHBASIN 31

CT

Lavabo in crystal-tech® cm 31,5.

Washbasin in crystal-tech® cm 31,5.

	cod.	eur €	cm.	kg.
bianco lucido *white shiny*	BXLA31 000		31,5x31,5	10,0
bianco satinato *white matt*	BXLA31 001		31,5x31,5	10,0
nero lucido *black shiny*	BXLA31 002		31,5x31,5	10,0

LAVABO BOX 60
BOX WASHBASIN 60

CT

Lavabo in crystal-tech® cm 60.

Washbasin in crystal-tech® cm 60.

	cod.	eur €	cm.	kg.
bianco lucido *white shiny*	BXLA60 000		60x35,5	14,0
bianco satinato *white matt*	BXLA60 001		60x35,5	14,0
nero lucido *black shiny*	BXLA60 002		60x35,5	14,0

LAVABO BOX 80
BOX WASHBASIN 80

CT

Lavabo in crystal-tech® cm 80.

Washbasin in crystal-tech® cm 80.

	cod.	eur €	cm.	kg.
bianco lucido *white shiny*	BXLA80 000		80x35,5	17,0
bianco satinato *white matt*	BXLA80 001		80x35,5	17,0
nero lucido *black shiny*	BXLA80 002		80x35,5	17,0

Lavabi per Box
Basins for Box

LAVABO ZENITH FS 50
ZENITH WASHBASIN FS 50

C

Lavabo Zenith bordo fino, cm 50.

Zenith Washbasin cm 50 thin edge.

	cod.	eur €	cm.	kg.
bianco lucido *white shiny*	ZELAVFS50 000		50x40	13,0
colorato *colored*	ZELAVFS50 XXX		50x40	13,0

LAVABO ZENITH FS 60
ZENITH WASHBASIN FS 60

C

Lavabo Zenith bordo fino, cm 60.

Zenith Washbasin cm 60 thin edge.

	cod.	eur €	cm.	kg.
bianco lucido *white shiny*	ZELAVFS60 000		60x40	14,0
colorato *colored*	ZELAVFS60 XXX		60x40	14,0

LAVABO ZENITH FS 80
ZENITH WASHBASIN FS 80

	cod.	eur €	cm.	kg.
Lavabo Zenith bordo fino, cm 80. *Zenith Washbasin cm 80 thin edge.*				
bianco lucido *white shiny*	ZELAVFS80 000		80x40	17,0
colorato *colored*	ZELAVFS80 XXX		80x40	17,0

LAVABO ZENITH FS 100
ZENITH WASHBASIN FS 100

Lavabo Zenith bordo fino, cm 100. *Zenith Washbasin cm 100 thin edge.*				
bianco lucido *white shiny*	ZELAVFS100 000		100x40	21,0
colorato *colored*	ZELAVFS100 XXX		100x40	21,0

ACCESSORI _ *ACCESSORIES*

Piletta Click-clack tonda senza troppopieno 1” 1/4 h 30mm. *Round click-clack waste without overflow 1” 1/4 h 30mm.*	PILTONSEN30			0,3

Piletta Click-clack quadra senza troppopieno 1” 1/4 h 30mm. *Square click-clack waste without overflow 1” 1/4 h 30mm.*	PILQUSEN30			0,3

Piletta Click-clack ovale senza troppopieno 1” 1/4 h 30mm. *Oval click-clack waste without overflow 1” 1/4 h 30mm.*	PILOVSEN30			0,3

Piletta click - clack tonda universale in ottone cromato per lavabi con e senza troppopieno completa di copripiletta in ceramica bianco lucido o colorata, specificare colore all’ordine. *Universal round click-clack waste in chrome-plated brass for washbasins with and without overflow complete with glossy white ceramic cover or coloured cover, please specify colour at order.*	PILTONUNIAR 000 PILTONUNIAR XXX			0,1

Sifone tondo finitura cromo lucido per lavabo 1” 1/4. *Round Trap in shiny chrome finishing for Washbasin 1” 1/4.*	SIFTON			0,5

Sifone quadro finitura cromo lucido per lavabo 1” 1/4. *Square Trap in shiny chrome finishing for Washbasin 1” 1/4.*	SIFQUAD			0,8

Sifone tondo compatto H mm 70, finitura cromo lucido per lavabo 1 “ 1/4. *Short round Trap H mm 70, in shiny chrome finishing for Washbasin 1” 1/4.*	SIFCO			1,0

	cod.	eur €	cm.	kg.
Sifone per lavabo scarico a pavimento 1” 1/4. *Trap for Washbasin floor discharge 1” 1/4.*	SIF300			1,3

LAVABO ZENITH BW 50
ZENITH WASHBASIN BW 50

Lavabo Zenith bordo fino, cm 50 monoforo (senza foro, tre fori su richiesta). Fissaggi inclusi (vedi cod. ACS60). *Zenith Washbasin cm 50 thin edge, one hole (no hole, three holes, on request). Fixing kit included (see code ACS60).*				
bianco lucido *white shiny*	ZELAVBW50 000		50x46	13,0
colorato *colored*	ZELAVBW50 XXX		50x46	13,0

LAVABO ZENITH BW 60
ZENITH WASHBASIN BW 60

Lavabo Zenith bordo fino, cm 60 monoforo (senza foro, tre fori su richiesta). Fissaggi inclusi (vedi cod. ACS60). *Zenith Washbasin cm 60 thin edge, one hole (no hole, three holes, on request). Fixing kit included (see code ACS60).*				
bianco lucido *white shiny*	ZELAVBW60 000		60x46	17,0
colorato *colored*	ZELAVBW60 XXX		60x46	17,0

LAVABO ZENITH BW 80
ZENITH WASHBASIN BW 80

Lavabo Zenith bordo fino, cm 80 monoforo (senza foro, tre fori su richiesta). Fissaggi inclusi (vedi cod. ACS60). *Zenith Washbasin cm 80 thin edge, one hole (no hole, three holes, on request). Fixing kit included (see code ACS60).*				
bianco lucido *white shiny*	ZELAVBW80 000		80x46	21,0
colorato *colored*	ZELAVBW80 XXX		80x46	21,0

LAVABO ZENITH BW 102
ZENITH WASHBASIN BW 102

Lavabo Zenith bordo fino cm 102 monoforo (senza foro o monoforo doppia rubinetteria Sx e Dx su richiesta). Fissaggi inclusi (vedi cod. ACS60).

Zenith Washbasin cm 102 thin edge one hole (no hole or one hole double taps Left and Right on request). Fixing kit included (see code ACS60).

	cod.	eur €	cm.	kg.
bianco lucido *white shiny*	**ZELAVBW102 000**		**102x46**	**27,0**
colorato *colored*	**ZELAVBW102 XXX**		**102x46**	**27,0**

LAVABO QUAD 60
QUAD WASHBASIN 60

Lavabo Quad cm 60 monoforo (senza foro, tre fori su richiesta). Fissaggi inclusi (vedi cod. ACS60).

Quad Washbasin cm 60 one hole (no hole, three holes on request). Fixing kit included (see code ACS60).

	cod.	eur €	cm.	kg.
bianco lucido *white shiny*	**QULAV60 000**		**60x47**	**18,0**
colorato *colored*	**QULAV60 XXX**		**60x47**	**18,0**

LAVABO QUAD 80
QUAD WASHBASIN 90

Lavabo Quad cm 80 monoforo (senza foro, tre fori su richiesta). Fissaggi inclusi (vedi cod. ACS60).

Quad Washbasin cm 80 one hole (no hole, three holes on request). Fixing kit included (see code ACS60).

	cod.	eur €	cm.	kg.
bianco lucido *white shiny*	**QULAV80 000**		**80x47**	**23,0**
colorato *colored*	**QULAV80 XXX**		**80x47**	**23,0**

ACCESSORI _ *ACCESSORIES*

	cod.	eur €	cm.	kg.
Piletta Click-clack tonda con troppopieno 1” 1/4 h 60mm. *Round click-clack waste with overflow 1” 1/4 h 60mm.*	**PILTONCON**			**0,3**
Piletta Click-clack quadra con troppopieno 1” 1/4 h 60mm. *Square click-clack waste with overflow 1” 1/4 h 60mm.*	**PILQUCON**			**0,3**
Piletta Click-clack ovale con troppopieno 1” 1/4 h 60mm. *Oval click-clack waste with overflow 1” 1/4 h 60mm.*	**PILOVCON**			**0,3**

ACCESSORI _ *ACCESSORIES*

	cod.	eur €	cm.	kg.
Piletta click - clack tonda universale in ottone cromato per lavabi con e senza troppopieno completa di copripiletta in ceramica bianco lucido o colorata, specificare colore all’ordine. *Universal round click-clack waste in chrome-plated brass for washbasins with and without overflow complete with glossy white ceramic cover or coloured cover, please specify colour at order.*	**PILTONUNIAR 000** **PILTONUNIAR XXX**			**0,1**
Sifone tondo finitura cromo lucido per lavabo 1” 1/4. *Round Trap in shiny chrome finishing for Washbasin 1” 1/4.*	**SIFTON**			**0,5**
Sifone quadro finitura cromo lucido per lavabo 1” 1/4. *Square Trap in shiny chrome finishing for Washbasin 1” 1/4.*	**SIFQUAD**			**0,8**
Sifone tondo compatto H mm 70, finitura cromo lucido per lavabo 1 “ 1/4. *Short round Trap H mm 70, in shiny chrome finishing for Washbasin 1” 1/4.*	**SIFCO**			**1,0**
Sifone per lavabo scarico a pavimento 1” 1/4. *Trap for Washbasin floor discharge 1” 1/4.*	**SIF300**			**1,3**
Kit viti di fissaggio per lavabo sospeso. *Fixing screws kit for wall-hung Washbasin.*	**ACS60**			**0,2**
Coppia staffe di fissaggio per lavabi sospesi Zenith (vedi cod. ZELAVBW50 - 60 - 80 - 105) e Quad (vedi cod. QULAV60 - 80) Pair of fixing Brackets for wall-hung Washbasins Zenith (see code ZELAVBW50 - 60 - 80 - 105) and Quad (see code QULAV60 - 80).	**ACS22**			**0,5**

Venus

VASCA IN ACRILICO
ACRYLIC BATHTUB

Vasca Venus in acrilico free-standing o a parete cm. 170x75 completa di piletta e scarico.

Acrylic Venus bathtub free-standing or back to wall cm. 170x75 complete of waste and discharge.

	cod.	eur €	cm.	kg.
bianco lucido *white shiny*	**VAVE 000**		**170x75xh60**	**92,0**
colorato* *colored**	**VAVE XXX**		**170x75xh60**	**92,0**

* La colorazione nelle vasche in acrilico è effettuata soltanto esternamente e l’interno è bianco.

** The bath tubs are coloured only outside, the internal part is white.*

*** Per disponibilità colori vasche in acrilico vedi pag. 356**
**** For acrylic bathtubs availability colours see pag. 356***

GSG CERAMIC DESIGN

BXWCSO

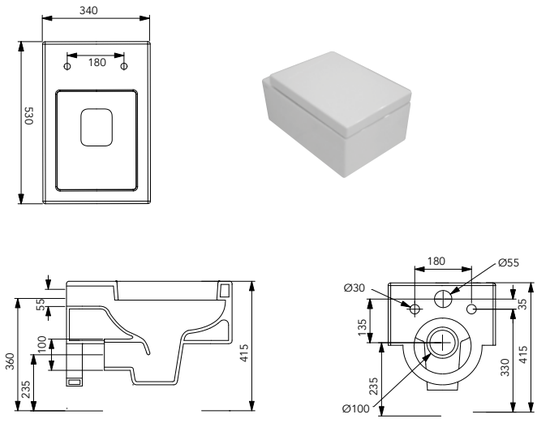

BXBISO

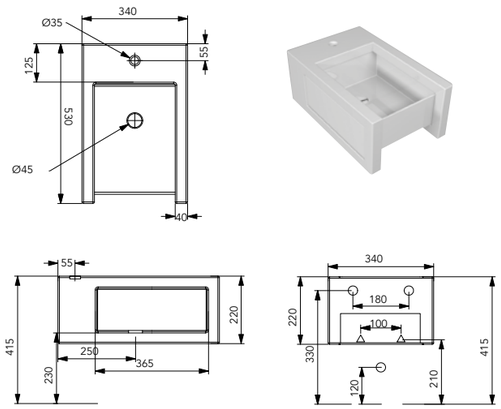

BXWC01

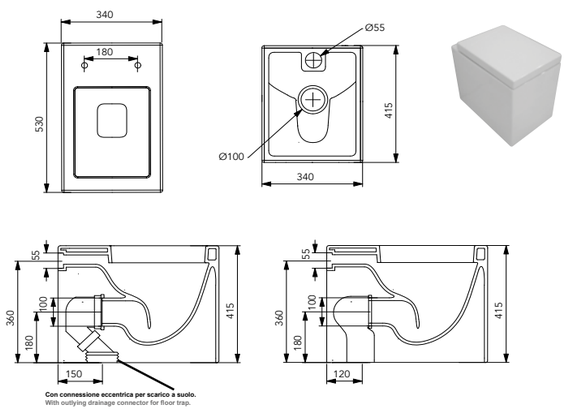

BXBI01

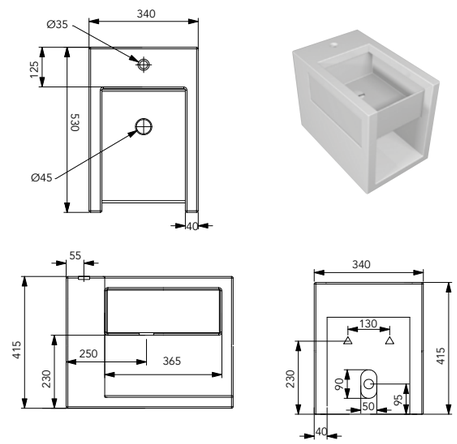

BXWC01
BXCIMBL

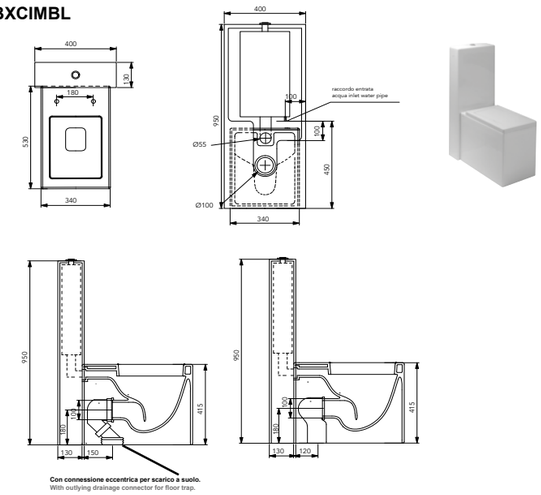

GSG CERAMIC DESIGN

BXLA31

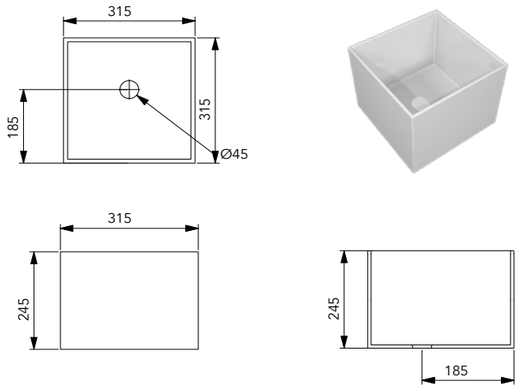

BXLA33

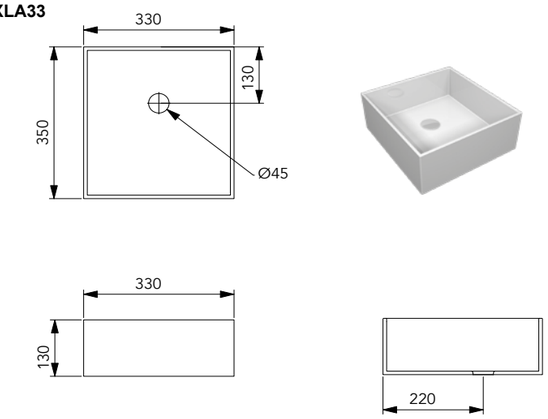

BXLA60

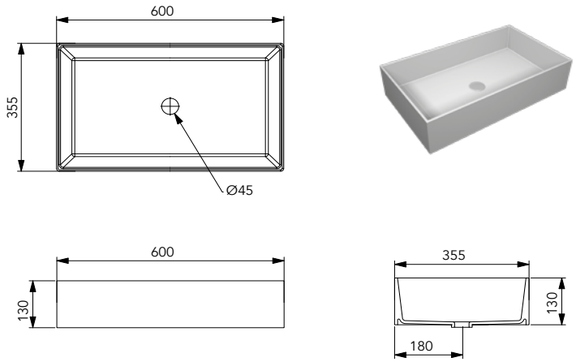

BXLA80

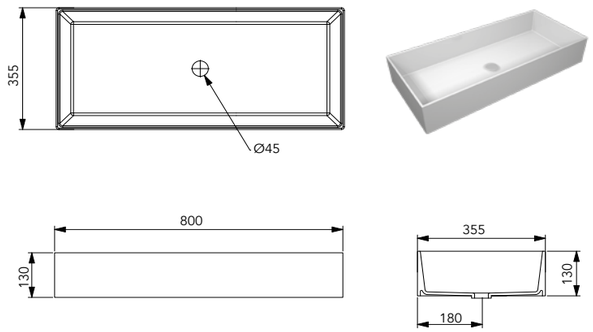

BXSCFS/BXSCBW

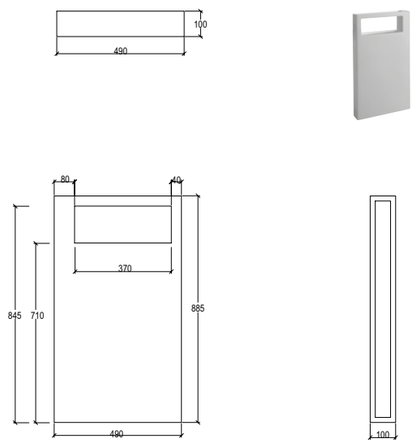

BXME

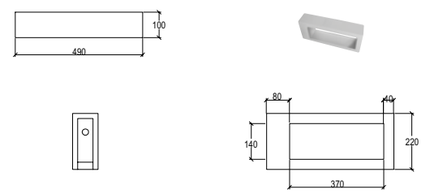

BXSURU

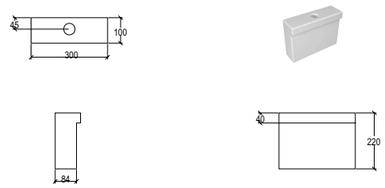

*** Le misure indicate possono variare dello 0,6% circa per usura stampi e per variazioni delle caratteristiche tecniche delle materia prime**

** The indicated sizes could have a variation of about 0,6% due to the usure of mould and variations in the raw materials*

ZELAVFS50

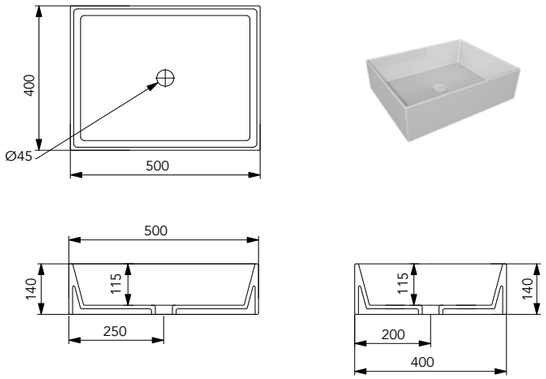

ZELAVFS60

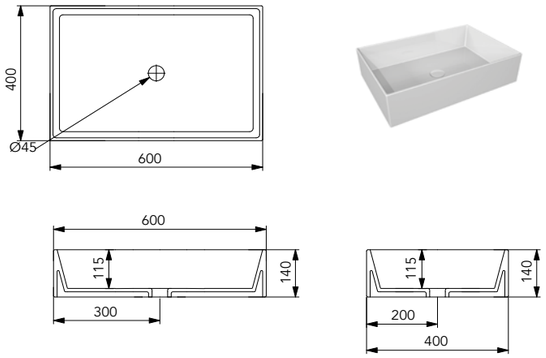

ZELAVBW80

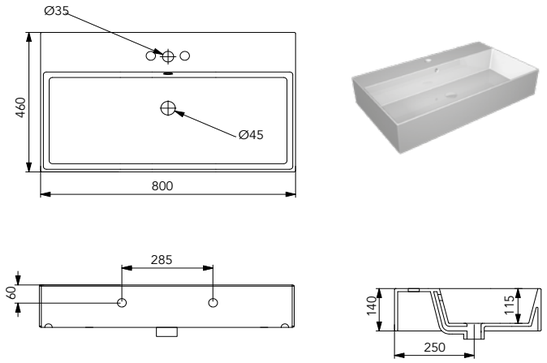

ZELAVBW102

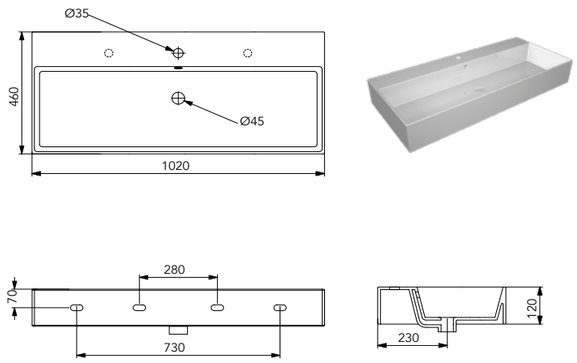

ZELAVFS80

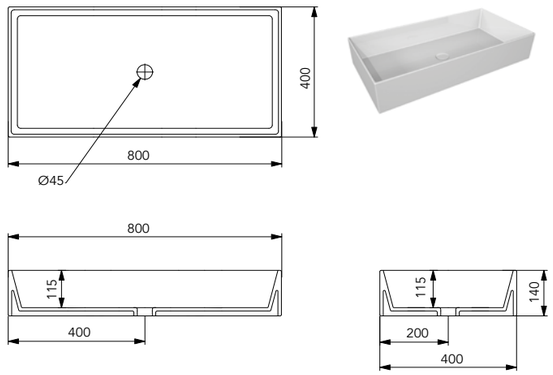

ZELAVFS100

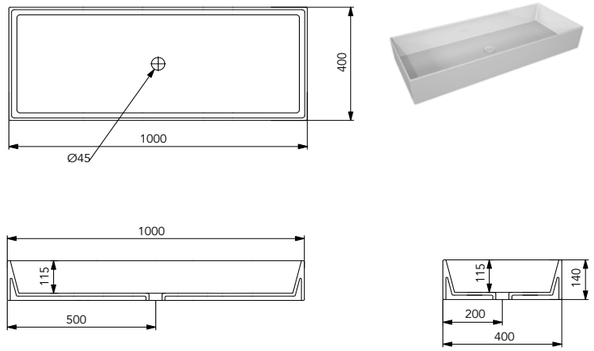

QULAV60

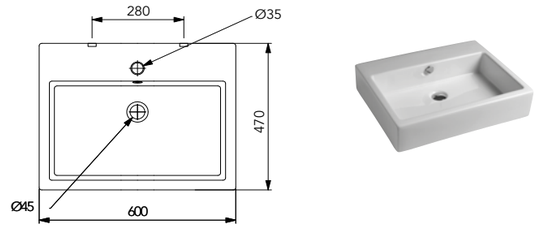

QULAV80

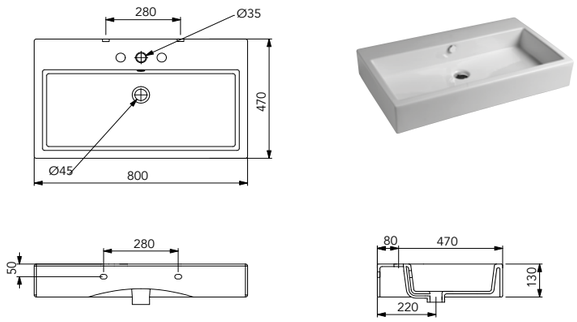

ZELAVBW50

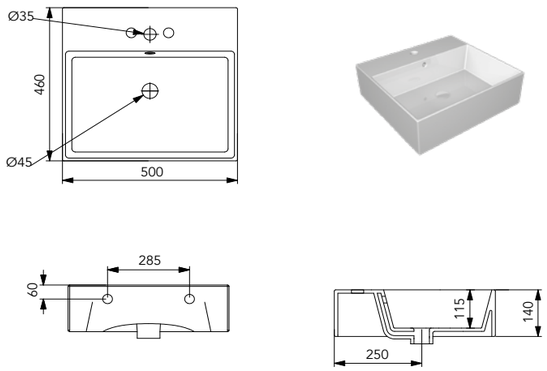

ZELAVBW60

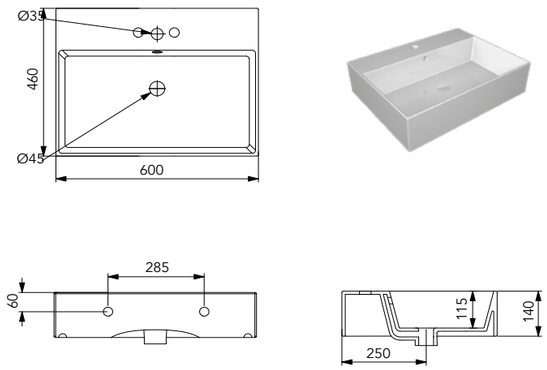

VAVE

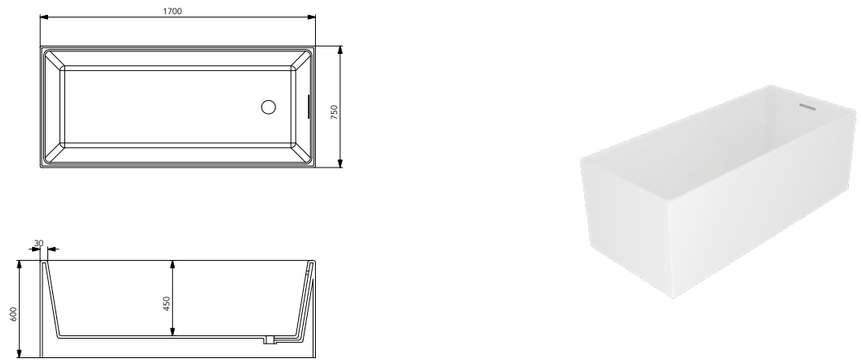

*** Le misure indicate possono variare dello 0,6% circa per usura stampi e per variazioni delle caratteristiche tecniche delle materia prime**

**** The indicated sizes could have a variation of about 0,6% due to the usure of mould and variations in the raw materials***

*** Le misure indicate possono variare dello 0,6% circa per usura stampi e per variazioni delle caratteristiche tecniche delle materia prime**

**** The indicated sizes could have a variation of about 0,6% due to the usure of mould and variations in the raw materials***

Box

GSG
CERAMIC DESIGN

Glass

Concept Glass

Leggerezza, innovazione, modularità, pulizia, sono prerogative chiaramente manifeste in questo concept. All'estrema pulizia formale del vetro, relegato ad involucro per l'acqua, si accosta la ceramica, risolta in forme pure che sostengono gli elementi in cristallo. È' un concept fortemente architettonico: vuoti e sovrapposizioni di trasparenze unite agli elementi portanti in ceramica, sembrano costituire dei "loft" in scala ridotta. Il tutto restituisce a chi la vive suggestioni impalpabili ed eteree. Il cristallo, evoca ed enfatizza i riflessi evanescenti e sempre indefiniti dell'acqua; la ceramica ha il ruolo di sostenerne la gravità ponendo dei limiti percettivi.

Lightness innovation consistency, cleanliness, are prerogatives contained within the new concept of the GSG ceramic Design. The extreme formal linearity of glass, creates a shell for water connecting the ceramic forms which support the elements in cristal. It it a strong architectural concept: empitness and trasparent overlappings conjointly with supporting ceramic elements, giving one the sensation of intangibility. Cristal evokes faint, reflections, always indefinite; ceramic supports the power of gravity creating detectable limits.

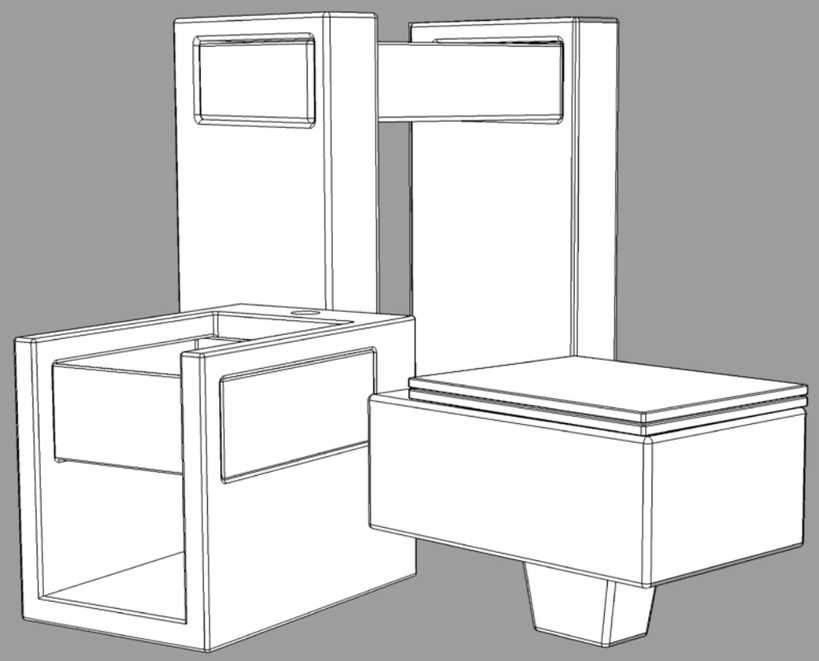

GSG
CERAMIC DESIGN

GSG CERAMIC DESIGN

Colour story

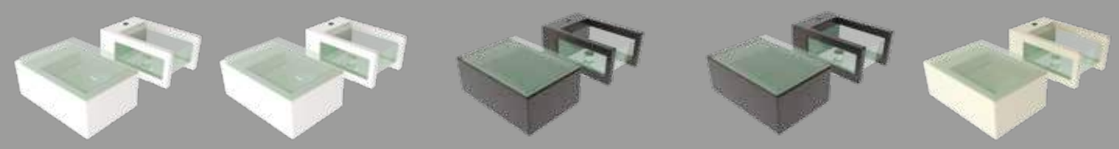

BIANCO LUCIDO
WHITE GLOSSY
COD. GLWCSO 000
GLBISO 000

BIANCO SATINATO
WHITE MATT
COD. GLWCSO 001
GLBISO 001

NERO LUCIDO
BLACK GLOSSY
COD. GLWCSO 002
GLBISO 002

NERO SATINATO
BLACK MATT
COD. GLWCSO 003
GLBISO 003

PERGAMON LUCIDO
PERGAMON GLOSSY
COD. GLWCSO 013
GLBISO 013

Glass

GLWCSO XXX

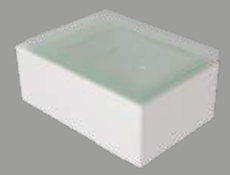

GLWC01 XXX

GLBISO XXX

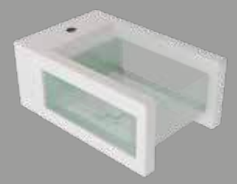

GLBI01 XXX

GLCIMBL XXX

GLWC01 XXX

Glass

Glass

GSG CERAMIC DESIGN

GSG CERAMIC DESIGN

GSGi
CERAMIC DESIGN

Glass

VASO SOSPESO
WALL-HUNG WC

	cod.	eur €	cm.	kg.
Vaso sospeso. Coprivaso e fissaggi non inclusi. *Wc wall-hung. Seat Cover and fixing kit not included.* bianco lucido *white shiny*	**GLWCSO 000**		**34x53**	**24,5**
colorato *colored*	**GLWCSO XXX**		**34x53**	**24,5**
Coprivaso in plexiglass trasparente con cerniere cromate. Transparent plexiglass Seat and Cover with chromed hinges.	**GLCOPR**			**4,5**
Coprivaso in plexiglass trasparente con cerniere cromate e chiusura rallentata. Transparent plexiglass Seat and Cover with chromed hinges and soft close.	**GLCOPRCR**			**4,5**

ACCESSORI _ *ACCESSORIES*

	cod.	eur €	cm.	kg.
Sistema erogazione acqua per vaso/bidet (necessita di rubinetto a muro non incluso). *Wc water system for wc/bidet (Mixer wall mounted needed not included).*	**ACS114**			**0,1**
Accessorio per kit di fissaggio (in abbinamento al cod. ACS10 o ACS 94-95-96) con chiave lunga per facilitazione bloccaggio vaso o bidet sospeso. *Accessory for fixing kit (suiting for cod. ACS10 or ACS 94-95-96) with long key for an easier installation of wall-hung wc or bidet.*	**ACS40**			**0,3**
Coppia staffe di fissaggio per vaso o bidet sospeso. *Pair of fixing Brackets for wall-hung wc or bidet.*	**ACS10**			**3,5**
Cassetta di scarico ad incasso con placca push doppio flusso, disponibile nei colori bianco lucido, cromo satinato e cromo lucido (Specificare colore placca all'ordine). *Concealed cistern with dual push button plate available in white shiny, chrome matt and chrome shiny finishing (Specify push button plate colour at order).*	**ACS90** bianco lucido *white shiny* **ACS91** cromo satinato *chrome matt* **ACS92** cromo lucido *chrome shiny*			**4,5** **4,5** **4,5**
Struttura autoportante ad incasso per installazione vaso sospeso su pareti leggere, completa di cassetta di scarico e placca doppio flusso, disponibile nei colori bianco lucido, cromo satinato e cromo lucido (Specificare colore placca all'ordine). *Recessed structure self-supporting for wall-hung wc installation in thin walls, with cistern and dual push button plate available in white shiny, chrome matt and chrome shiny finishing (Specify push button plate colour at order).*	**ACS94** bianco lucido *white shiny* **ACS95** cromo satinato *chrome matt* **ACS96** cromo lucido *chrome shiny*			**14,0** **14,0** **14,0**
Protezione antiurto e acustica per vaso o bidet sospeso. *Acustic and crash protection suiting for wall-hung wc or bidet.*	**ACS70**			

GSG CERAMIC DESIGN

Glass

BIDET SOSPESO
WALL HUNG BIDET

	cod.	eur €	cm.	kg.
Bidet sospeso monoforo (senza foro su richiesta), **completo di bacino in vetro**.Sifone di scarico (vedi cod. SIFQUADBI), fissaggi (vedi cod. ACS41) e trattamento anti-calcare per vetro inclusi. *Bidet wall-hung one hole (no hole on request) complete **with glass float**. Trap (see code SIFQUADBI), fixing kit (see code ACS41) and glass antilimestone treatment included.* ceramica bianco lucido *white shiny ceramic*	**GLBISO 000**		**34x53**	**22,0**
colorato *colored*	**GLBISO XXX**		**34x53**	**22,0**

ACCESSORI _ *ACCESSORIES*

	cod.	eur €	cm.	kg.
Piletta Click-clack tonda senza troppopieno 1" 1/4 h 30mm. *Round click-clack waste without overflow 1" 1/4 h 30mm.*	**PILTONSEN30**			**0,3**
Piletta Click-clack quadra senza troppopieno 1" 1/4 h 30mm. *Square click-clack waste without overflow 1" 1/4 h 30mm.*	**PILQUSEN30**			**0,3**
Piletta click - clack tonda universale in ottone cromato per lavabi con e senza troppopieno completa di copripiletta in ceramica bianco lucido o colorata, specificare colore all'ordine. *Universal round click-clack waste in chrome-plated brass for washbasins with and without overflow complete with glossy white ceramic cover or coloured cover, please specify colour at order.*	**PILTONUNIAR 000** **PILTONUNIAR XXX**			**0,1**
Sifone per bidet finitura cromo lucido. *Trap for bidet in shiny chrome finishing.*	**SIFBI**			**0,6**
Sifone tondo per bidet finitura cromo lucido. *Round Trap for bidet in shiny chrome finishing.*	**SIFTONBI**			**0,7**
Sifone quadro per bidet finitura cromo lucido. *Square Trap for bidet in shiny chrome finishing.*	**SIFQUADBI**			**0,8**
Kit fissagio con chiave lunga per bloccaggio bidet sospeso. *Fixing kit with long screwdriver to fix wall-hung bidet.*	**ACS41**			**0,3**
Coppia staffe di fissaggio per vaso o bidet sospeso. *Pair of fixing Brackets for wall-hung wc or bidet.*	**ACS10**			**3,5**
Struttura autoportante ad incasso per installazione bidet sospeso su pareti leggere in muratura e cartongesso. *Recessed self-supporting structure for wall-hung bidet installation in thin walls and drywall.*	**ACS98**			**3,2**
Protezione antiurto e acustica per vaso o bidet sospeso. *Acustic and crash protection suiting for wall-hung wc or bidet.*	**ACS70**			

Glass

	cod.	eur €	cm.	kg.
C Scocca in ceramica bidet sospeso monoforo (senza foro su richiesta) – bacino in vetro escluso. Fissaggio incluso (vedi cod. ACS41). *Ceramic case for bidet wall-hung one hole (no hole on request) float in glass not included. Suspended fixing kit included (see code ACS41).* bianco lucido *white shiny*	**GLCEBISO 000**		**34x53**	**13,5**
colorato *colored*	**GLCEBISO XXX**		**34x53**	**13,5**
G A/C Bacino in vetro per Bidet Glass, trattamento anticalcare incluso. Glass float for bidet Glass, treatment antilimestone included.	**GLFLOATBI**		**33x35**	**8,5**

Glass

VASO A TERRA
WC BACK TO WALL

	cod.	eur €	cm.	kg.
C 3lt 6lt Vaso a terra scarico a parete, convertibile a pavimento con curva tecnica (vedi ACS100). Coprivaso e curva tecnica non inclusi. *Wc back to wall, wall drain suitable for floor drain with technical elbow (see ACS100). Seat Cover and technical elbow not included.* bianco lucido *white shiny*	**GLWC01 000**		**34x53**	**29,5**
colorato *colored*	**GLWC01 XXX**		**34x53**	**29,5**
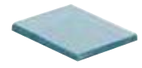 Coprivaso in plexiglass trasparente con cerniere cromate. Transparent plexiglass Seat and Cover with chromed hinges.	**GLCOPR**			**4,5**
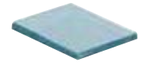 Coprivaso in plexiglass trasparente con cerniere cromate e chiusura rallentata. Transparent plexiglass Seat and Cover with chromed hinges and soft close.	**GLCOPRCR**			**4,5**

ACCESSORI _ *ACCESSORIES*

 Connessione per scarico suolo. *Drainage connector for floor Trap.*	**ACS100**			**0,6**
 Sistema erogazione acqua per vaso/bidet (Necessita di rubinetto a muro non incluso). *Wc water system for wc/bidet (mixer wall mounted needed not included).*	**ACS114**			**0,1**
 Cassetta di scarico ad incasso con placca push doppio flusso, disponibile nei colori bianco lucido, cromo satinato e cromo lucido (Specificare colore placca all'ordine). *Concealed cistern with dual push button plate available in white shiny, chrome matt and chrome shiny finishing (Specify push button plate colour at order).*	**ACS90** bianco lucido *white shiny* **ACS91** cromo satinato *chrome matt* **ACS92** cromo lucido *chrome shiny*			**4,5** **4,5** **4,5**
 Connessione eccentrica per scarico al suolo. *Outlying drainage connector for floor Trap.*	**ACS102**			**0,7**

Glass

BIDET A TERRA
BACK TO WALL BIDET

	cod.	eur €	cm.	kg.
C G A/C Bidet a terra monoforo (senza foro su richiesta), **completo di bacino in vetro**. Sifone di scarico (vedi cod. SIFQUADBI) e trattamento anticalcare per vetro inclusi. *Bidet back to wall one hole (no hole on request) complete **with glass float**. Trap (see code SIFQUADBI) and glass antilimestone treatment included.* ceramica bianco lucido *white shiny ceramic*	**GLBI01 000**		**34x53**	**33,5**
colorato *colored*	**GLBI01 XXX**		**34x53**	**33,5**

ACCESSORI _ *ACCESSORIES*

Piletta Click-clack tonda senza troppopieno 1” 1/4 h 30mm. *Round click-clack waste without overflow 1” 1/4 h 30mm.*	**PILTONSEN30**			**0,3**

Piletta Click-clack quadra senza troppopieno 1” 1/4 h 30mm. *Square click-clack waste without overflow 1” 1/4 h 30mm.*	**PILQUSEN30**			**0,3**

Piletta click - clack tonda universale in ottone cromato per lavabi con e senza troppopieno completa di copripiletta in ceramica bianco lucido o colorata, specificare colore all’ordine. *Universal round click-clack waste in chrome-plated brass for washbasins with and without overflow complete with glossy white ceramic cover or coloured cover, please specify colour at order.*	**PILTONUNIAR 000** **PILTONUNIAR XXX**			**0,1**

Sifone per bidet finitura cromo lucido. *Trap for bidet in shiny chrome finishing.*	**SIFBI**			**0,6**

Sifone tondo per bidet finitura cromo lucido. *Round Trap for bidet in shiny chrome finishing.*	**SIFTONBI**			**0,7**

Sifone quadro per bidet finitura cromo lucido. *Square Trap for bidet in shiny chrome finishing.*	**SIFQUADBI**			**0,8**

C Scocca in ceramica bidet sospeso monoforo (senza foro su richiesta) – bacino in vetro escluso. *Ceramic case for bidet wall-hung one hole (no hole on request) float in glass not included.* bianco lucido *white shiny*	**GLCEBI01 000**		**34x53**	**15 25,020**
colorato *colored*	**GLCEBI01 XXX**		**34x53**	**15 25,020**

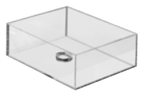

G A/C Bacino in vetro per Bidet Glass, trattamento anticalcare incluso. Glass float for bidet Glass, treatment antilimestone included.	**GLFLOATBI**		**33x35**	**8,5**

Glass

VASO MONOBLOCCO
MONOBLOCK WC

	cod.	eur €	cm.	kg.
C 3lt 6lt Vaso a terra scarico a parete, convertibile a pavimento con curva tecnica (vedi ACS100). Coprivaso, cassetta a colonna e curva tecnica non inclusi. *Wc back to wall, wall drain suitable for floor drain with technical elbow (see ACS100). Seat Cover, column cistern and techical elbow not included.* bianco lucido *white shiny*	**GLWC01 000**		**34x53**	**29,5**
colorato *colored*	**GLWC01 XXX**		**570,00**	**18,0**

C Cassetta a colonna per wc a terra (batteria di scarico non inclusa vedi cod. CASGE). *Column cistern to suite Wc back to wall (dual flush Tank not included see code CASGE).* bianco lucido *white shiny*	**GLCIMBL 000**		**40x13xh95**	**22,5**
colorato *colored*	**GLCIMBL XXX**		**40x13xh95**	**22,5**

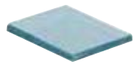

Coprivaso in plexiglass trasparente con cerniere cromate. Transparent plexiglass Seat and Cover with chromed hinges.	**GLCOPR**			**4,5**

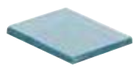

Coprivaso in plexiglass trasparente con cerniere cromate e chiusura rallentata. Transparent plexiglass Seat and Cover with chromed hinges and soft close.	**GLCOPRCR**			**4,5**

ACCESSORI _ *ACCESSORIES*

Batteria di scarico doppio flusso Geberit per cassetta a colonna . *Dual flush tank Geberit suiting for column cistern.*	**CASGE**			**2,5**

Connessione per scarico suolo. *Drainage connector for floor Trap.*	**ACS100**			**0,6**

Sistema erogazione acqua per vaso/bidet (Necessita di rubinetto a muro non incluso). *Wc water system for wc/bidet (mixer wall mounted needed not included).*	**ACS114**			**0,1**

Connessione eccentrica per scarico al suolo. *Outlying drainage connector for floor Trap.*	**ACS102**			**0,7**

Lavabi GLASS e bacini
GLASS sinks and basins

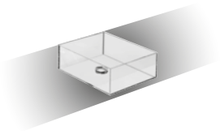

Lavabo/Bacino in vetro
Washbasin/Float Glass
cm 33.

Code GLLA33

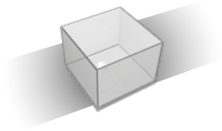

Lavabo in vetro
Washbasin Glass
cm 31.

Code GLLA31

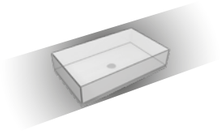

Lavabo/Bacino in vetro
Washbasin/Float Glass
cm 60.

Code GLLA60

Lavabo/Bacino in vetro
Washbasin/Float Glass
cm 80.

Code GLLA80

Lavabo/Bacino in vetro
Washbasin/Float Glass
cm 120.

Code GLLA120

Lavabi GLASS
GLASS washbasins

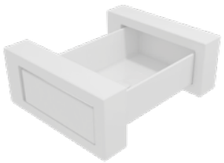

BIANCO LUCIDO
WHITE GLOSSY

Code GLLAME60 000

BIANCO LUCIDO
WHITE GLOSSY

Code GLLAME80 000

BIANCO LUCIDO
WHITE GLOSSY

Code GLLAME120 000

BIANCO LUCIDO
WHITE GLOSSY

Code GLLACOL60 _ _ 000

BIANCO LUCIDO
WHITE GLOSSY

Code GLLACOL80 _ _ 000

BIANCO LUCIDO
WHITE GLOSSY

Code GLLACOL120 _ _ 000

ATTENZIONE: SPECIFICARE AL MOMENTO DELL'ORDINE COLORE CERAMICA

ATTENTION: PLEASE SPECIFY AT ORDER CERAMIC COLOUR

Disponibilità colori suppori in ceramica
Colours availability for ceramic supports

BIANCO LUCIDO
WHITE GLOSSY

COD. 000

BIANCO SATINATO
WHITE MATT

COD. 001

NERO LUCIDO
BLACK GLOSSY

COD. 002

NERO SATINATO
BLACK MATT

COD. 003

PERGAMON LUCIDO
PERGAMON GLOSSY

COD. 013

BIANCO LUCIDO
WHITE GLOSSY

COD. 000

BIANCO SATINATO
WHITE MATT

COD. 001

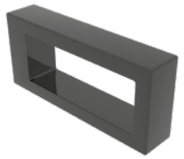

NERO LUCIDO
BLACK GLOSSY

COD. 002

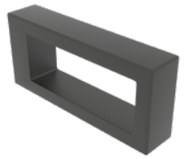

NERO SATINATO
BLACK MATT

COD. 003

PERGAMON LUCIDO
PERGAMON GLOSSY

COD. 013

BIANCO LUCIDO
WHITE GLOSSY

COD. 000

BIANCO SATINATO
WHITE MATT

COD. 001

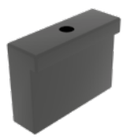

NERO LUCIDO
BLACK GLOSSY

COD. 002

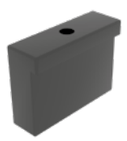

NERO SATINATO
BLACK MATT

COD. 003

PERGAMON LUCIDO
PERGAMON GLOSSY

COD. 013

Glass

LAVABO A COLONNA 60FS *COLUMN WASHBASIN 60FS*	cod.	eur €	cm.	kg.
 C G A/C Lavabo a colonna centro stanza cm 60 **con bacino in vetro**. Fissaggi a pavimento (vedi cod. ACS50) e trattamento anticalcare per vetro inclusi. *Column Washbasin free standing cm 60* ***with glass float.*** *Fixing kit to the floor (see code ACS50) and glass antilimestone treatment included.*				
ceramica bianco lucido *white shiny ceramic*	**GLLACOL60FS 000**		**60x49xh88,5**	**68,0**
colorato *colored*	**GLLACOL60FS XXX**		**60x49xh88,5**	**68,0**

LAVABO A COLONNA 80FS *COLUMN WASHBASIN 80FS*				
 C G A/C Lavabo a colonna centro stanza cm 80 **con bacino in vetro**. Fissaggi a pavimento (vedi cod. ACS50) e trattamento anticalcare per vetro inclusi. *Column Washbasin free standing cm 80* ***with glass float.*** *Fixing kit to the floor (see code ACS50) and glass antilimestone treatment included.*				
ceramica bianco lucido *white shiny ceramic*	**GLLACOL80FS 000**		**80x49xh88,5**	**71,0**
colorato *colored*	**GLLACOL80FS XXX**		**80x49xh88,5**	**71,0**

LAVABO A COLONNA 120FS *COLUMN WASHBASIN 120FS*				
 C G A/C Lavabo a colonna centro stanza cm 120 **con bacino in vetro**. Fissaggi a pavimento (vedi cod. ACS50) e trattamento anticalcare per vetro inclusi. *Column Washbasin free standing cm 120* ***with glass float.*** *Fixing kit to the floor (see code ACS50) and glass antilimestone treatment included.*				
ceramica bianco lucido *white shiny ceramic*	**GLLACOL120FS 000**		**120x49xh88,5**	**76,5**
colorato *colored*	**GLLACOL120FS XXX**		**120x49xh88,5**	**76,5**

Glass

ACCESSORI _ *ACCESSORIES*	cod.	eur €	cm.	kg.
 Piletta Click-clack tonda senza troppopieno 1” 1/4 h 30mm. *Round click-clack waste without overflow 1” 1/4 h 30mm.*	**PILTONSEN30**			**0,3**
 Piletta Click-clack quadra senza troppopieno 1” 1/4 h 30mm. *Square click-clack waste without overflow 1” 1/4 h 30mm.*	**PILQUSEN30**			**0,3**
 Piletta click - clack tonda universale in ottone cromato per lavabi con e senza troppopieno completa di copripiletta in ceramica bianco lucido o colorata, specificare colore all’ordine. *Universal round click-clack waste in chrome-plated brass for washbasins with and without overflow complete with glossy white ceramic cover or coloured cover, please specify colour at order.*	**PILTONUNIAR 000** **PILTONUNIAR XXX**			**0,1**
 Sifone per lavabo scarico a pavimento 1” 1/4. *Trap for Washbasin floor discharge 1” 1/4.*	**SIF300**			**1,3**
 Kit di fissaggio a pavimento. *Fixing kit to the floor.*	**ACS50**			**0,2**
 C Supporto singolo destro o sinistro in ceramica per lavabo a colonna centro stanza. Kit di fissaggio a pavimento incluso (vedi cod ACS50). *Single ceramic support left or right for column Washbasin free standing. Fixing kit to the floor included (see code ACS50).*				
bianco lucido *white shiny*	**GLSCFS 000**		**10x49xh88,5**	**27,0**
colorato *colored*	**GLSCFS XXX**		**10x49xh88,5**	**27,0**
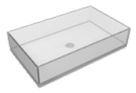 G Bacino in vetro cm 60. Float in glass cm 60.	**GLLA60**		**60x35,5**	**14,0**
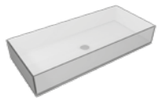 G Bacino in vetro cm 80. Float in glass cm 80.	**GLLA80**		**80x35,5**	**17,0**
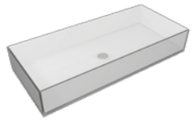 G Bacino in vetro cm 120. Float in glass cm 120.	**GLLA120**		**120x35,5**	**22,5**

LAVABO A COLONNA 60BW
COLUMN WASHBASIN 60BW

C G A/C

Lavabo a colonna a parete cm 60 **con bacino in vetro**. Viti, Kit di fissaggio a parete (vedi cod. ACS41 e ACS61) e trattamento anticalcare per vetro inclusi.

Column Washbasin back to wall cm 60 ***with glass float.*** *Screws, fixing kit to the wall (see code ACS41 and ACS61) and glass antilimestone treatment included.*

	cod.	eur €	cm.	kg.
ceramica bianco lucido *white shiny ceramic*	GLLACOL60BW 000		60x49xh88,5	68,0
colorato *colored*	GLLACOL60BW XXX		60x49xh88,5	68,0

LAVABO A COLONNA 80BW
COLUMN WASHBASIN 80BW

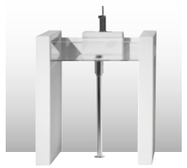

C G A/C

Lavabo a colonna a parete cm 80 **con bacino in vetro**. Viti, Kit di fissaggio a parete (vedi cod. ACS41 e ACS61) e trattamento anticalcare per vetro inclusi.

Column Washbasin back to wall cm 80 ***with glass float.*** *Screws, fixing kit to the wall (see code ACS41 and ACS61) and glass antilimestone treatment included.*

	cod.	eur €	cm.	kg.
ceramica bianco lucido *white shiny ceramic*	GLLACOL80BW 000		80x49xh88,5	71,0
colorato *colored*	GLLACOL80BW XXX		80x49xh88,5	71,0

LAVABO A COLONNA 120BW
COLUMN WASHBASIN 120BW

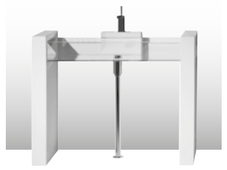

C G A/C

Lavabo a colonna a parete cm 120 **con bacino in vetro**. Viti, Kit di fissaggio a parete (vedi cod. ACS41 e ACS61) e trattamento anticalcare per vetro inclusi.

Column Washbasin back to wall cm 120 ***with glass float.*** *Screws, fixing kit to the wall (see code ACS41 and ACS61) and glass antilimestone treatment included.*

	cod.	eur €	cm.	kg.
ceramica bianco lucido *white shiny ceramic*	GLLACOL120BW 000		120x49xh88,5	76,5
colorato *colored*	GLLACOL120BW XXX		120x49xh88,5	76,5

ACCESSORI _ *ACCESSORIES*

	cod.	eur €	cm.	kg.
Piletta Click-clack tonda senza troppopieno 1” 1/4 h 30mm. *Round click-clack waste without overflow 1” 1/4 h 30mm.*	PILTONSEN30			0,3
Piletta Click-clack quadra senza troppopieno 1” 1/4 h 30mm. *Square click-clack waste without overflow 1” 1/4 h 30mm.*	PILQUSEN30			0,3
Piletta Click-clack ovale senza troppopieno 1” 1/4 h 30mm. *Oval click-clack waste without overflow 1” 1/4 h 30mm.*	PILOVSEN30			0,3
Piletta click - clack tonda universale in ottone cromato per lavabi con e senza troppopieno completa di copripiletta in ceramica bianco lucido o colorata, specificare colore all’ordine. *Universal round click-clack waste in chrome-plated brass for washbasins with and without overflow complete with glossy white ceramic cover or coloured cover, please specify colour at order.*	PILTONUNIAR 000 PILTONUNIAR XXX			0,1
Sifone tondo finitura cromo lucido per lavabo 1” 1/4. *Round Trap in shiny chrome finishing for Washbasin 1” 1/4.*	SIFTON			0,5
Sifone quadro finitura cromo lucido per lavabo 1” 1/4. *Square Trap in shiny chrome finishing for Washbasin 1” 1/4.*	SIFQUAD			0,8
Sifone tondo compatto H mm 70, finitura cromo lucido per lavabo 1 “ 1/4. *Short round Trap H mm 70, in shiny chrome finishing for Washbasin 1” 1/4.*	SIFCO			1,0
Sifone per lavabo scarico a pavimento 1” 1/4. *Trap for Washbasin floor discharge 1” 1/4.*	SIF300			1,3
C Supporto in ceramica cm 29,5x10xh22 per rubinetteria monoforo (tre fori su richiesta). Viti di fissaggio a parete incluse (vedi cod. ACS60) *Ceramic support cm 29,510xh22 for tap fittings one hole (three holes on request). Fixing screws to the wall included (see code ACS60).*				
bianco lucido *white shiny*	GLSURU 000		29,5x10xh22	3,0
colorato *colored*	GLSURU XXX		29,5x10xh22	3,0

Glass

ACCESSORI _ *ACCESSORIES*

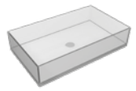

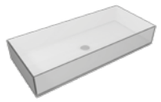

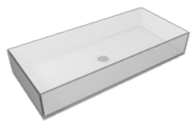

	cod.	eur €	cm.	kg.
C Supporto singolo destro o sinistro in ceramica per lavabo a colonna a parete. Kit di fissaggio incluso (vedi cod. ACS40 e ACS61). *Single ceramic support left or right for column Washbasin back to wall. Fixing kit included (see code ACS40 and ACS61).* bianco lucido *white shiny*	**GLSCBW 000**		**10x49xh88,5**	**27,0**
colorato *colored*	**GLSCBW XXX**		**10x49xh88,5**	**27,0**
Kit di fissaggio con chiave lunga per bloccaggio lavabo Box (vedi cod. GLLACCBW, GLLACCBWLC). *Fixing kit with long screwdriver to fix Box Washbasins (see code GLLACCBW, GLLACCBWLC).*	**ACS41**			**0,3**
Kit viti di fissaggio per lavabi Box (vedi cod. GLLACOL60BW - 80BW-120BW, GLLACCBW, GLLAME60 - 80 - 120). *Fixing screws kit for Box Washbasins (see code GLLACOL60BW - 80BW - 120BW, GLLACCBW, GLLAME60 - 80 120).*	**ACS61**			**0,2**
G A/C Bacino in vetro cm 60. Trattamento anticalcare per vetro incluso Float in glass cm 60. *Glass antilimestone treatment included*	**GLLA60**		**60x35,5**	**14,0**
G A/C Bacino in vetro cm 80. Trattamento anticalcare per vetro incluso Float in glass cm 80. *Glass antilimestone treatment included*	**GLLA80**		**80x35,5**	**17,0**
G A/C Bacino in vetro cm 120. Trattamento anticalcare per vetro incluso Float in glass cm 120. *Glass antilimestone treatment included*	**GLLA120**		**120x35,5**	**22,5**

Glass

LAVABO SU MENSOLE 60
WASHBASIN ON SHELVES 60

	cod.	eur €	cm.	kg.
C G A/C Lavabo appoggio o sospeso cm 60 **in vetro** su coppia di mensole in ceramica**.** Viti e kit di fissaggio a parete (vedi cod. ACS61 e ACS42) e trattamento anticalcare inclusi. *Countertop or wall hung Washbasin cm 60 **in glass** on ceramic shelves. Screws, fixing kit to the wall (see code ACS61 and ACS42) and antilimestone treatment included.* ceramica bianco lucido *white shiny ceramic*	**GLLAME60 000**		**60x49**	**30,0**
colorato *colored*	**GLLAME60 XXX**		**60x49**	**30,0**

LAVABO SU MENSOLE 80
WASHBASIN ON SHELVES 80

	cod.	eur €	cm.	kg.
C G A/C Lavabo appoggio o sospeso cm 80 **in vetro** su coppia di mensole in ceramica**.** Viti e kit di fissaggio a parete (vedi cod. ACS61 e ACS42) e trattamento anticalcare inclusi. *Countertop or wall hung Washbasin cm 80 **in glass** on ceramic shelves. Screws, fixing kit to the wall (see code ACS61 and ACS42) and antilimestone treatment included.* ceramica bianco lucido *white shiny ceramic*	**GLLAME80 000**		**80x49**	**33,0**
colorato *colored*	**GLLAME80 XXX**		**80x49**	**33,0**

LAVABO SU MENSOLE 120
WASHBASIN ON SHELVES 120

	cod.	eur €	cm.	kg.
C G A/C Lavabo appoggio o sospeso cm 120 **in vetro** su coppia di mensole in ceramica**.** Viti e kit di fissaggio a parete (vedi cod. ACS61 e ACS42) e trattamento anticalcare inclusi. *Countertop or wall hung Washbasin cm 120 **in glass** on ceramic shelves. Screws, fixing kit to the wall (see code ACS61 and ACS42) and antilimestone treatment included.* ceramica bianco lucido *white shiny ceramic*	**GLLAME120 000**		**120x49**	**38,5**
colorato *colored*	**GLLAME120 XXX**		**120x49**	**38,5**

ACCESSORI _ *ACCESSORIES*

Piletta Click-clack tonda senza troppopieno 1” 1/4 h 30mm. *Round click-clack waste without overflow 1” 1/4 h 30mm.*	**PILTONSEN30**			**0,3**
Piletta Click-clack quadra senza troppopieno 1” 1/4 h 30mm. *Square click-clack waste without overflow 1” 1/4 h 30mm.*	**PILQUSEN30**			**0,3**
Piletta Click-clack ovale senza troppopieno 1” 1/4 h 30mm. *Oval click-clack waste without overflow 1” 1/4 h 30mm.*	**PILOVSEN30**			**0,3**

Glass

	cod.	eur €	cm.	kg.
Piletta click - clack tonda universale in ottone cromato per lavabi con e senza troppopieno completa di copripiletta in ceramica bianco lucido o colorata, specificare colore all'ordine. *Universal round click-clack waste in chrome-plated brass for washbasins with and without overflow complete with glossy white ceramic cover or coloured cover, please specify colour at order.*	**PILTONUNIAR 000** **PILTONUNIAR XXX**			**0,1**
Sifone tondo finitura cromo lucido per lavabo 1" 1/4. *Round Trap in shiny chrome finishing for Washbasin 1" 1/4.*	**SIFTON**			**0,5**
Sifone quadro finitura cromo lucido per lavabo 1" 1/4. *Square Trap in shiny chrome finishing for Washbasin 1" 1/4.*	**SIFQUAD**			**0,8**
Sifone per lavabo scarico a pavimento 1" 1/4. *Trap for Washbasin floor discharge 1" 1/4.*	**SIF300**			**1,3**
C Supporto in ceramica cm 29,5x10xh22 per rubinetteria monoforo (tre fori su richiesta). Viti di fissaggio a parete incluse (vedi cod. ACS60). *Ceramic support cm 29,5x10xh22 for tap fittings one hole (three holes on request). Fixing screws to the wall included (see code ACS60).*				
bianco lucido *white shiny*	**GLSURU 000**		**29,5x10xh22**	**3,0**
colorato *colored*	**GLSURU XXX**		**29,5x10xh22**	**3,0**
C Mensola di supporto singola in ceramica per lavabi da appoggio o sospesi Glass (vedi cod. GLLAME60 - 80 - 120). Vite e kit di fissaggio inclusi (vedi cod. ACS42 e ACS61) *Single ceramic shelf for countertop or wall hung Washbasin Glass (see code GLLAME60 - 80 - 120). Screw and fixing kit included (see code ACS42 and ACS61).*				
bianco lucido *white shiny*	**GLME 000**		**10x49**	**8,0**
colorato *colored*	**GLME XXX**		**10x49**	**8,0**
Kit di fissaggio con chiave lunga per bloccaggio lavabi su mensole Box (vedi cod. BXLAME60-80-120). Fixing kit with long screwdriver to fix wall-hung Washbasins on shelves Box (*see code BXLAME60-80-120).*	**ACS42**			**0,3**
Kit viti di fissaggio per lavabi Box sospesi (vedi cod. BXLAME60 - 80 - 120). *Fixing screws kit for wall-hung Box Washbasins (see code BXLAME60 - 80 120).*	**ACS61**			**0,2**

Glass

LAVABO GLASS 33
GLASS WASHBASIN 33

	cod.	eur €	cm.	kg.
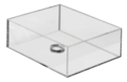 G A/C Lavabo in vetro cm 33. Trattamento anticalcare per vetro incluso. Glass Washbasin cm 33, *antilimestone treatment included.*	**GLLA33**		**33x35**	**8,5**

LAVABO GLASS 60
GLASS WASHBASIN 60

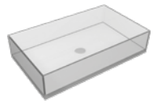 G A/C Lavabo in vetro cm 60. Trattamento anticalcare per vetro incluso. Glass Washbasin cm 60, *antilimestone treatment included.*	**GLLA60**		**60x35,5**	**14,0**

LAVABO GLASS 80
GLASS WASHBASIN 80

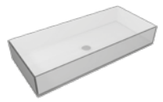 G A/C Lavabo in vetro cm 80. Trattamento anticalcare per vetro incluso. Glass Washbasin cm 80, *antilimestone treatment included.*	**GLLA80**		**80x35,5**	**17,0**

LAVABO GLASS 120
GLASS WASHBASIN 120

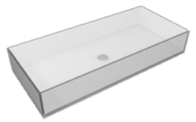 G A/C Lavabo in vetro cm 120. Trattamento anticalcare per vetro incluso. Glass Washbasin cm 120, *antilimestone treatment included.*	**GLLA120**		**120x35,5**	**22,5**

LAVABO GLASS 31
GLASS WASHBASIN 31

G A/C Lavabo in vetro cm 31,5. Trattamento anticalcare per vetro incluso. Glass Washbasin cm 31,5, *antilimestone treatment included.*	**GLLA31**		**31,5x35,5**	**10,0**

Glass

ACCESSORI _ *ACCESSORIES*	cod.	eur €	cm.	kg.
Piletta Click-clack tonda senza troppopieno 1” 1/4 h 30mm. *Round click-clack waste without overflow 1” 1/4 h 30mm.*	**PILTONSEN30**			**0,3**
Piletta Click-clack quadra senza troppopieno 1” 1/4 h 30mm. *Square click-clack waste without overflow 1” 1/4 h 30mm.*	**PILQUSEN30**			**0,3**
Piletta Click-clack ovale senza troppopieno 1” 1/4 h 30mm. *Oval click-clack waste without overflow 1” 1/4 h 30mm.*	**PILOVSEN30**			**0,3**
Piletta click - clack tonda universale in ottone cromato per lavabi con e senza troppopieno completa di copripiletta in ceramica bianco lucido o colorata, specificare colore all’ordine. *Universal round click-clack waste in chrome-plated brass for washbasins with and without overflow complete with glossy white ceramic cover or coloured cover, please specify colour at order.*	**PILTONUNIAR 000** **PILTONUNIAR XXX**			**0,1**
Sifone tondo finitura cromo lucido per lavabo 1” 1/4. *Round Trap in shiny chrome finishing for Washbasin 1” 1/4.*	**SIFTON**			**0,5**
Sifone quadro finitura cromo lucido per lavabo 1” 1/4. *Square Trap in shiny chrome finishing for Washbasin 1” 1/4.*	**SIFQUAD**			**0,8**
Sifone tondo compatto H mm 70, finitura cromo lucido per lavabo 1 “ 1/4. *Short round Trap H mm 70, in shiny chrome finishing for Washbasin 1” 1/4.*	**SIFCO**			**1,0**
Sifone per lavabo scarico a pavimento 1” 1/4. *Trap for Washbasin floor discharge 1” 1/4.*	**SIF300**			**1,3**
kit anticalcare per trattamento vetro *Antilimestone kit for glass*	**ACS111**			

Venus

VASCA IN ACRILICO
ACRYLIC BATHTUB

Vasca Venus in acrilico free-standing o a parete cm. 170x75 completa di piletta e scarico. *Acrylic Venus bathtub free-standing or back to wall cm. 170x75 complete of waste and discharge.*				
bianco lucido *white shiny*	**VAVE 000**		**170x75xh60**	**92,0**
colorato* *colored**	**VAVE XXX**		**170x75xh60**	**92,0**

* La colorazione nelle vasche in acrilico è effettuata soltanto esternamente e l’interno è bianco.

** The bath tubs are coloured only outside, the internal part is white.*

*** Per disponibilità colori vasche in acrilico vedi pag. 356**
**** For acrylic bathtubs availability colours see pag. 356***

Glass

GLWCSO

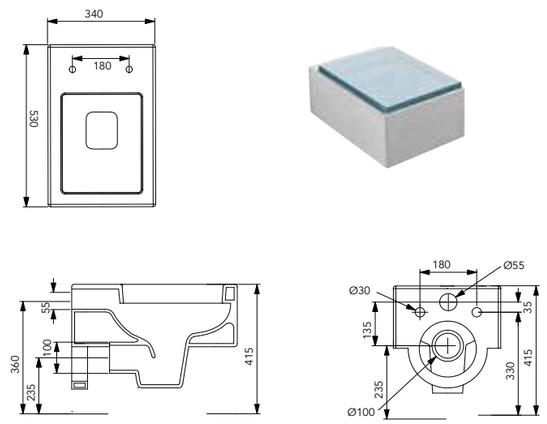

GLBISO

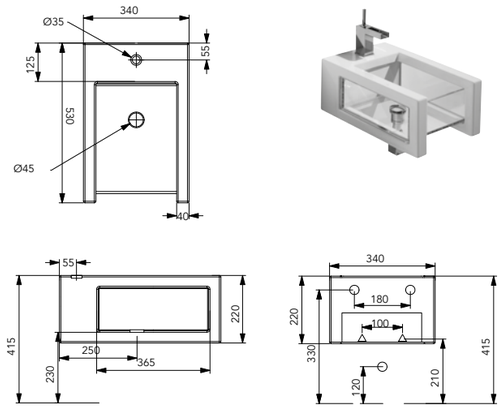

GLBI01

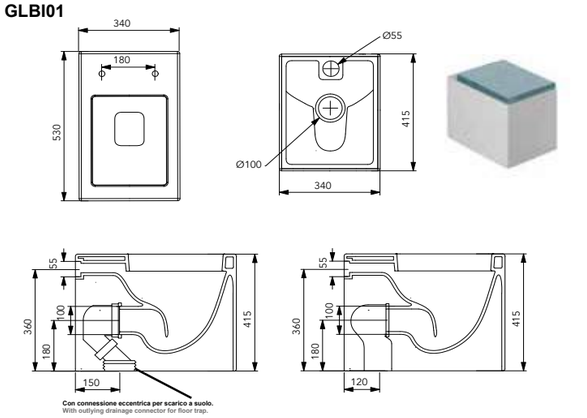

GLBI01

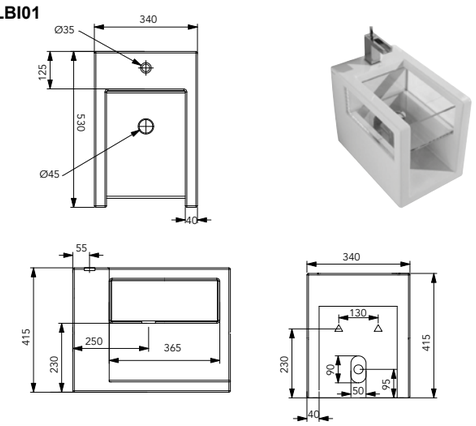

GLWC01
GLCIMBL

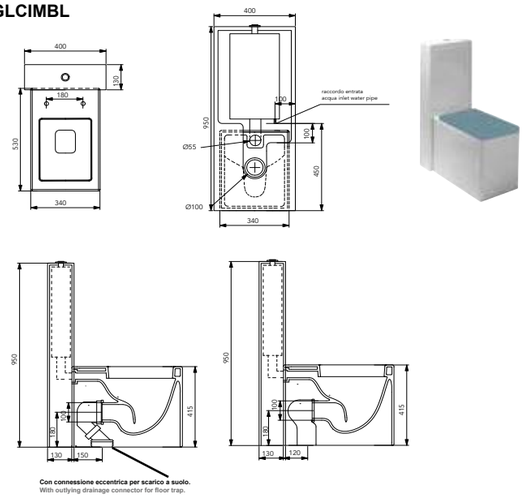

*** Le misure indicate possono variare dello 0,6% circa per usura stampi e per variazioni delle caratteristiche tecniche delle materia prime**

**** The indicated sizes could have a variation of about 0,6% due to the usure of mould and variations in the raw materials***

Tecniche Glass *Measurements Glass*

GLLA31

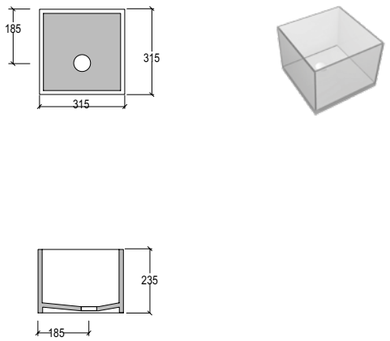

GLLA33

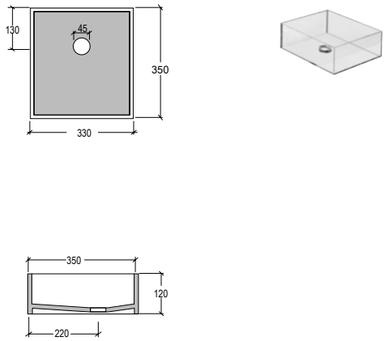

GLLA60

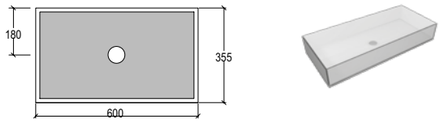

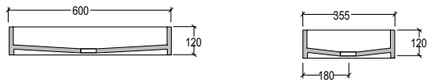

GLLA80

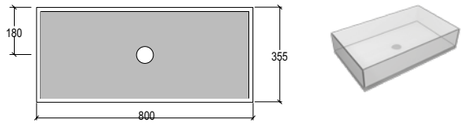

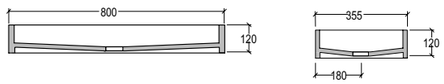

GLLA120

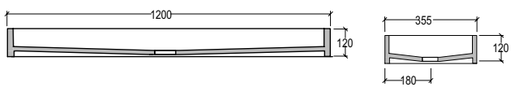

*** Le misure indicate possono variare dello 0,6% circa per usura stampi e per variazioni delle caratteristiche tecniche delle materia prime**

** The indicated sizes could have a variation of about 0,6% due to the usure of mould and variations in the raw materials*

GLSURU

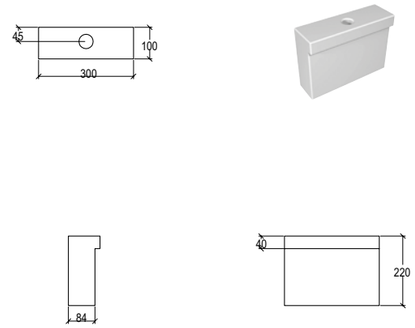

GLSCFS/GLSCBW

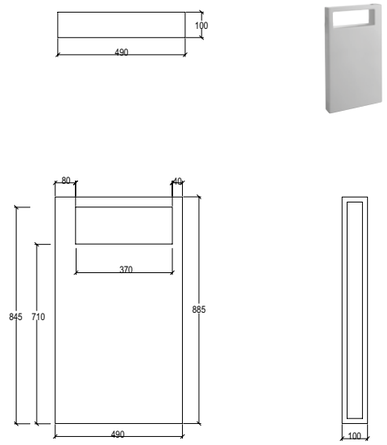

GLME

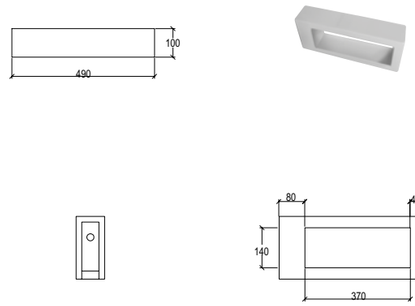

VAVE

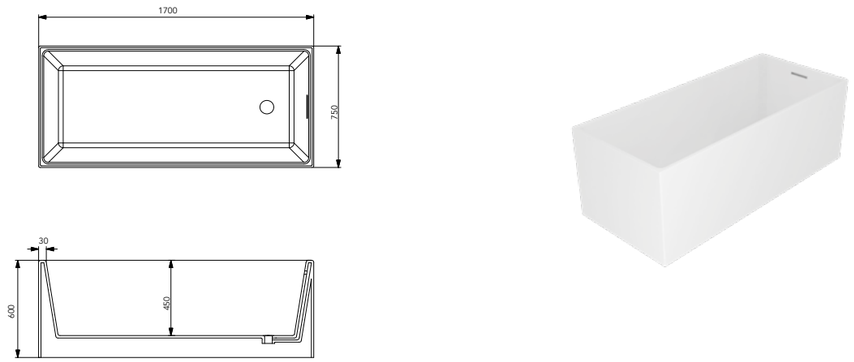

*** Le misure indicate possono variare dello 0,6% circa per usura stampi e per variazioni delle caratteristiche tecniche delle materia prime**

** The indicated sizes could have a variation of about 0,6% due to the usure of mould and variations in the raw materials*

Glass

GSG
CERAMIC DESIGN

Piatti doccia e Vasche

Shower trays and Bathtubs

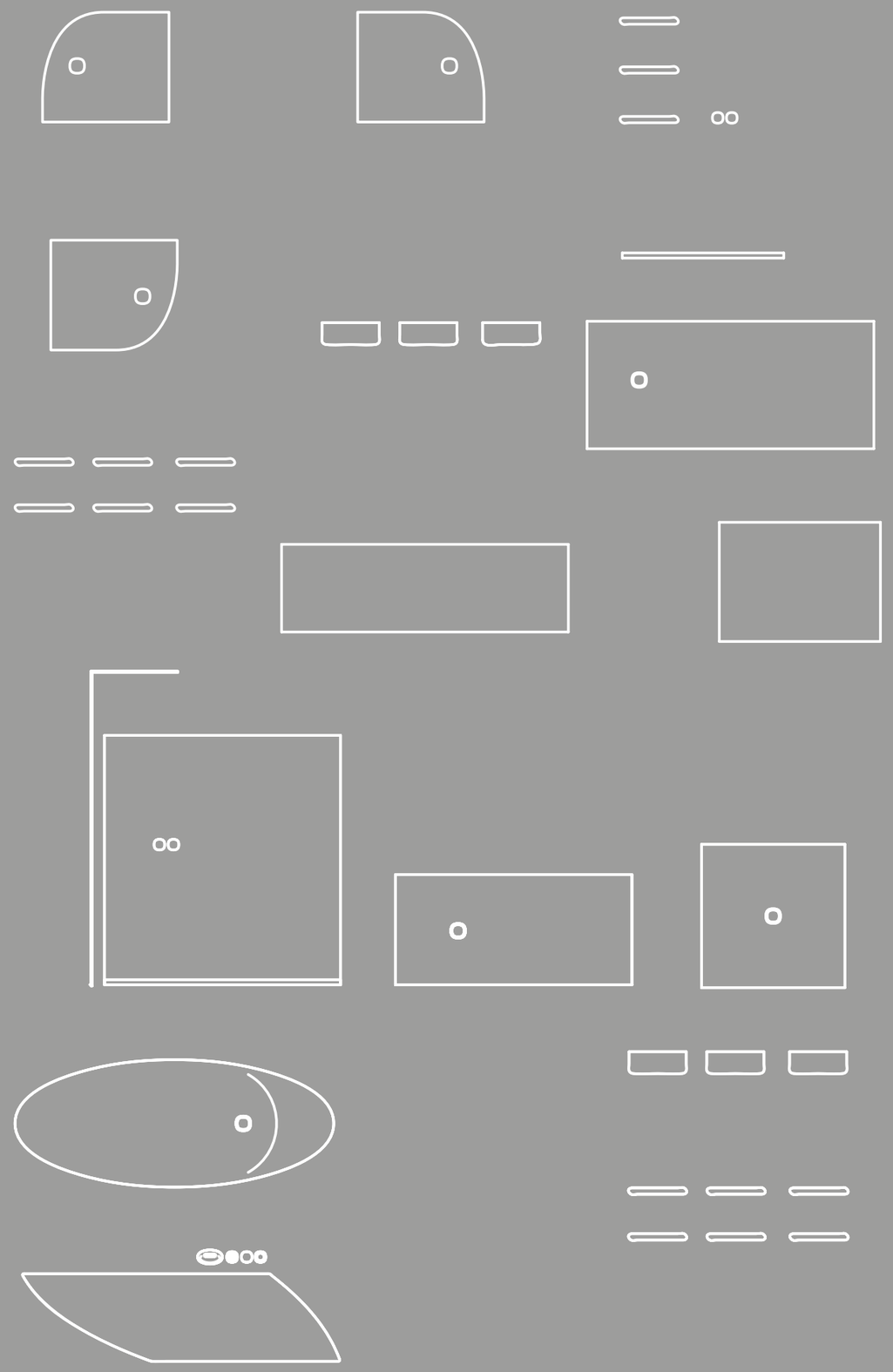

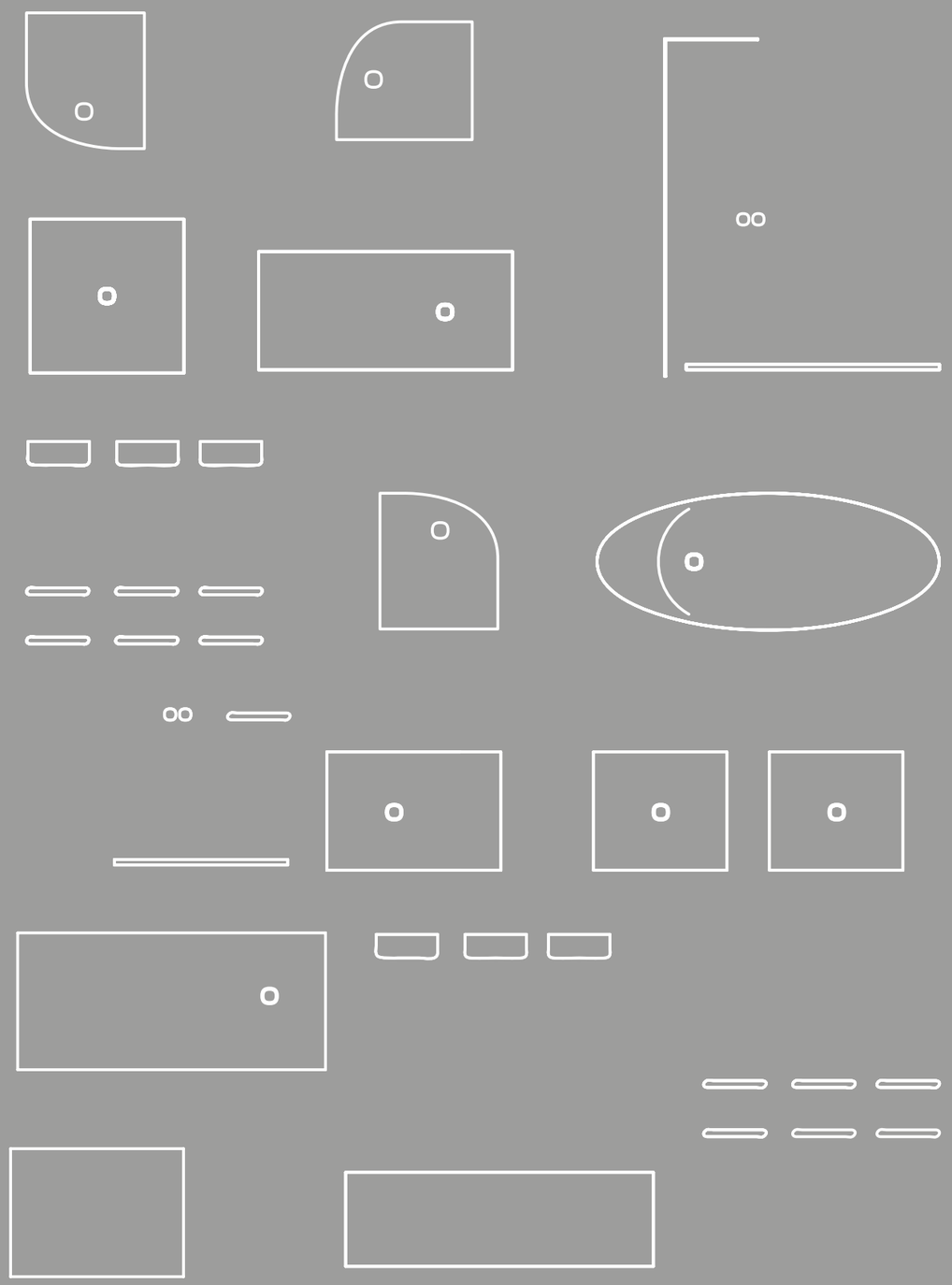

Pixel

PIATTI DOCCIA IN CERAMICA

PIATTI DOCCIA IN CERAMICA *CERAMIC SHOWER TRAYS*

Strip

PIATTI DOCCIA QUADRATI *SQUARE SHOWER TRAYS* bianco lucido *white glossy*	cod.	eur €	cm.	kg.
C Piatto Doccia Strip cm 70x70xh6,5. Piletta di scarico (vedi cod. PILPIDO) non inclusa *Shower Tray Strip cm 70x70xh6,5.* *Discharge waste (see code PILPIDO) not included.*	**ST70X70**		**70x70xh6,5**	**25,5**
C Piatto Doccia Strip cm 80x80x6,5. Piletta di scarico (vedi cod. PILPIDO) non inclusa *Shower Tray Smooth cm 80x80xh6,5.* *Discharge waste (see code PILPIDO) not included.*	**ST80X80**		**80x80xh6,5**	**30,5**
C Piatto Doccia Strip cm 90x90xh6,5. Piletta di scarico (vedi cod. PILPIDO) non inclusa *Shower Tray Strip cm 90x90x6,5.* *Discharge waste (see code PILPIDO) not included.*	**ST90X90**		**90x90xh6,5**	**36,5**

Strip

PIATTI DOCCIA RETTANGOLARI *RECTANGULAR SHOWER TRAYS*				
C Piatto Doccia Strip cm 70x90xh6,5 Piletta di scarico (vedi cod. PILPIDO) non inclusa *Shower Tray Strip cm 70x90xh6,5* *Discharge waste (see code PILPIDO) not included.*	**ST70X90**		**70x90xh6,5**	**32,0**
C Piatto Doccia Strip cm 70x100xh6,5 Piletta di scarico (vedi cod. PILPIDO) non inclusa *Shower Tray Strip cm 70x100xh6,5.* *Discharge waste (see code PILPIDO) not included.*	**ST70X100**		**70x100xh6,5**	**33,0**
C Piatto Doccia Strip cm 70x120xh6,5 Piletta di scarico (vedi cod. PILPIDO) non inclusa *Shower Tray Strip cm 70x120xh6,5.* *Discharge waste (see code PILPIDO) not included.*	**ST70X120**		**70x120xh6,5**	**38,0**
C Piatto Doccia Strip cm 70x140xh6,5 Piletta di scarico (vedi cod. PILPIDO) non inclusa *Shower Tray Strip cm 70x140xh6,5.* *Discharge waste (see code PILPIDO) not included.*	**ST70X140**		**70x140xh6,5**	**50,0**
C Piatto Doccia Strip cm 80x100xh6,5 Piletta di scarico (vedi cod. PILPIDO) non inclusa *Shower Tray Strip cm 80x100xh6,5.* *Discharge waste (see code PILPIDO) not included.*	**ST80X100**		**80x100xh6,5**	**36,5**
C Piatto Doccia Strip cm 80x120xh6,5 Piletta di scarico (vedi cod. PILPIDO) non inclusa *Shower Tray Strip cm 80x120xh6,5.* *Discharge waste (see code PILPIDO) not included.*	**ST80X120**		**80x120xh6,5**	**42,5**

Strip

PIATTI DOCCIA RETTANGOLARI *RECTANGULAR SHOWER TRAYS* bianco lucido *white glossy*	cod.	eur €	cm.	kg.
C Piatto Doccia Strip cm 80x140xh6,5 Piletta di scarico (vedi cod. PILPIDO) non inclusa *Shower Tray Strip cm 80x140xh6,5* *Discharge waste (see code PILPIDO) not included.*	**ST80X140**		**80x140xh6,5**	**50,0**

Strip

PIATTI DOCCIA ANGOLARI *CORNER SHOWER TRAYS* bianco lucido *white glossy*				
C Piatto Doccia Strip cm 90x90xh6,5 angolare. Piletta di scarico (vedi cod. PILPIDO) non inclusa *Corner Shower Tray Strip cm 90x90xh6,5.* *Discharge waste (see code PILPIDO) not included.*	**STA90X90**		**90x90xh6,5**	**33,0**
C Piatto Doccia Strip cm 70x90xh6,5 angolare destro. Piletta di scarico (vedi cod. PILPIDO) non inclusa *Corner right Shower Tray Strip cm 70x90xh6,5.* *Discharge waste (see code PILPIDO) not included.*	**STAD90X70**		**70x90xh6,5**	**30,0**
C Piatto Doccia Strip cm 70x90xh6,5 angolare sinistro. Piletta di scarico (vedi cod. PILPIDO) non inclusa *Corner left Shower Tray Strip cm 70x90xh6,5.* *Discharge waste (see code PILPIDO) not included.*	**STAS90X70**		**70x90xh6,5**	**30,0**

ACCESSORI _ *ACCESSORIES*				
Piletta per piatto doccia foro mm 90 con copripiletta in ABS cromato o bianco Ø mm 120. Specificare colore all'ordine. *Waste suiting for shower tray hole mm 90 with Cover in chromed or white in ABS Ø mm 120. Specify colour at order.*	**PILPIDO**			**0,6**

Pixel

PIATTI DOCCIA QUADRATI *SQUARE SHOWER TRAYS*

bianco lucido *white glossy*

	cod.	eur €	cm.	kg.
C Piatto Doccia Pixel cm 80x80xh3,5 Piletta di scarico (vedi cod. PILPIDO) non inclusa *Shower Tray Pixel cm 80x80xh3,5.* *Discharge waste (see code PILPIDO) not included.*	**PI80X80**		**80x80xh3,5**	**37,0**
C Piatto Doccia Pixel cm 90x90xh3,5 Piletta di scarico (vedi cod. PILPIDO) non inclusa *Shower Tray Pixel cm 90x90xh3,5.* *Discharge waste (see code PILPIDO) not included.*	**PI90X90**		**90x90xh3,5**	**40,0**

Pixel

PIATTI DOCCIA RETTANGOLARI *RECTANGULAR SHOWER TRAYS*

bianco lucido *white glossy*

C Piatto Doccia Pixel cm 70x90xh3,5 Piletta di scarico (vedi cod. PILPIDO) non inclusa *Shower Tray Pixel cm 70x90xh3,5.* *Discharge waste (see code PILPIDO) not included.*	**PI70X90**		**70x90xh3,5**	**37,0**
C Piatto Doccia Pixel cm 70x100xh3,5 Piletta di scarico (vedi cod. PILPIDO) non inclusa *Shower Tray Pixel cm 70x100xh3,5.* *Discharge waste (see code PILPIDO) not included.*	**PI70X100**		**70x100xh3,5**	**42,0**
C Piatto Doccia Pixel cm 70x120xh3,5 Piletta di scarico (vedi cod. PILPIDO) non inclusa *Shower Tray Pixel cm 70x120xh3,5.* *Discharge waste (see code PILPIDO) not included.*	**PI70X120**		**70x120xh3,5**	**55,0**
C Piatto Doccia Pixel cm 70x140xh3,5 Piletta di scarico (vedi cod. PILPIDO) non inclusa *Shower Tray Pixel cm 70x140xh3,5.* *Discharge waste (see code PILPIDO) not included.*	**PI70X140**		**70x140xh3,5**	**68,0**
C Piatto Doccia Pixel cm 80x100xh3,5 Piletta di scarico (vedi cod. PILPIDO) non inclusa *Shower Tray Pixel cm 80x100xh3,5.* *Discharge waste (see code PILPIDO) not included.*	**PI80X100**		**80x100xh3,5**	**47,0**
C Piatto Doccia Pixel cm 80x120xh3,5 Piletta di scarico (vedi cod. PILPIDO) non inclusa *Shower Tray Pixel cm 80x120xh3,5.* *Discharge waste (see code PILPIDO) not included.*	**PI80X120**		**80x120xh3,5**	**60,0**
C Piatto Doccia Pixel cm 80x140xh3,5 Piletta di scarico (vedi cod. PILPIDO) non inclusa *Shower Tray Pixel cm 80x140xh3,5.* *Discharge waste (see code PILPIDO) not included.*	**PI80X140**		**80x140xh3,5**	**73,0**

Smooth

PIATTI DOCCIA QUADRATI *SQUARE SHOWER TRAYS*

bianco satinato *white matt*

	cod.	eur €	cm.	kg.
C Piatto Doccia Smooth cm 80x80xh3,5 Piletta di scarico (vedi cod. PILPIDO) non inclusa. *Shower Tray Smooth cm 80x80xh3,5.* *Discharge waste (see code PILPIDO) not included.*	**SM80X80**		**80x80xh3,5**	**36,0**
C Piatto Doccia Smooth cm 90x90xh3,5 Piletta di scarico (vedi cod. PILPIDO) non inclusa. *Shower Tray Smooth cm 90x90xh3,5.* *Discharge waste (see code PILPIDO) not included.*	**SM90X90**		**90x90xh3,5**	**39,0**

Smooth

PIATTI DOCCIA RETTANGOLARI *RECTANGULAR SHOWER TRAYS*

bianco satinato *white matt*

C Piatto Doccia Smooth cm 70x90xh3,5 Piletta di scarico (vedi cod. PILPIDO) non inclusa. *Shower Tray Smooth cm 70x90xh3,5.* *Discharge waste (see code PILPIDO) not included.*	**SM70X90**		**70x90xh3,5**	**36,0**
C Piatto Doccia Smooth cm 70x100xh3,5 Piletta di scarico (vedi cod. PILPIDO) non inclusa. *Shower Tray Smooth cm 70x100xh3,5.* *Discharge waste (see code PILPIDO) not included.*	**SM70X100**		**70x100xh3,5**	**41,0**
C Piatto Doccia Smooth cm 70x120xh3,5 Piletta di scarico (vedi cod. PILPIDO) non inclusa. *Shower Tray Smooth cm 70x120xh3,5.* *Discharge waste (see code PILPIDO) not included.*	**SM70X120**		**70x120xh3,5**	**54,0**
C Piatto Doccia Smooth cm 70x140xh3,5 Piletta di scarico (vedi cod. PILPIDO) non inclusa. *Shower Tray Smooth cm 70x140xh3,5.* *Discharge waste (see code PILPIDO) not included.*	**SM70X140**		**70x140xh3,5**	**67,0**
C Piatto Doccia Smooth cm 80x100xh3,5 Piletta di scarico (vedi cod. PILPIDO) non inclusa. *Shower Tray Smooth cm 80x100xh3,5.* *Discharge waste (see code PILPIDO) not included.*	**SM80X100**		**80x100xh3,5**	**46,0**
C Piatto Doccia Smooth cm 80x120xh3,5 Piletta di scarico (vedi cod. PILPIDO) non inclusa. *Shower Tray Smooth cm 80x120xh3,5.* *Discharge waste (see code PILPIDO) not included.*	**SM80X120**		**80x120xh3,5**	**59,0**
C Piatto Doccia Smooth cm 80x140xh3,5 Piletta di scarico (vedi cod. PILPIDO) non inclusa. *Shower Tray Smooth cm 80x140xh3,5.* *Discharge waste (see code PILPIDO) not included.*	**SM80X140**		**80x140xh3,5**	**72,0**

Stone

Piatti doccia STONE in mineral marmo
STONE Shower trays in mineral marble

Stone

Piatti doccia STONE in mineral marmo
STONE Shower trays in mineral marble

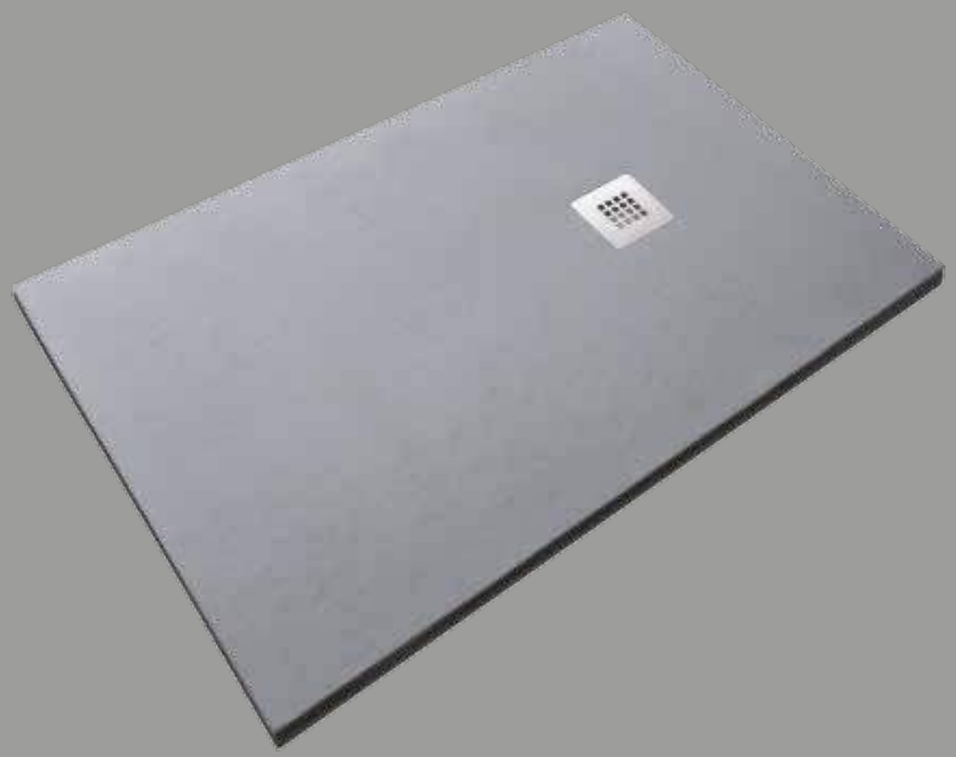

Piatto doccia
Shower tray

Realizzato in massa e composto da una miscela di mineral marmo e resina poliestere, si caratterizza per la singolare estetica, resistenza, durata, impermeabilità e facilità di pulizia.

Made in bulk and composed of a mixture of mineral marble and polyester resin, it's characterized by the singular aesthetics, strength, durability, impermeability and ease of cleaning.

Caratteristiche piatto doccia STONE
STONE shower tray features

Adattabilità
Adaptability

Creazione di canali per inserimento di cristalli da 6, 8 e 10 mm. di spessore.

Creation of channels to put in crystals with a thickness of 6,8 and 10 mm.

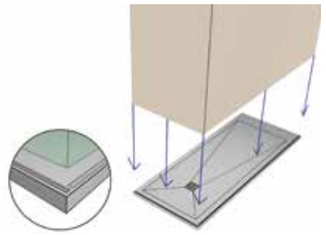

Personalizzazione
Customization

Forme e dimensioni possono essere realizzate su misura per adattarsi allo spazio desiderato.

Shapes and sizes can be made to measure to fit the desired space.

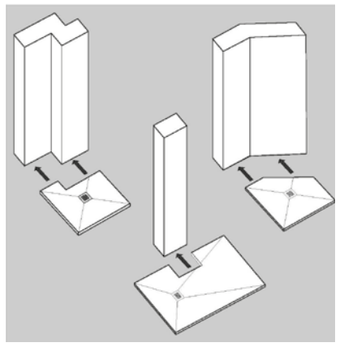

Modularità
Modularity

Possibilità di avere dei pannelli, della stessa finitura e colore del piatto doccia, per rivestire le pareti in caso di sostituzione della vasca esistente.

Opportunity to have panels, with same finish and colour of the shower tray, to cover walls in case of replacement of the existing bathtub.

Soluzioni per piatti doccia STONE in mineral marmo

Solutions for STONE shower trays in mineral marble

Realizzato in massa e composto da una miscela di mineral marmo e resina poliestere.
Made in bulk and composed of mixture of mineral marble and polyester resin.

Se si scalfisce la superficie, l'interno è dello stesso colore.
If the surface is scratched, the material is the same colour inside.

Tolleranza nelle misure dei piatti doccia: +/- 5 mm
***Dimension tollerance for shower trays* : +/- 5 mm**

Ogni lato del quadrato, riferito nel disegno qui accanto, corrisponde ad una lunghezza di 5 cm.
Each side of the square, referring to the drawing here beside, is equivalent to a lenght of 5 cm.

* **Per richiedere dei piatti doccia su misura, indicare negli appositi spazi del disegno qui accanto, le misure esatte del piatto doccia che si desidera. In caso di personalizzazione della forma del piatto doccia, utilizzare lo stesso disegno per riportare le linee del taglio necessarie.**

* *For requests of custom-made shower trays, indicate the exact dimension for the shower tray desired in the appropriate spaces on the drawing here beside. In case of customization of the shape for the shower tray, use the same drawing to indicate the necessary cutting lines*

Per il prezzo dei piatti doccia su misura, vedere il prezzo della misura standard superiore più vicina per ogni lato.
For the price of customized shower trays, see the price of the next closest standard size for each side.

Per la personalizzazione della forma dei piatti doccia, non viene applicata alcuna maggiorazione di prezzo.
For the customization of the shape for the shawer trays, no price increase is applied.

N.B. : in caso di personalizzazione dei piatti doccia nelle forme e dimensioni, prima di inoltrare l'ordine richiedere la conferma di fattibilità all'azienda.

NOTE : In case of customization of the shower trays in shapes and sizes, request the feasibility confirmation to the company before placing the order.

MADE IN ITALY

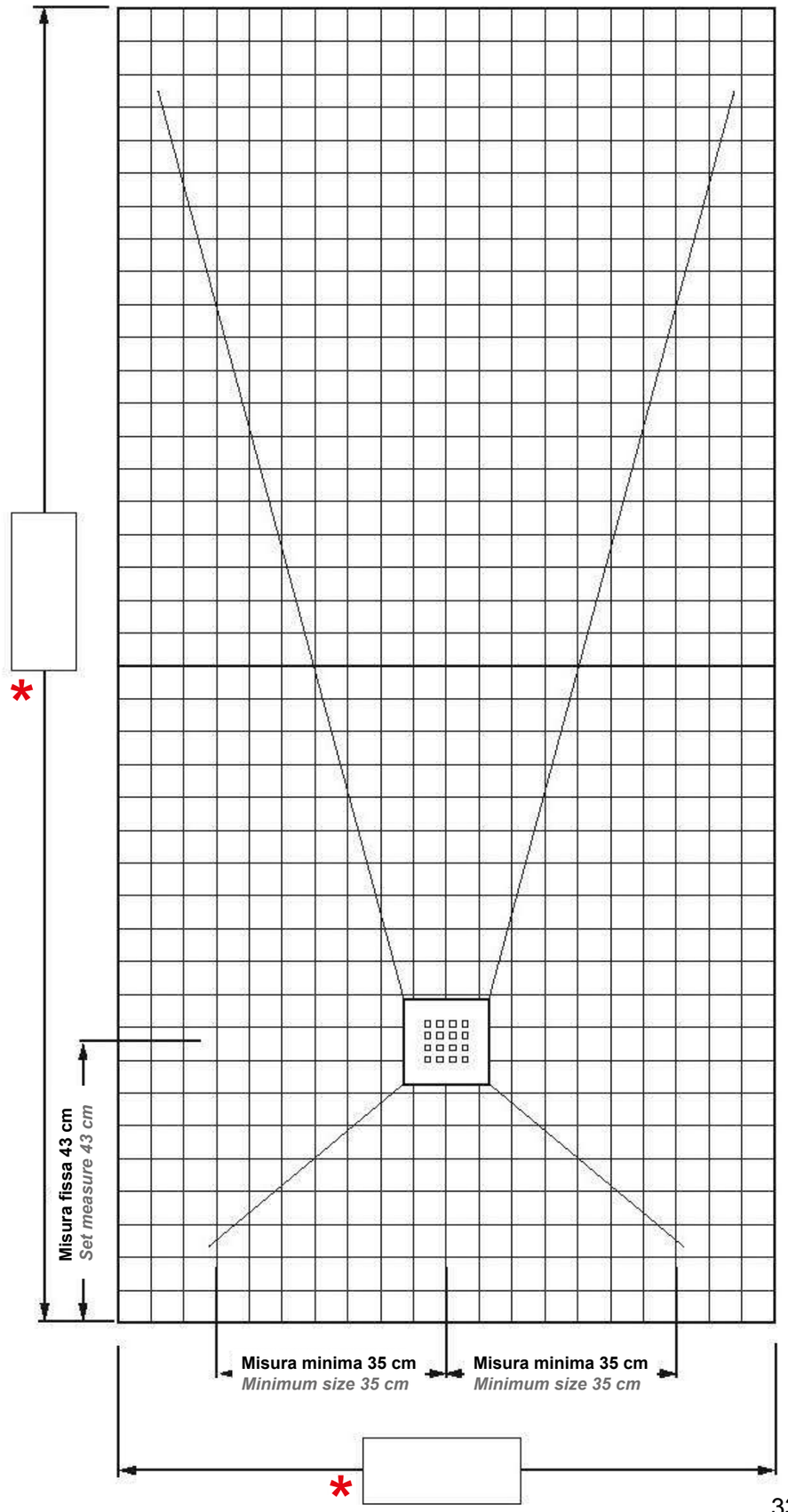

□ = 5 cm

Colorazioni disponibili per piatti doccia STONE in mineral marmo

Available colors for STONE shower trays in mineral marble

BIANCO LUCIDO
WHITE GLOSSY
RAL 9003
COD. 000

BIANCO SATINATO
WHITE MATT
RAL 9003
COD. 001

NERO LUCIDO
BLACK GLOSSY
RAL 9005
COD. 002

NERO SATINATO
BLACK MATT
RAL 9004
COD. 003

PERGAMON LUCIDO
PERGAMON GLOSSY
RAL 9002
COD. 013

PERGAMON SATINATO
PERGAMON MATT
RAL 9002
COD. 015

MIELE SATINATO
MIELE MATT
RAL 7038
COD. 016

CASTAGNA SATINATO
CASTAGNA MATT
RAL 7039
COD. 017

CAFFE SATINATO
CAFFE MATT
RAL 8017
COD. 018

NUVOLA SATINATO
NUVOLA MATT
RAL 7040
COD. 019

CEMENTO SATINATO
CEMENTO MATT
RAL 7025
COD. 020

CENERE SATINATO
CENERE MATT
RAL 7015
COD. 021

SKY LUCIDO
SKY GLOSSY
RAL 6034
COD. 022

SKY SATINATO
SKY MATT
RAL 6034
COD. 023

ACQUA LUCIDO
ACQUA GLOSSY
RAL 6027
COD. 024

ACQUA SATINATO
ACCQUA MATT
RAL 6027
COD. 025

OLIVA SATINATO
OLIVA MATT
RAL 7009
COD. 026

RAL

Piatti doccia

Shower trays

Stone

Piatti doccia Stone in mineral marmo e resina poliestere, completi di piletta doccia sifonata e griglia inox quadra.

Stone shower trays in mineral marble and polyester resin, complete with drain siphoned shower and square stainless steel grid.

Stone 70

Bianco lucido / satinato

White shiny / mat

	cod.	eur €	cm.	kg.
Piatto Doccia Stone in mineral marmo cm 70x90xh3. *Stone shower Tray in mineral marble cm 70x90xh3.*	**MM70-90**		**70x90xh3**	**28,5**
Piatto Doccia Stone in mineral marmo cm 70x100xh3. *Stone shower Tray in mineral marble cm 70x100xh3.*	**MM70-100**		**70x100xh3**	**31,5**
Piatto Doccia Stone in mineral marmo cm 70x110xh3. *Stone shower Tray in mineral marble cm 70x110xh3.*	**MM70-110**		**70x110xh3**	**34,5**
Piatto Doccia Stone in mineral marmo cm 70x120xh3. *Stone shower Tray in mineral marble cm 70x120xh3.*	**MM70-120**		**70x120xh3**	**38**
Piatto Doccia Stone in mineral marmo cm 70x130xh3. *Stone shower Tray in mineral marble cm 70x130xh3.*	**MM70-130**		**70x130xh3**	**41**
Piatto Doccia Stone in mineral marmo cm 70x140xh3. *Stone shower Tray in mineral marble cm 70x140xh3.*	**MM70-140**		**70x140xh3**	**44**
Piatto Doccia Stone in mineral marmo cm 70x150xh3. *Stone shower Tray in mineral marble cm 70x150xh3.*	**MM70-150**		**70x150xh3**	**47,5**
Piatto Doccia Stone in mineral marmo cm 70x160xh3. *Stone shower Tray in mineral marble cm 70x160xh3.*	**MM70-160**		**70x160xh3**	**50,5**
Piatto Doccia Stone in mineral marmo cm 70x170xh3. *Stone shower Tray in mineral marble cm 70x170xh3.*	**MM70-170**		**70x170xh3**	**53,5**
Piatto Doccia Stone in mineral marmo cm 70x180xh3. *Stone shower Tray in mineral marble cm 70x180xh3.*	**MM70-180**		**70x180xh3**	**57**
Piatto Doccia Stone in mineral marmo cm 70x190xh3. *Stone shower Tray in mineral marble cm 70x190xh3.*	**MM70-190**		**70x190xh3**	**60**
Piatto Doccia Stone in mineral marmo cm 70x200xh3. *Stone shower Tray in mineral marble cm 70x200xh3.*	**MM70-200**		**70x200xh3**	**63**

*** Per tutti gli altri colori considerare un aumento del 15% sui suddetti prezzi.**

**** For all other colours please coinsieder a inscreasing in price of 15% on the white.***

Stone

Piatti doccia Stone in mineral marmo e resina poliestere, completi di piletta doccia sifonata e griglia inox quadra.

Stone shower trays in mineral marble and polyester resin, complete with drain siphoned shower and square stainless steel grid.

Stone 80

Bianco lucido / satinato

White shiny / mat

	cod.	eur €	cm.	kg.
Piatto Doccia Stone in mineral marmo cm 80x90xh3. *Stone shower Tray in mineral marble cm 80x90xh3.*	**MM80-90**		**80x90xh3**	**32,5**
Piatto Doccia Stone in mineral marmo cm 80x100xh3. *Stone shower Tray in mineral marble cm 80x100xh3.*	**MM80-100**		**80x100xh3**	**36**
Piatto Doccia Stone in mineral marmo cm 80x110xh3. *Stone shower Tray in mineral marble cm 80x110xh3.*	**MM80-110**		**80x110xh3**	**40**
Piatto Doccia Stone in mineral marmo cm 80x120xh3. *Stone shower Tray in mineral marble cm 80x120xh3.*	**MM80-120**		**80x120xh3**	**43**
Piatto Doccia Stone in mineral marmo cm 80x130xh3. *Stone shower Tray in mineral marble cm 80x130xh3.*	**MM80-130**		**80x130xh3**	**47**
Piatto Doccia Stone in mineral marmo cm 80x140xh3. *Stone shower Tray in mineral marble cm 80x140xh3.*	**MM80-140**		**80x140xh3**	**50,5**
Piatto Doccia Stone in mineral marmo cm 80x150xh3. *Stone shower Tray in mineral marble cm 80x150xh3.*	**MM80-150**		**80x150xh3**	**54**
Piatto Doccia Stone in mineral marmo cm 80x160xh3. *Stone shower Tray in mineral marble cm 80x160xh3.*	**MM80-160**		**80x160xh3**	**58**
Piatto Doccia Stone in mineral marmo cm 80x170xh3. *Stone shower Tray in mineral marble cm 80x170xh3.*	**MM80-170**		**80x170xh3**	**61**
Piatto Doccia Stone in mineral marmo cm 80x180xh3. *Stone shower Tray in mineral marble cm 80x180xh3.*	**MM80-180**		**80x180xh3**	**65**
Piatto Doccia Stone in mineral marmo cm 80x190xh3. *Stone shower Tray in mineral marble cm 80x190xh3.*	**MM80-190**		**80x190xh3**	**68,5**
Piatto Doccia Stone in mineral marmo cm 80x200xh3. *Stone shower Tray in mineral marble cm 80x200xh3.*	**MM80-200**		**80x200xh3**	**72**

*** Per tutti gli altri colori considerare un aumento del 15% sui suddetti prezzi.**

**** For all other colours please coinsieder a inscreasing in price of 15% on the white.***

Stone

Piatti doccia Stone in mineral marmo e resina poliestere, completi di piletta doccia sifonata e griglia inox quadra.

Stone shower trays in mineral marble and polyester resin, complete with drain siphoned shower and square stainless steel grid.

Stone 90

Bianco lucido / satinato

White shiny / mat

	cod.	eur €	cm.	kg.
Piatto Doccia Stone in mineral marmo cm 90x90xh3. *Stone shower Tray in mineral marble cm 90x90xh3.*	**MM90-90**		**90x90xh3**	**36,5**
Piatto Doccia Stone in mineral marmo cm 90x100xh3. *Stone shower Tray in mineral marble cm 90x100xh3.*	**MM90-100**		**90x100xh3**	**40,5**
Piatto Doccia Stone in mineral marmo cm 90x110xh3. *Stone shower Tray in mineral marble cm 90x110xh3.*	**MM90-110**		**90x110xh3**	**44,5**
Piatto Doccia Stone in mineral marmo cm 90x120xh3. *Stone shower Tray in mineral marble cm 90x120xh3.*	**MM90-120**		**90x120xh3**	**48,5**
Piatto Doccia Stone in mineral marmo cm 90x130xh3. *Stone shower Tray in mineral marble cm 90x130xh3.*	**MM90-130**		**90x130xh3**	**53**
Piatto Doccia Stone in mineral marmo cm 90x140xh3. *Stone shower Tray in mineral marble cm 90x140xh3.*	**MM90-140**		**90x140xh3**	**57**
Piatto Doccia Stone in mineral marmo cm 90x150xh3. *Stone shower Tray in mineral marble cm 90x150xh3.*	**MM90-150**		**90x150xh3**	**61**
Piatto Doccia Stone in mineral marmo cm 90x160xh3. *Stone shower Tray in mineral marble cm 90x160xh3.*	**MM90-160**		**90x160xh3**	**65**
Piatto Doccia Stone in mineral marmo cm 90x170xh3. *Stone shower Tray in mineral marble cm 90x170xh3.*	**MM90-170**		**90x170xh3**	**69**
Piatto Doccia Stone in mineral marmo cm 90x180xh3. *Stone shower Tray in mineral marble cm 90x180xh3.*	**MM90-180**		**90x180xh3**	**73**
Piatto Doccia Stone in mineral marmo cm 90x190xh3. *Stone shower Tray in mineral marble cm 90x190xh3.*	**MM90-190**		**90x190xh3**	**77**
Piatto Doccia Stone in mineral marmo cm 90x200xh3. *Stone shower Tray in mineral marble cm 90x200xh3.*	**MM90-200**		**90x200xh3**	**81**

*** Per tutti gli altri colori considerare un aumento del 15% sui suddetti prezzi.**

**** For all other colours please coinsieder a inscreasing in price of 15% on the white.***

Stone

Piatti doccia Stone in mineral marmo e resina poliestere, completi di piletta doccia sifonata e griglia inox quadra.

Stone shower trays in mineral marble and polyester resin, complete with drain siphoned shower and square stainless steel grid.

Stone 100

Bianco lucido / satinato

White shiny / mat

	cod.	eur €	cm.	kg.
Piatto Doccia Stone in mineral marmo cm 100x90xh3. *Stone shower Tray in mineral marble cm 100x90xh3.*	**MM100-90**		**100x90xh3**	**40,5**
Piatto Doccia Stone in mineral marmo cm 100x100xh3. *Stone shower Tray in mineral marble cm 100x100xh3.*	**MM100-100**		**100x100xh3**	**45**
Piatto Doccia Stone in mineral marmo cm 100x110xh3. *Stone shower Tray in mineral marble cm 100x110xh3.*	**MM100-110**		**100x110xh3**	**49,5**
Piatto Doccia Stone in mineral marmo cm 100x120xh3. *Stone shower Tray in mineral marble cm 100x120xh3.*	**MM100-120**		**120x120xh3**	**54**
Piatto Doccia Stone in mineral marmo cm 100x130xh3. *Stone shower Tray in mineral marble cm 100x130xh3.*	**MM100-130**		**100x130xh3**	**58,5**
Piatto Doccia Stone in mineral marmo cm 100x140xh3. *Stone shower Tray in mineral marble cm 100x140xh3.*	**MM100-140**		**100x140xh3**	**63**
Piatto Doccia Stone in mineral marmo cm 100x150xh3. *Stone shower Tray in mineral marble cm 100x150xh3.*	**MM100-150**		**100x150xh3**	**67,5**
Piatto Doccia Stone in mineral marmo cm 100x160xh3. *Stone shower Tray in mineral marble cm 100x160xh3.*	**MM100-160**		**100x160xh3**	**72**
Piatto Doccia Stone in mineral marmo cm 100x170xh3. *Stone shower Tray in mineral marble cm 100x170xh3.*	**MM100-170**		**100x170xh3**	**76,5**
Piatto Doccia Stone in mineral marmo cm 100x180xh3. *Stone shower Tray in mineral marble cm 100x180xh3.*	**MM100-180**		**100x180xh3**	**81**
Piatto Doccia Stone in mineral marmo cm 100x190xh3. *Stone shower Tray in mineral marble cm 100x190xh3.*	**MM100-190**		**100x190xh3**	**85,5**
Piatto Doccia Stone in mineral marmo cm 100x200xh3. *Stone shower Tray in mineral marble cm 100x200xh3.*	**MM100-200**		**100x200xh3**	**90**

*** Per tutti gli altri colori considerare un aumento del 15% sui suddetti prezzi.**

**** For all other colours please coinsieder a inscreasing in price of 15% on the white.***

Stone

Piatti doccia Stone in mineral marmo e resina poliestere, completi di piletta doccia sifonata e griglia inox quadra.

Stone shower trays in mineral marble and polyester resin, complete with drain siphoned shower and square stainless steel grid.

	cod.	eur €	cm.	kg.
Pannello di rivestimento per pareti in mineral marmo, spessore 10 mm, colore bianco * *Walls covering panel in mineral marble, 10 mm thickness, white colour* *	**PRMM**	**prezzo netto / net price**		
Griglia inox quadra. *Square stainless steel grid.*	**GRIQU**	**prezzo netto / net price**		
Trattamento anticalcare. *Anti limestone treatment.*	**TAC**	**prezzo netto / net price**		
Realizzazione singolo canale per inserimento del cristallo. *Single channel realization for crystal inserting.*	**RSCIC**	**prezzo netto / net price**		
Kit riparazione piatti doccia e rivestimento in mineral marmo (specificare il colore). *Repairing kit for shower trays and wall covering panels in mineral marble (please, specify the colour).*	**KRMM**	**prezzo netto / net price**		
Espositore in legno reversibile per piatti doccia (foro per fissaggio su richiesta). *Reversible Wooden self support for shower trays exhibition (fixing hole on request).*	**ESPST**		**50x102,5**	**25**

*** Per tutti gli altri colori considerare un aumento del 15% sui suddetti prezzi.**

**** For all other colours please coinsieder a inscreasing in price of 15% on the white.***

Piatti Doccia

STRIP

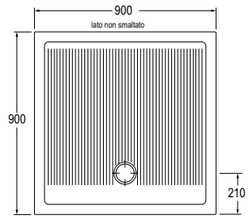

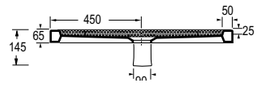

STRIP

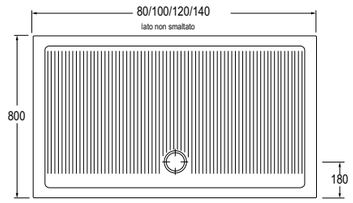

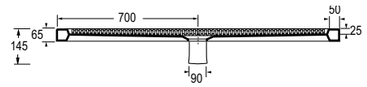

STRIP

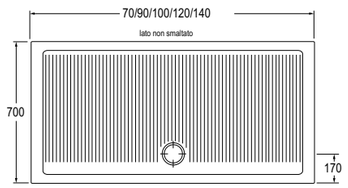

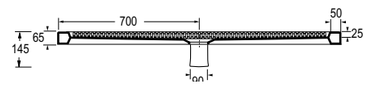

*** Le misure indicate possono variare dello 0,6% circa per usura stampi e per variazioni delle caratteristiche tecniche delle materia prime**

**** The indicated sizes could have a variation of about 0,6% due to the usure of mould and variations in the raw materials***

Tecniche Piatti Doccia *Measurements Shower Trays*

Piatti Doccia

STRIP

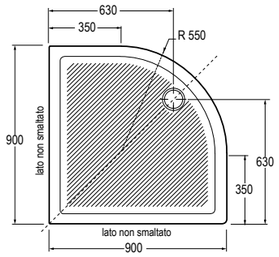

STRIP

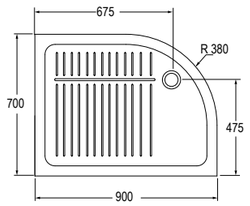

*** Le misure indicate possono variare dello 0,6% circa per usura stampi e per variazioni delle caratteristiche tecniche delle materia prime**

** The indicated sizes could have a variation of about 0,6% due to the usure of mould and variations in the raw materials*

Shower Trays

PIXEL

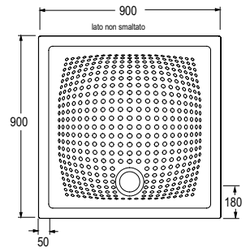

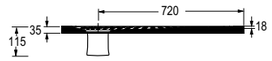

PIXEL

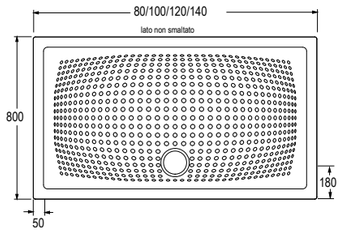

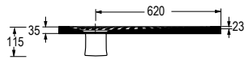

PIXEL

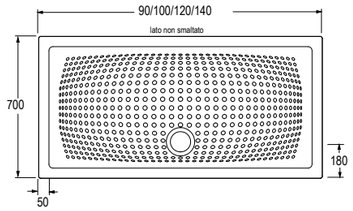

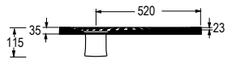

*** Le misure indicate possono variare dello 0,6% circa per usura stampi e per variazioni delle caratteristiche tecniche delle materia prime**

** The indicated sizes could have a variation of about 0,6% due to the usure of mould and variations in the raw materials*

Piatti Doccia

SMOOTH

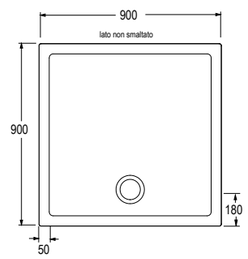

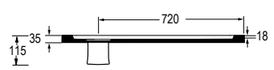

SMOOTH

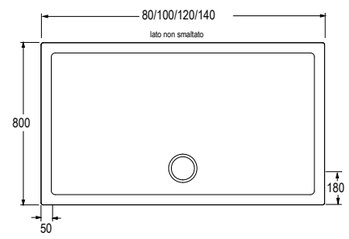

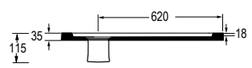

SMOOTH

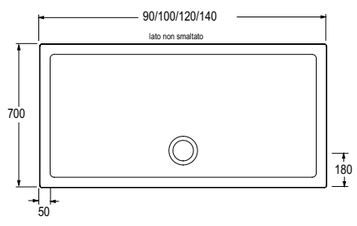

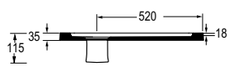

*** Le misure indicate possono variare dello 0,6% circa per usura stampi e per variazioni delle caratteristiche tecniche delle materia prime**

** The indicated sizes could have a variation of about 0,6% due to the usure of mould and variations in the raw materials*

Tecniche Piatti Doccia *Measurements Shower Trays*

Shower Trays

STONE

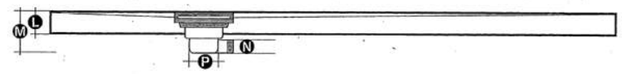

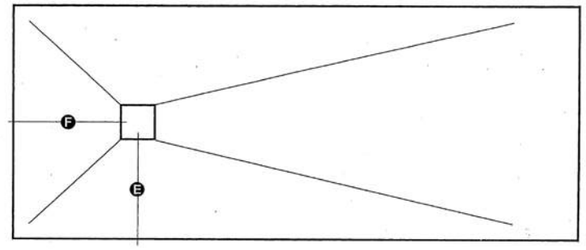

Piatti doccia / ***Shower trays***

E (cm)	F (cm)	L (cm)	M (cm)	N (mm)	P (mm)
35 - 40 - 45 - 50 (70) (80) (90) (100)	43	3	10,5	Ø 43	Ø 90

Vasche

Bathtubs

Vasca in acrilico *Acrylic bathtub*

Sun

*** La colorazione nelle vasche in acrilico è effettuata soltanto esternamente e l'interno è bianco.**

** The bath tubs are coloured only outside, the internal part is white.*

Vasca in acrilico *Acrylic bathtub*

Time

*** La colorazione nelle vasche in acrilico è effettuata soltanto esternamente e l'interno è bianco.**

** The bath tubs are coloured only outside, the internal part is white.*

Vasca in acrilico *Acrylic bathtub*

Venus

*** La colorazione nelle vasche in acrilico è effettuata soltanto esternamente e l'interno è bianco.**

** The bath tubs are coloured only outside, the internal part is white.*

Vasca in acrilico *Acrylic bathtub*

Flut

*** La colorazione nelle vasche in acrilico è effettuata soltanto esternamente e l'interno è bianco.**

** The bath tubs are coloured only outside, the internal part is white.*

Vasca in acrilico *Acrylic bathtub*

Moon

*** La colorazione nelle vasche in acrilico è effettuata soltanto esternamente e l'interno è bianco.**

** The bath tubs are coloured only outside, the internal part is white.*

Vasca in pietraluce®

Pietraluce® bathtub

Touch

Pietraluce®

Disponibile nelle finiture: bianco lucido, bianco satinato, nero lucido, pergamon lucido.

Available in the following colours: white glossy, white matt, black glossy, pergamon glossy.

Vasca in pietraluce®

Pietraluce® bathtub

Oz

Pietraluce®

Disponibile nelle finiture: bianco lucido, bianco satinato, nero lucido, pergamon lucido.

Available in the following colours: white glossy, white matt, black glossy, pergamon glossy.

Vasche in acrilico
Acrylic bathtubs

Colorazioni disponibili
Colours available

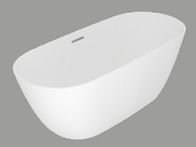

BIANCO LUCIDO
WHITE GLOSSY
Cod. 000

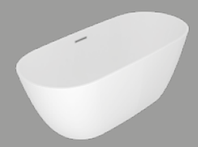

BIANCO SATINATO
WHITE MATT
Cod. 001

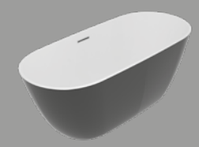

NERO LUCIDO
BLACK GLOSSY
Cod. 002

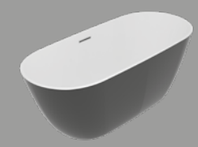

NERO SATINATO
BLACK MATT
Cod. 003

PERGAMON LUCIDO
PERGAMON GLOSSY
Cod. 013

PERGAMON SATINATO
PERGAMON MATT
Cod. 015

MIELE SATINATO
MIELE MATT
Cod. 016

CASTAGNA SATINATO
CASTAGNA GLOSSY
Cod. 017

CAFFÈ SATINATO
CAFFÈ GLOSSY
Cod. 018

NUVOLA SATINATO
NUVOLA GLOSSY
Cod. 019

CEMENTO SATINATO
CEMENTO GLOSSY
Cod. 020

CENERE SATINATO
CENERE GLOSSY
Cod. 021

SKY LUCIDO
SKY GLOSSY
Cod. 022

SKY SATINATO
SKY MATT
Cod. 023

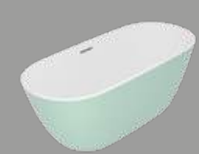

ACQUA LUCIDO
ACQUA GLOSSY
Cod. 024

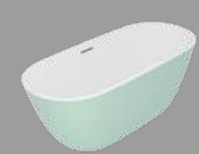

ACQUA SATINATO
ACQUA MATT
Cod. 025

OLIVA SATINATO
OLIVA MATT

Cod. 026

*** La colorazione nelle vasche in acrilico è effettuata soltanto esternamente e l'interno è bianco.**

** The bath tubs are coloured only outside, the internal part is white.*

Vasche in pietraluce®
Pietraluce bathtubs

Colorazioni disponibili
Colours available

BIANCO LUCIDO
WHITE GLOSSY
Cod. 000

BIANCO SATINATO
WHITE MATT
Cod. 001

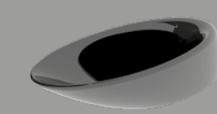

NERO LUCIDO
BLACK GLOSSY
Cod. 002

PERGAMON LUCIDO
PERGAMON GLOSSY
Cod. 013

BIANCO LUCIDO
WHITE GLOSSY
Cod. 000

BIANCO SATINATO
WHITE MATT
Cod. 001

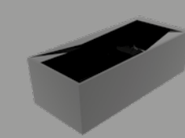

NERO LUCIDO
BLACK GLOSSY
Cod. 002

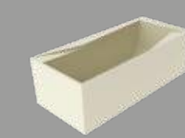

PERGAMON LUCIDO
PERGAMON GLOSSY
Cod. 013

Vasche in acrilico

Acrylic *Bathtubs*

Sun

VASCA IN ACRILICO
ACRYLIC BATHTUB

Vasca Sun free-standing in acrilico cm. 170x81 completa di piletta e scarico.

Free-standing acrylic Sun bathtub cm. 170x81 complete of waste and discharge.

	cod.	eur €	cm.	kg.
bianco lucido *white shiny*	**VASU 000**		**170x81xh61**	**40,0**
colorato* *colored**	**VASU XXX**		**170x81xh61**	**40,0**

*** La colorazione nelle vasche in acrilico è effettuata soltanto esternamente e l'interno è bianco.**

** The bath tubs are coloured only outside, the internal part is white.*

Time

VASCA IN ACRILICO
ACRYLIC BATHTUB

Vasca Time free-standing in acrilico cm. 170x76 completa di piletta e scarico.

Free-standing acrylic Time bathtub cm. 170x76 complete of waste and discharge.

	cod.	eur €	cm.	kg.
bianco lucido *white shiny*	**VATI 000**		**170x76xh57**	**51,0**
colorato* *colored**	**VATI XXX**		**170x76xh57**	**51,0**

*** La colorazione nelle vasche in acrilico è effettuata soltanto esternamente e l'interno è bianco.**

** The bath tubs are coloured only outside, the internal part is white.*

Venus

VASCA IN ACRILICO
ACRYLIC BATHTUB

Vasca Venus in acrilico free-standing o a parete cm. 170x75 completa di piletta e scarico.

Acrylic Venus bathtub free-standing or back to wall cm. 170x75 complete of waste and discharge.

	cod.	eur €	cm.	kg.
bianco lucido *white shiny*	**VAVE 000**		**170x75xh60**	**92,0**
colorato* *colored**	**VAVE XXX**		**170x75xh60**	**92,0**

*** La colorazione nelle vasche in acrilico è effettuata soltanto esternamente e l'interno è bianco.**

** The bath tubs are coloured only outside, the internal part is white.*

GSG CERAMIC DESIGN

*** Per disponibilità colori vasche in acrilico vedi pag. 356**
**** For acrylic bathtubs availability colours see pag. 356***

Flut

VASCA IN ACRILICO
ACRYLIC BATHTUB

Vasca Moon free-standing in acrilico cm. 170x80 completa di piletta e scarico.

Free-standing acrylic Moon bathtub cm. 170x80 complete of waste and discharge.

	cod.	eur €	cm.	kg.
bianco lucido *white shiny*	VAFL 000		170x80xh64,5	51,0
colorato* *colored**	VAFL XXX		170x80xh64,5	51,0

*** La colorazione nelle vasche in acrilico è effettuata soltanto esternamente e l'interno è bianco.**

** The bath tubs are coloured only outside, the internal part is white.*

Moon

VASCA IN ACRILICO
ACRYLIC BATHTUB

Vasca Moon free-standing in acrilico cm. 170x80 completa di piletta e scarico.

Free-standing acrylic Moon bathtub cm. 170x80 complete of waste and discharge.

bianco lucido *white shiny*	VAMO 000		170x80xh65	49,0
colorato* *colored**	VAMO XXX		170x80xh65	49,0

*** La colorazione nelle vasche in acrilico è effettuata soltanto esternamente e l'interno è bianco.**

** The bath tubs are coloured only outside, the internal part is white.*

*** Per disponibilità colori vasche in acrilico vedi pag. 356**
**** For acrylic bathtubs availability colours see pag. 356***

GSG CERAMIC DESIGN

Vasche in pietraluce®

Pietraluce® bathtubs

Touch

VASCA *BATHTUB* *Pietraluce®*	cod.	eur €	cm.	kg.
PL Vasca centro stanza in Pietraluce® cm 205 senza troppo-pieno (capacità portata acqua circa 200lt). Piletta di scarico (Cod. PILVA) inclusa (per troppopieno vedi cod. SISTROVA non incluso). *Buthtub free standing in Pietraluce® cm 205, no overflow (water feel limit about 200lt). Discharge waste (Code PILVA) included (for overflow see code SISTROVA not included)*				
bianco lucido *white shiny*	**TOVA205 000**		**205x80xh55**	**170,0**
colorato *colored*	**TOVA205 XXX**		**205x80xh55**	**170,0**

ACCESSORI ***ACCESSORIES***

Piletta Click-clack per vasca Touch con copripiletta in ABS cromato e sifone snodato. *Click-clack waste for bathtub Touch with Cover in chrome ABS and swivel siphon.*	**PILVA**			**0,2**

Scarico per vasca in polipropilene con troppopieno nascosto, tubo semirigido in polipropilene Ø34 mm, movimento up and down e sifone doppio snodo. *Polypropylene pop up waste for bathtub with hidden overflow, semirigid polypropylene pipe Ø34 mm, movement up and down and double swivel siphon.*	**SISTROVA**			**1,0**
Kit riparazione vasca e piani in pietraluce (specificare il colore) *Reparing kit for buthtub and top in pietraluce (please specify colour)*	**ASC110**			**1,0**

Oz

VASCA *BATHTUB* *Pietraluce®*	cod.	eur €	cm.	kg.
PL Vasca a parete o centro stanza in Pietraluce® cm 180 senza fori per rubinetteria con troppopieno (capacità portata acqua circa 200lt). Piletta di scarico (Cod. PILVAOZ) inclusa. Per fori rubinetteria (a cura del cliente) vedi schede tecniche catalogo. *Buthtub free standing or back to wall in Pietraluce® cm 180, no holes for tap fittings with overflow (water feel limit about 200lt). Discharge waste (Code PILVAOZ) included. For tap holes (to be effected from customer) see technical measurements on general catalogue.*				
bianco lucido *white shiny*	**OZVA180 000**		**180x80xh55**	**235,0**
colorato* *colored**	**OZVA180 XXX**		**180x80xh55**	**235,0**

ACCESSORI ***ACCESSORIES***

Piletta Click-clack per vasca Oz con copripiletta in ABS cromato e sifone snodato. *Click-clack waste for bathtub Oz with Cover in chrome ABS and swivel siphon.*	**PILVAOZ**			**0,2**
Kit riparazione vasca e piani in pietraluce (specificare il colore) *Reparing kit for buthtub and top in pietraluce (please specify colour)*	**ASC110**			**1,0**

*** Per disponibilità colori vasche in Pietralice ® vedi pag. 357**
**** For Pietraluce ® bathtubs availability colours see pag. 357***

Vasche *Bathtubs*

VASU

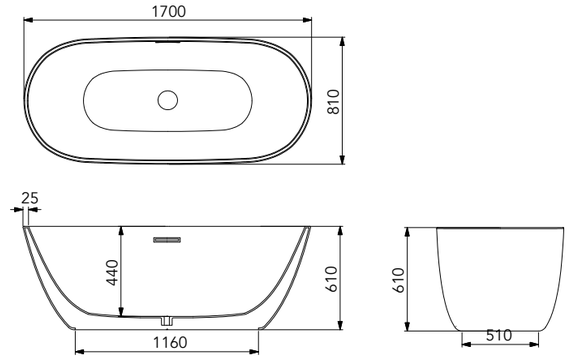

VATI

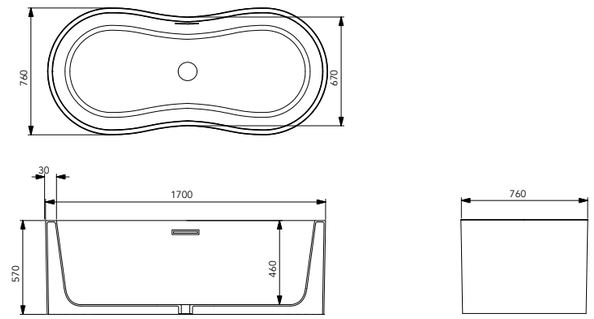

VAVE

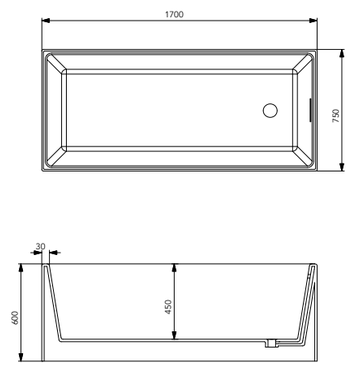

Tecniche vasche *Measurements Bathtub*

VAFL

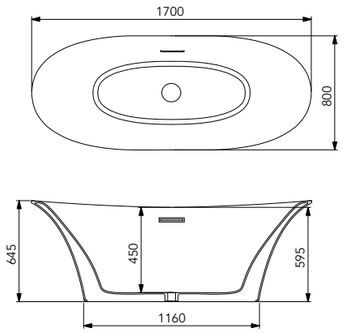

VAMO

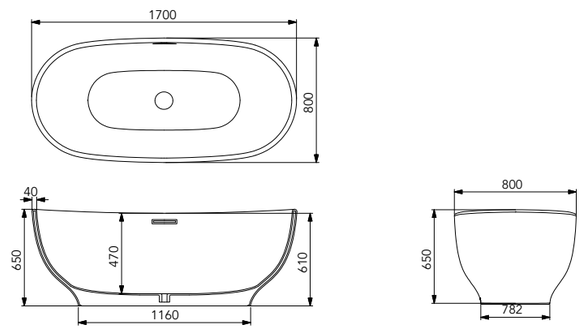

TOVA205

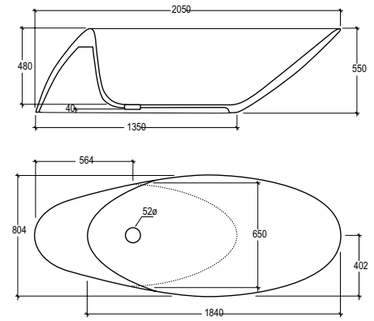

OZVA180

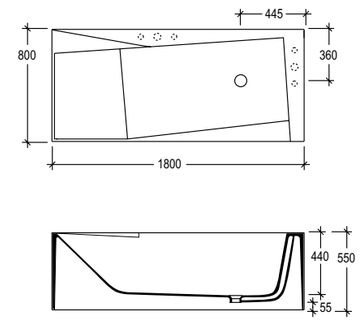

Lavabi

Washbasins

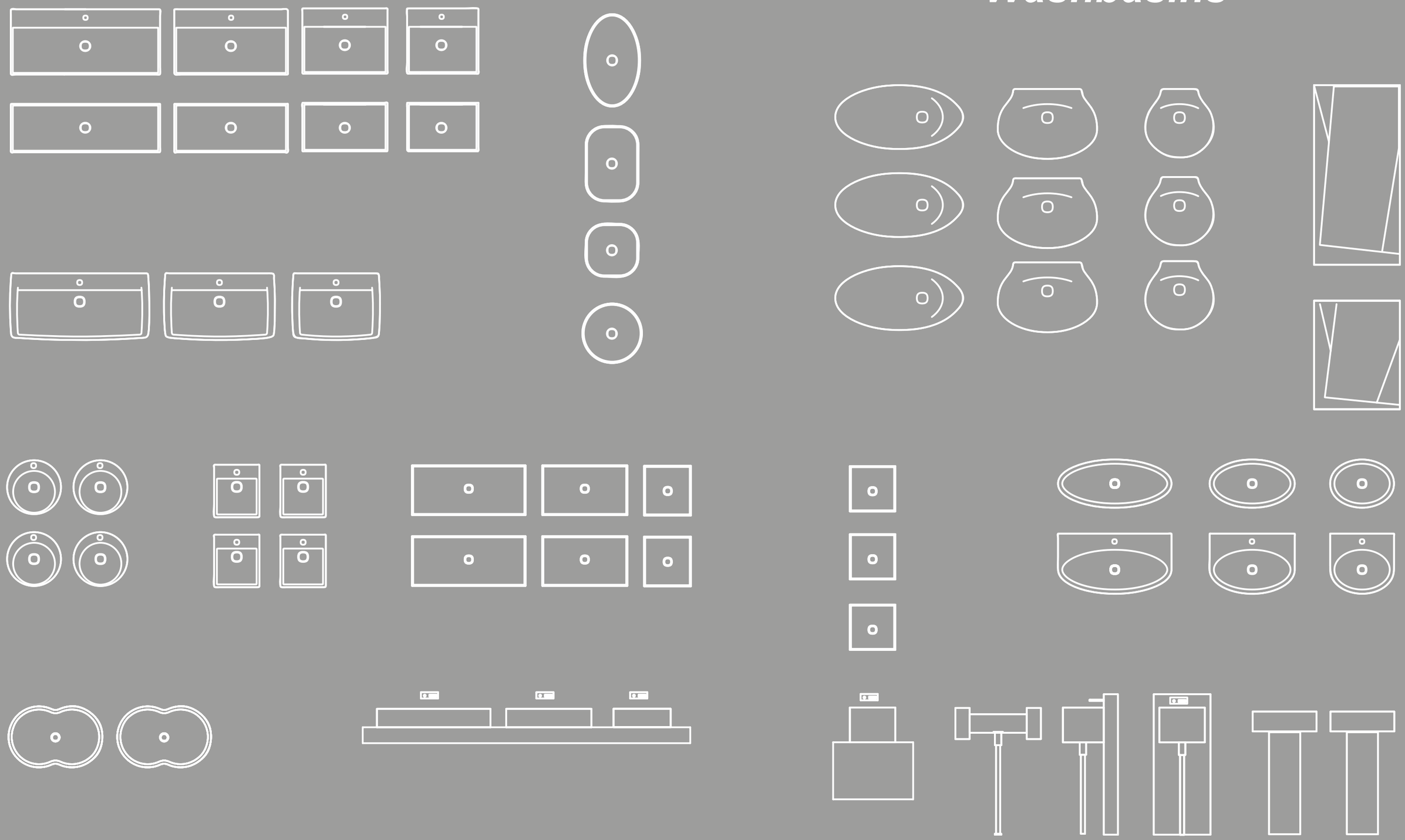

GSG CERAMIC DESIGN

Easy

Flut

Like

Zenith

Touch

Quad

Ring

Brio

Glass

Oz

Quad

Lavabi

Washbasins

Easy

LAVABO EASY 45 QUADRO *EASY WASHBASIN 45 SQUARE*	cod.	eur €	cm.	kg.
Lavabo Easy quadro bordo fino, cm 45. *Easy Washbasin Square cm 45 thin edge.* bianco lucido *white shiny*	EALAVQU45 000		45x45	11,0
colorato *colored*	EALAVQU45 XXX		45x45	11,0
LAVABO EASY 45 TONDO ***EASY WASHBASIN 45 ROUND***				
Lavabo Easy tondo bordo fino, cm Ø45. *Easy Washbasin Round cm Ø45 thin edge.* bianco lucido *white shiny*	EALAVRO45 000		Ø45	10,0
colorato *colored*	EALAVRO45 XXX		Ø45	10,0
LAVABO EASY 55 ***EASY WASHBASIN 55***				
Lavabo Easy ovale bordo fino, cm 55. *Easy Washbasin Oval cm 55 thin edge.* bianco lucido *white shiny*	EALAVOV55 000		55x42	11,5
colorato *colored*	EALAVOV55 XXX		55x42	11,5
LAVABO EASY 60 ***EASY WASHBASIN 60***				
Lavabo Easy rettangolare bordo fino, cm 60. *Easy Washbasin rectangular cm 60 thin edge.* bianco lucido *white shiny*	EALAVRE60 000		60x42	14,0
colorato *colored*	EALAVRE60 XXX		60x42	14,0
LAVABO EASY 60 CON TROPPO PIENO ***EASY WASHBASIN 60***				
Lavabo Easy rettangolare bordo fino, cm 60 con troppo pieno. *Easy Washbasin rectangular cm 60 thin edge with overflow* bianco lucido *white shiny*	EALAVTP60 000		60x42	14,0
colorato *colored*	EALAVTP60 XXX		60x42	14,0

GSG CERAMIC DESIGN

Like

LAVABO LIKE SLIM 45FS
LIKE SLIM WASHBASIN 45FS

Lavabo Like cm 45 bordo fino.

Like Washbasin cm 45 thin edge.

	cod.	eur €	cm.	kg.
bianco lucido *white shiny*	LKLAVFSBF45 000		45x34	8,5
colorato *colored*	LKLAVFSBF45 XXX		45x34	8,5

LAVABO LIKE SLIM 60FS
LIKE SLIM WASHBASIN 60FS

Lavabo Like cm 60 bordo fino.

Like Washbasin cm 60 thin edge.

	cod.	eur €	cm.	kg.
bianco lucido *white shiny*	LKLAVFSBF60 000		60x34	10,9
colorato *colored*	LKLAVFSBF60 XXX		60x34	10,9

LAVABO LIKE SLIM 80FS
LIKE SLIM WASHBASIN 80FS

Lavabo Like cm 80 bordo fino.

Like Washbasin cm 80 thin edge.

	cod.	eur €	cm.	kg.
bianco lucido *white shiny*	LKLAVFSBF80 000		80x34	14,4
colorato *colored*	LKLAVFSBF80 XXX		80x34	14,4

COLONNA FS
PEDESTAL FS

Colonna per tutti i lavabi Like per installazione centro stanza. (Vedi cod. LKLAVFS45 - LKLAVFS60 - LKLAVFS80) con supporto di fissaggio a pavimento (vedi cod. SULACOFS) piletta e sifone a pavimento (vedi cod. SIFCOL) inclusi.

Pedestal for free standing Washbasins Like. (See. items LKLAVFS45 - LKLAVFS60 - LKLAVFS80) with fixing support to the floor (see code SULACOFS) waste and Trap for floor discharge (see code SIFCOL) included.

	cod.	eur €	cm.	kg.
bianco lucido *white shiny*	LKCOLFS 000		h72,5	26,0
colorato *colored*	LKCOLFS XXX		h72,5	26,0

Like

LAVABO LIKE 45BW
LIKE WASHBASIN 45BW

Lavabo Like cm 45 monoforo (senza foro, tre fori su richiesta). Fissaggi inclusi (vedi cod. ACS60).

Like Washbasin cm 45 one hole (no hole, three holes on request). Fixing kit included (see code ACS60).

	cod.	eur €	cm.	kg.
bianco lucido *white shiny*	LKLAVBW45 000		45x44	13,2
colorato *colored*	LKLAVBW45 XXX		45x44	13,2

LAVABO LIKE 60BW
LIKE WASHBASIN 60BW

Lavabo Like cm 60 monoforo (senza foro, tre fori su richiesta). Fissaggi inclusi (vedi cod. ACS60).

Like Washbasin cm 60 one hole (no hole, three holes on request). Fixing kit included (see code ACS60)..

	cod.	eur €	cm.	kg.
bianco lucido *white shiny*	LKLAVBW60 000		60x44	16,9
colorato *colored*	LKLAVBW60 XXX		60x44	16,9

LAVABO LIKE 80BW
LIKE WASHBASIN 80BW

Lavabo Like cm 80 monoforo (senza foro, tre fori su richiesta). Fissaggi inclusi (vedi cod. ACS60).

Like Washbasin cm 80 one hole (no hole, three holes on request). Fixing kit included (see code ACS60)..

	cod.	eur €	cm.	kg.
bianco lucido *white shiny*	LKLAVBW80 000		80x44	22,3
colorato *colored*	LKLAVBW80 XXX		80x44	22,3

COLONNA BW
PEDESTAL BW

Colonna per tutti i lavabi Like per installazione a parete. (Vedi cod. LKLAVBW45 - LKLAVBW60 - LKLAVBW80)

Pedestal for Like Washbasins back to wall installation. (See. codes LKLAVBW45 - LKLAVBW60 - LKLAVBW80)

	cod.	eur €	cm.	kg.
bianco lucido *white shiny*	LKCOLBW 000		h72,5	16,0
colorato *colored*	LKCOLBW XXX		h72,5	16,0

Like

ACCESSORI _ *ACCESSORIES*

Sistema di sifonatura a pavimento per lavabi a colonna centro stanza Like (vedi cod. LKLAVFS45 - LKLAVFS60 - LKLAVFS80) *Trap system for floor discharge to suite column Washbasins Like free standing (see code LKLAVFS45 - LKLAVFS60 - LKLAVFS80).*	**SIFCOL**			**1,2**
Supporto di fissaggio a pavimento per lavabi Like con colonna centro stanza (vedi cod. LKCOLFS). *Fixing frame work to the floor for Washbasin Like with free standing pedestal (see code LKCOLFS).*	**SULACOFS**			**8,0**

Brio

LAVABO BRIO 60
BRIO WASHBASIN 60

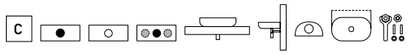

Lavabo Brio cm 60 monoforo (senza foro, tre fori su richiesta). Fissaggi inclusi (vedi cod. ACS60).

Brio Washbasin cm 60 one hole (no hole, three holes on request). Fixing kit included (see code ACS60)..

	cod.	eur €	cm.	kg.
bianco lucido *white shiny*	**BRLAV60 000**		**60x45**	**15,5**
colorato *colored*	**BRLAV60 XXX**		**60x45**	**15,5**

LAVABO BRIO 80
BRIO WASHBASIN 80

Lavabo Brio cm 80 monoforo (senza foro, tre fori su richiesta). Fissaggi inclusi (vedi cod. ACS60).

Brio Washbasin cm 80 one hole (no hole, three holes on request). Fixing kit included (see code ACS60)..

bianco lucido *white shiny*	**BRLAV80 000**		**80x45**	**18,0**
colorato *colored*	**BRLAV80 XXX**		**80x45**	**18,0**

LAVABO BRIO 105
BRIO WASHBASIN 105

Lavabo Brio cm 105 monoforo (senza foro, tre fori, doppia rubinetteria Sx e Dx su richiesta). Fissaggi inclusi (vedi cod. ACS60).

Brio Washbasin cm 105 one hole (no hole, three holes, double taps Left and Right on request). Fixing kit included (see code ACS60)..

bianco lucido *white shiny*	**BRLAV105 000**		**105x45**	**23,6**
colorato *colored*	**BRLAV105 XXX**		**105x45**	**23,6**

Flut

LAVABO FLUT 42 QUADRO
FLUT WASHBASIN 42 SQUARE

Lavabo Flut Quadro bordo fino, cm 42.

Flut Washbasin Square cm 42 thin edge.

	cod.	eur e	cm.	kg.
bianco lucido *white shiny*	**FLLAVFSQU42 000**		**42x42**	**8,0**
colorato *colored*	**FLLAVFSQU42 XXX**		**42x42**	**8,0**

LAVABO FLUT 42 TONDO
FLUT WASHBASIN 42 ROUND

Lavabo Flut Tondo bordo fino, cm Ø42.

Flut Washbasin Round cm Ø42 thin edge.

bianco lucido *white shiny*	**FLLAVFSRO42 000**		**Ø42**	**8,0**
colorato *colored*	**FLLAVFSRO42 XXX**		**Ø42**	**8,0**

LAVABO FLUT 50
FLUT WASHBASIN 50

Lavabo Flut bordo fino, cm 50.

Flut Washbasin cm 50 thin edge.

bianco lucido *white shiny*	**FLLAVFS50 000**		**50x40**	**9,0**
colorato *colored*	**FLLAVFS50 XXX**		**50x40**	**9,0**

LAVABO FLUT 60
FLUT WASHBASIN 60

Lavabo Flut bordo fino, cm 60.

Flut Washbasin cm 60 thin edge.

bianco lucido *white shiny*	**FLLAVFS60 000**		**60x40**	**10,5**
colorato *colored*	**FLLAVFS60 XXX**		**60x40**	**10,5**

Flut

LAVABO FLUT BW 65
FLUT WASHBASIN BW 65

Lavabo Flut cm 65 bordo fino, monoforo (senza foro, tre fori su richiesta). Kit di fissaggio incluso (vedi cod. ACS60).

Flut Washbasin cm 65 thin edge one hole (no hole, three holes on request). Fixing kit included (see code ACS60).

	cod.	eur €	cm.	kg.
bianco lucido *white shiny*	FLLAVBW65 000		65x48	16,00
colorato *colored*	FLLAVBW65 XXX		65x48	16,00

LAVABO FLUT BW 80
FLUT WASHBASIN BW 80

Lavabo Flut cm 80 bordo fino, monoforo (senza foro, tre fori su richiesta). Kit di fissaggio incluso (vedi cod. ACS60).

Flut Washbasin cm 80 thin edge one hole (no hole, three holes on request). Fixing kit included (see code ACS60).

	cod.	eur €	cm.	kg.
bianco lucido *white shiny*	FLLAVBW80 000		80x48	19,00
colorato *colored*	FLLAVBW80 XXX		80x48	19,00

Zenith

LAVABO ZENITH FS 50
ZENITH WASHBASIN FS 50

Lavabo Zenith bordo fino, cm 50.

Zenith Washbasin cm 50 thin edge.

	cod.	eur e	cm.	kg.
bianco lucido *white shiny*	ZELAVFS50 000		50x40	13,0
colorato *colored*	ZELAVFS50 XXX		50x40	13,0

LAVABO ZENITH FS 60
ZENITH WASHBASIN FS 60

Lavabo Zenith bordo fino, cm 60.

Zenith Washbasin cm 60 thin edge.

	cod.	eur e	cm.	kg.
bianco lucido *white shiny*	ZELAVFS60 000		60x40	14,0
colorato *colored*	ZELAVFS60 XXX		60x40	14,0

LAVABO ZENITH FS 80
ZENITH WASHBASIN FS 80

Lavabo Zenith bordo fino, cm 80.

Zenith Washbasin cm 80 thin edge.

	cod.	eur e	cm.	kg.
bianco lucido *white shiny*	ZELAVFS80 000		80x40	17,0
colorato *colored*	ZELAVFS80 XXX		80x40	17,0

LAVABO ZENITH FS 100
ZENITH WASHBASIN FS 100

Lavabo Zenith bordo fino, cm 100.

Zenith Washbasin cm 100 thin edge.

	cod.	eur e	cm.	kg.
bianco lucido *white shiny*	ZELAVFS100 000		100x40	21,0
colorato *colored*	ZELAVFS100 XXX		100x40	21,0

Zenith

	cod.	eur €	cm.	kg.
LAVABO ZENITH BW 50 *ZENITH WASHBASIN BW 50*				
   Lavabo Zenith bordo fino, cm 50 monoforo (senza foro, tre fori su richiesta). Fissaggi inclusi (vedi cod. ACS60). *Zenith Washbasin cm 50 thin edge, one hole (no hole, three holes, on request). Fixing kit included (see code ACS60).*				
bianco lucido *white shiny*	**ZELAVBW50 000**		**50x46**	**13,0**
colorato *colored*	**ZELAVBW50 XXX**		**50x46**	**13,0**
LAVABO ZENITH BW 60 *ZENITH WASHBASIN BW 60*				
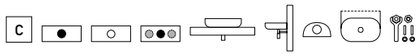 Lavabo Zenith bordo fino, cm 60 monoforo (senza foro, tre fori su richiesta). Fissaggi inclusi (vedi cod. ACS60). *Zenith Washbasin cm 60 thin edge, one hole (no hole, three holes, on request). Fixing kit included (see code ACS60).*				
bianco lucido *white shiny*	**ZELAVBW60 000**		**60x46**	**17,0**
colorato *colored*	**ZELAVBW60 XXX**		**60x46**	**17,0**
LAVABO ZENITH BW 80 *ZENITH WASHBASIN BW 80*				
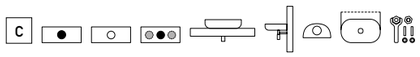 Lavabo Zenith bordo fino, cm 80 monoforo (senza foro, tre fori su richiesta). Fissaggi inclusi (vedi cod. ACS60). *Zenith Washbasin cm 80 thin edge, one hole (no hole, three holes, on request). Fixing kit included (see code ACS60).*				
bianco lucido *white shiny*	**ZELAVBW80 000**		**80x46**	**18,0**
colorato *colored*	**ZELAVBW80 XXX**		**80x46**	**18,0**
LAVABO ZENITH BW 102 *ZENITH WASHBASIN BW 102*				
   Lavabo Zenith bordo fino cm 102 monoforo (senza foro o monoforo doppia rubinetteria Sx e Dx su richiesta). Fissaggi inclusi (vedi cod. ACS60). *Zenith Washbasin cm 102 thin edge one hole (no hole or one hole double taps Left and Right on request). Fixing kit included (see code ACS60).*				
bianco lucido *white shiny*	**ZELAVBW102 000**		**102x46**	**27,0**
colorato *colored*	**ZELAVBW102 XXX**		**102x46**	**27,0**

Quad

	cod.	eur €	cm.	kg.
LAVABO QUAD 60 *QUAD WASHBASIN 60*				
   Lavabo Quad cm 60 monoforo (senza foro, tre fori su richiesta). Fissaggi inclusi (vedi cod. ACS60). *Quad Washbasin cm 60 one hole (no hole, three holes on request). Fixing kit included (see code ACS60)..*				
bianco lucido *white shiny*	**QULAV60 000**		**60x47**	**18,0**
colorato *colored*	**QULAV60 XXX**		**60x47**	**18,0**
LAVABO QUAD 80 *QUAD WASHBASIN 90*				
   Lavabo Quad cm 80 monoforo (senza foro, tre fori su richiesta). Fissaggi inclusi (vedi cod. ACS60). *Quad Washbasin cm 80 one hole (no hole, three holes on request). Fixing kit included (see code ACS60).*				
bianco lucido *white shiny*	**QULAV80 000**		**80x47**	**23,0**
colorato *colored*	**QULAV80 XXX**		**80x47**	**23,0**

Dunia

	cod.	eur €	cm.	kg.
LAVABO DUNIA 65 *DUNIA WASHBASIN 65*				
   Lavabo Dunia cm 65 monoforo (senza foro, tre fori su richiesta). Fissaggi inclusi (vedi cod. ACS60). *Dunia Washbasin cm 65 one hole (no hole, three holes on request). Fixing kit included (see code ACS60)..*				
bianco lucido *white shiny*	**DULAV65 000**		**65x45**	**19,0**
colorato *colored*	**DULAV65 XXX**		**65x45**	**19,0**

Touch

LAVABO TOUCH 47
TOUCH WASHBASIN 47

Lavabo Touch cm 47 monoforo (senza foro su richiesta). Fissaggi inclusi (vedi cod. ACS60).

Touch Washbasin cm 47 one hole (no hole on request). Fixing kit included (see code ACS60).

bianco lucido *white shiny*	TOLAV47 000		47x49,5	13,6
colorato *colored*	TOLAV47 XXX		47x49,5	13,6

LAVABO TOUCH 70
TOUCH WASHBASIN 70

Lavabo Touch cm 70 monoforo (senza foro, tre fori su richiesta). Fissaggi inclusi (vedi cod. ACS60).

Touch Washbasin cm 70 one hole (no hole, three holes on request). Fixing kit included (see code ACS60).

bianco lucido *white shiny*	TOLAV70 000		70x49,5	18,3
colorato *colored*	TOLAV70 XXX		70x49,5	18,3

LAVABO TOUCH 90
TOUCH WASHBASIN 90

Lavabo Touch cm 90 senza foro.

Touch Washbasin cm 90 no hole.

bianco lucido *white shiny*	TOLAV90 000		90x45	16,7
colorato *colored*	TOLAV90 XXX		90x45	16,7

Ring

LAVABO RING 37
RING WASHBASIN 37

Lavabo Ring cm 37 monoforo (senza foro su richiesta).

Ring Washbasin cm 37 one hole (no hole on request).

	cod.	eur €	cm.	kg.
bianco lucido *white shiny*	RILAV 000		Ø37	7,6
colorato *colored*	RILAV XXX		Ø37	7,6

Square

LAVABO SQUARE 32
SQUARE WASHBASIN 32

Lavabo Square cm 32 monoforo (senza foro su richiesta). Fissaggi inclusi (vedi cod. ACS60).

Square Washbasin cm 32 one hole (no hole on request). Fixing kit included (see code ACS60).

bianco lucido *white shiny*	SQULAV 000		32x37	9,6
colorato *colored*	SQULAV XXX		32x37	9,6

Fly

LAVABO FLY 75
FLY WASHBASIN 75

Lavabo Fly cm 75 monoforo (senza foro, tre fori su richiesta). Fissaggi inclusi (vedi cod. ACS60).

Fly Washbasin cm 75 one hole (no hole, three holes on request). Fixing kit included (see code ACS60)..

bianco lucido *white shiny*	LAFLY 000		75x50	17,5
colorato *colored*	LAFLY XXX		75x50	17,5

Time

LAVABO TIME 65
TIME WASHBASIN 65

Lavabo Time cm 65 da appoggio senza foro.

Time countertop Washbasin cm 65 no hole.

bianco lucido *white shiny*	TILAVFS65 000		65x42	13,3
colorato *colored*	TILAVFS65 XXX		65x42	13,3

Time

	cod.	eur €	cm.	kg.
LAVABO TIME 60 *TIME WASHBASIN 60*				
 Lavabo Time cm 60 sottopiano. *Undertop Washbasin Time cm 60.* bianco lucido *white shiny*	**TILAVSP 000**		**60x34**	**11,0**
LAVABO TIME 75 *TIME WASHBASIN 75*				
 Lavabo Time cm 75 d'appoggio, sospeso o su colonna, monoforo (senza foro, tre fori su richiesta). Colonna non inclusa, fissaggi inclusi (vedi cod. ACS60) *Countertop, wall-hung, or on pedestal Washbasin Time cm 75 one hole (no hole, three holes on request). Pedestal not included, fixing kit included (see code ACS60).* bianco lucido *white shiny*	**TILAV75 000**		**75x51**	**19,7**
colorato *colored*	**TILAV75 XXX**		**75x51**	**19,7**
LAVABO TIME 95 *TIME WASHBASIN 95*				
 Lavabo Time cm 95 d'appoggio, sospeso o su colonna, monoforo (senza foro, tre fori su richiesta). Colonna non inclusa, fissaggi inclusi (vedi cod. ACS60). *Countertop, wall-hung, or on pedestal Washbasin Time cm 95 one hole (no hole, three holes on request). Pedestal not included, fixing kit included (see code ACS60).* bianco lucido *white shiny*	**TILAV95 000**		**95x51**	**26,0**
colorato *colored*	**TILAV95 XXX**		**95x51**	**26,0**
CONSOLLE *CONSOLLE*				
 Consolle Time cm 105 da appoggio, sospesa o su gambe in ceramica, monoforo (senza foro, tre fori su richiesta). Fissaggi inclusi (vedi cod. ACS60). (Per installazione sospesa vedi cod. ACS22 non incluso). Gambe in ceramica non incluse. *Countertop, wall-hung or on ceramic legs consolle Time cm 105 one hole (no hole, three holes on request). Fixing kit included (see code ACS60). (For wall-hiung installation see code ACS22 not included). Ceramic legs not included.* bianco lucido *white shiny*	**TICON105 000**		**105x56**	**32,0**
colorato *colored*	**TICON105 XXX**		**105x56**	**32,0**

Oz

	cod.	eur €	cm.	kg.
LAVABO OZ 42 *OZ WASHBASIN 42*				
 Lavabo Oz cm 42 senza foro (monoforo su richiesta). Fissaggi inclusi nella versione sospesa. *Oz Washbasin cm 42 no hole (one hole on request). Fixing kit included for wall-hung version.* bianco lucido *white shiny*	**LAOZ42 000**		**42x40**	**27,0**
colorato *colored*	**LAOZ42 XXX**		**42x40**	**27,0**
LAVABO OZ 65 *OZ WASHBASIN 65*				
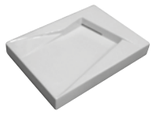 Lavabo Oz cm 65 senza foro (monoforo su richiesta). Piletta di scarico ad espansione (vedi cod. ESPANS) e fissaggi inclusi (vedi cod. ACS60). *Oz Washbasin cm 65 no hole (one hole on request).Expansion discharge waste (see code ESPANS) and fixing kit included (see code ACS60).* bianco lucido *white shiny*	**LAOZ65 000**		**65x47**	**16,5**
colorato *colored*	**LAOZ65 XXX**		**65x47**	**16,5**
LAVABO OZ 95 DX *RIGHT OZ WASHBASIN 95*				
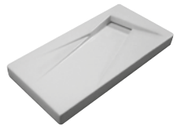 Lavabo Oz cm 95 versione destra senza foro (monoforo su richiesta). Piletta di scarico ad espansione (vedi cod. ESPANS) e fissaggi inclusi (vedi cod. ACS60). *Oz Washbasin cm 95 right version no hole (one hole on request). Expansion discharge waste (see code ESPANS) and fixing kit included (see code ACS60).* bianco lucido *white shiny*	**LAOZ 000**		**95x47**	**25,6**
colorato *colored*	**LAOZ XXX**		**95x47**	**25,6**
LAVABO OZ 95 SX *LEFT OZ WASHBASIN 95*				
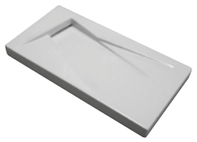 Lavabo Oz cm 95 versione sinistra senza foro (monoforo su richiesta). Piletta di scarico ad espansione (vedi cod. ESPANS) e fissaggi inclusi (vedi cod. ACS60). *Oz Washbasin cm 95 left version no hole (one hole on request). Expansion discharge waste (see code ESPANS) and fixing kit included (see code ACS60).* bianco lucido *white shiny*	**LAOZSX 000**		**95x47**	**25,6**
colorato *colored*	**LAOZSX XXX**		**95x47**	**25,6**

ACCESSORI _ *ACCESSORIES*

	cod.	eur €	cm.	kg.
Piletta Click-clack tonda con troppopieno 1” 1/4 h 60mm. *Round click-clack waste with overflow 1” 1/4 h 60mm.*	**PILTONCON**			**0,3**
Piletta Click-clack quadra con troppopieno 1” 1/4 h 60mm. *Square click-clack waste with overflow 1” 1/4 h 60mm.*	**PILQUCON**			**0,3**
Piletta Click-clack ovale con troppopieno 1” 1/4 h 60mm. *Oval click-clack waste with overflow 1” 1/4 h 60mm.*	**PILOVCON**			**0,3**
Piletta di scarico ad espansione per lavabi Oz. *Expansion discharge waste for Washbasins Oz.*	**ESPANS**			**0,3**
Sifone tondo finitura cromo lucido per lavabo 1” 1/4. *Round Trap in shiny chrome finishing for Washbasin 1” 1/4.*	**SIFTON**			**0,6**
Sifone quadro finitura cromo lucido per lavabo 1” 1/4. *Square Trap in shiny chrome finishing for Washbasin 1” 1/4.*	**SIFQUAD**			**0,7**
Sifone tondo compatto H mm 70, finitura cromo lucido per lavabo 1 “ 1/4. *Short round Trap H mm 70, in shiny chrome finishing for Washbasin 1” 1/4.*	**SIFCO**			**1,0**
Sifone per lavabo scarico a pavimento 1” 1/4. *Trap for Washbasin floor discharge 1” 1/4.*	**SIF300**			**1,3**
Kit viti di fissaggio per lavabo sospeso. *Fixing screws kit for wall-hung Washbasin.*	**ACS60**			**0,2**
Coppia staffe di fissaggio per lavabo sospeso Oz cm 65 (vedi cod. LAOZ65) Pair of fixing Brackets for wall-hung Washbasins Oz cm 65 (see code LAOZ65).	**ACS22**			**0,5**
Coppia staffe di fissaggio per lavabi Oz Sospesi cm 95 (vedi cod. LAOZ - LAOZSX). Pair of fixing Brackets for wall-hung Washbasins Oz cm 95 (see code LAOZ - LAOZSX.	**ACS21**			**0,9**
Struttura in ferro laccato per lavabo Oz cm 95 (vedi cod. LAOZ e LAOZSX) versione a muro e centro stanza (disponibile nei colori bianco lucido/satinato e nero lucido/satinato). Lacquered iron furniture for Washbasin Oz cm 95 (see cide LAOZ and LAOZSX) back to wall and free standing solution (available in white shiny/matt and black shiny/matt colours).	**MOFEROZ**		**92x44xh80**	**12,0**

ACCESSORI _ *ACCESSORIES*

	cod.	eur €	cm.	kg.
Piletta Click-clack tonda senza troppopieno 1” 1/4 h 30mm. *Round click-clack waste without overflow 1” 1/4 h 30mm.*	**PILTONSEN30**			**0,3**
Piletta Click-clack quadra senza troppopieno 1” 1/4 h 30mm. *Square click-clack waste without overflow 1” 1/4 h 30mm.*	**PILQUSEN30**			**0,3**
Piletta click - clack tonda universale in ottone cromato per lavabi con e senza troppopieno completa di copripiletta in ceramica bianco lucido o colorata, specificare colore all’ordine. *Universal round click-clack waste in chrome-plated brass for washbasins with and without overflow complete with glossy white ceramic cover or coloured cover, please specify colour at order.*	**PILTONUNIAR 000** **PILTONUNIAR XXX**			**0,1**
Sifone a pavimento per lavabo a colonna Oz (vedi cod. LAOZCOLFS) e a parete (ved cod. LAOZCOLBW). *Trap for floor discharge to suit column Washbasin Oz (see code LAOZCOLFS) and for wall discharge (see code LAOZCOLBW).*	**SIFPAV**			**0,3**

Oz

LAVABO OZ A COLONNA FS
COLUMN WASHBASIN OZ FS

	cod.	eur €	cm.	kg.
Lavabo Oz a colonna centro stanza senza foro (monoforo su richiesta) sifone a pavimento (vedi cod. SIFPAV) incluso. *Oz Column Washbasin free standing no hole (one hole on request) siphon kit to the floor (see code SIFPAV) included.* bianco lucido *white shiny*	**LAOZCOLFS 000**		**42x40xh84**	**56,0**
colorato *colored*	**LAOZCOLFS XXX**		**42x40xh84**	**56,0**

LAVABO OZ A COLONNA BW
COLUMN WASHBASIN OZ BW

	cod.	eur €	cm.	kg.
Lavabo Oz a colonna a parete senza foro (monoforo su richiesta) sifone a parete (vedi cod. SIFPAV) incluso. *Column Oz Washbasin back to wall no hole (one hole on request) siphon kit to the wall (see code SIFPAV) included.* bianco lucido *white shiny*	**LAOZCOLBW 000**		**42x40xh84**	**57,2**
colorato *colored*	**LAOZCOLBW XXX**		**42x40xh84**	**57,2**

Box

LAVABO BOX 33
BOX WASHBASIN 33

CT

Lavabo in crystal-tech® cm 33.

Washbasin in crystal-tech® cm 33.

	cod.	eur €	cm.	kg.
bianco lucido *white shiny*	BXLA33 000		33x35	7,5
bianco satinato *white matt*	BXLA33 001		33x35	7,5
nero lucido *black shiny*	BXLA33 002		33x35	7,5

LAVABO BOX 31
BOX WASHBASIN 31

CT

Lavabo in crystal-tech® cm 31,5.

Washbasin in crystal-tech® cm 31,5.

	cod.	eur €	cm.	kg.
bianco lucido *white shiny*	BXLA31 000		31,5x31,5	10,0
bianco satinato *white matt*	BXLA31 001		31,5x31,5	10,0
nero lucido *black shiny*	BXLA31 002		31,5x31,5	10,0

LAVABO BOX 60
BOX WASHBASIN 60

CT

Lavabo in crystal-tech® cm 60.

Washbasin in crystal-tech® cm 60.

	cod.	eur €	cm.	kg.
bianco lucido *white shiny*	BXLA60 000		60x35,5	14,0
bianco satinato *white matt*	BXLA60 001		60x35,5	14,0
nero lucido *black shiny*	BXLA60 002		60x35,5	14,0

LAVABO BOX 80
BOX WASHBASIN 80

CT

Lavabo in crystal-tech® cm 80.

Washbasin in crystal-tech® cm 80.

	cod.	eur €	cm.	kg.
bianco lucido *white shiny*	BXLA80 000		80x35,5	17,0
bianco satinato *white matt*	BXLA80 001		80x35,5	17,0
nero lucido *black shiny*	BXLA80 002		80x35,5	17,0

Glass

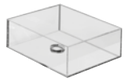

LAVABO GLASS 33
GLASS WASHBASIN 33

G A/C

Lavabo in vetro cm 33. Trattamento anticalcare per vetro incluso.

Glass Washbasin cm 33, *antilimestone treatment included.*

cod.	eur €	cm.	kg.
GLLA33		33x35	8,5

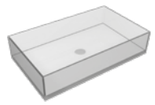

LAVABO GLASS 60
GLASS WASHBASIN 60

G A/C

Lavabo in vetro cm 60. Trattamento anticalcare per vetro incluso.

Glass Washbasin cm 60, *antilimestone treatment included.*

cod.	eur €	cm.	kg.
GLLA60		60x35,5	14,0

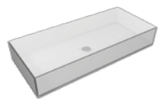

LAVABO GLASS 80
GLASS WASHBASIN 80

G A/C

Lavabo in vetro cm 80. Trattamento anticalcare per vetro incluso.

Glass Washbasin cm 80, *antilimestone treatment included.*

cod.	eur €	cm.	kg.
GLLA80		80x35,5	17,0

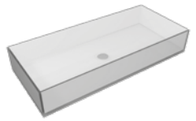

LAVABO GLASS 120
GLASS WASHBASIN 120

G A/C

Lavabo in vetro cm 120. Trattamento anticalcare per vetro incluso.

Glass Washbasin cm 120, *antilimestone treatment included.*

cod.	eur €	cm.	kg.
GLLA120		120x35,5	22,5

LAVABO GLASS 31
GLASS WASHBASIN 31

G A/C

Lavabo in vetro cm 31,5. Trattamento anticalcare per vetro incluso.

Glass Washbasin cm 31,5, *antilimestone treatment included.*

cod.	eur €	cm.	kg.
GLLA31		31,5x35,5	10,0

Lavabi BOX e bacini
BOX sinks and basins

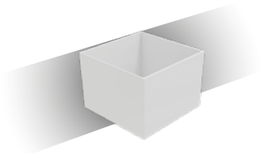

Lavabo in crystal-tech®
Washbasin in crystal-tech ®
cm 31.

Code BXLA31 _ _ _

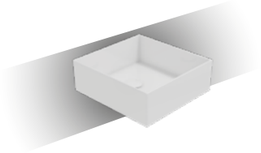

Lavabo/bacino in crystal-tech®
Washbasin/float in crystal-tech ®
cm 33.

Code BXLA33 _ _ _
Code BXFLOATBI _ _ _

Lavabo in crystal-tech®
Washbasin in crystal-tech ®
cm 60.

Code BXLA60 _ _ _

Lavabo in crystal-tech®
Washbasin in crystal-tech ®
cm 80.

Code BXLA80 _ _ _

Disponibilità colori per lavabi e bacini
Colours availability for sinks and basins

BIANCO SATINATO
WHITE MATT

COD. 000

BIANCO LUCIDO
WHITE GLOSSY

COD. 001

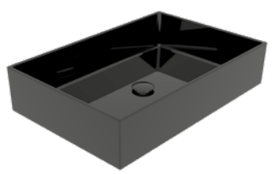

NERO LUCIDO
BLACK GLOSSY

COD. 002

ATTENZIONE: SPECIFICARE AL MOMENTO DELL'ORDINE COLORE CERAMICA E COLORE LAVABO O BACINO

ATTENTION: PLEASE SPECIFY AT ORDER CERAMIC COLOUR AND WASHBASIN COLOUR NEEDED

Lavabi BOX
BOX washbasins

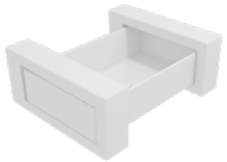

BIANCO LUCIDO
WHITE GLOSSY

Code BXLAME60 000

BIANCO LUCIDO
WHITE GLOSSY

Code BXLAME80 000

BIANCO LUCIDO
WHITE GLOSSY

Code BXLACOL60 000

BIANCO LUCIDO
WHITE GLOSSY

Code BXLACOL80 000

Disponibilità colori suppori in ceramica
Colours availability of ceramic supports

BIANCO LUCIDO
WHITE GLOSSY

COD. 000

BIANCO SATINATO
WHITE MATT

COD. 001

NERO LUCIDO
BLACK GLOSSY

COD. 002

NERO SATINATO
BLACK MATT

COD. 003

PERGAMON LUCIDO
PERGAMON GLOSSY

COD. 013

BIANCO LUCIDO
WHITE GLOSSY

COD. 000

BIANCO SATINATO
WHITE MATT

COD. 001

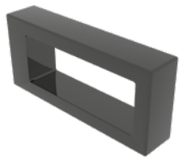

NERO LUCIDO
BLACK GLOSSY

COD. 002

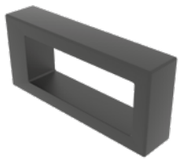

NERO SATINATO
BLACK MATT

COD. 003

PERGAMON LUCIDO
PERGAMON GLOSSY

COD. 013

BIANCO LUCIDO
WHITE GLOSSY

COD. 000

BIANCO SATINATO
WHITE MATT

COD. 001

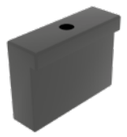

NERO LUCIDO
BLACK GLOSSY

COD. 002

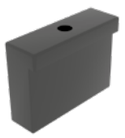

NERO SATINATO
BLACK MATT

COD. 003

PERGAMON LUCIDO
PERGAMON GLOSSY

COD. 013

LAVABO A COLONNA 60FS
COLUMN WASHBASIN 60FS

Lavabo a colonna centro stanza cm 60 **con bacino in crystal-tech® bianco lucido**. Fissaggi a pavimento inclusi (vedi cod. ACS50).

Column Washbasin free standing cm 60 ***with float in crystal-tech® white shiny.*** *Fixing kit to the floor included (see code ACS50)*

	cod.	eur €	cm.	kg.
ceramica bianco lucido *white shiny ceramic*	**BXLACOL60FS 000**		**60x49xh88,5**	**68,0**
colorato *colored*	**BXLACOL60FS XXX**		**60x49xh88,5**	**68,0**

Lavabo a colonna centro stanza cm 60 **con bacino in crystal-tech® colorato (disponibile in bianco satinato e nero lucido)**. Fissaggi a pavimento inclusi (vedi cod. ACS50).

Column Washbasin free standing cm 60 ***with coloured float in crystal-tech® (available in white matt and black shiny).*** *Fixing kit to the floor included (see code ACS50)*

	cod.	eur €	cm.	kg.
ceramica bianco lucido *white shiny ceramic*	**BXLACOL60FSLC 000**		**60x49xh88,5**	**68,0**
colorato *colored*	**BXLACOL60FSLC XXX**		**60x49xh88,5**	**68,0**

LAVABO A COLONNA 80FS
COLUMN WASHBASIN 80FS

Lavabo a colonna centro stanza cm 80 **con bacino in crystal-tech® bianco lucido**. Fissaggi a pavimento inclusi (vedi cod. ACS50).

Column Washbasin free standing cm 80 ***with float in crystal-tech® white shiny.*** *Fixing kit to the floor included (see code ACS50)*

	cod.	eur €	cm.	kg.
ceramica bianco lucido *white shiny ceramic*	**BXLACOL80FS 000**		**80x49xh88,5**	**71,0**
colorato *colored*	**BXLACOL80FS XXX**		**80x49xh88,5**	**71,0**

Lavabo a colonna centro stanza cm 80 **con bacino in crystal-tech® colorato (disponibile in bianco satinato e nero lucido)**. Fissaggi a pavimento inclusi (vedi cod. ACS50).

Column Washbasin free standing cm 80 ***with coloured float in crystal-tech® (available in white matt and black shiny).*** *Fixing kit to the floor included (see code ACS50)*

	cod.	eur €	cm.	kg.
ceramica bianco lucido *white shiny ceramic*	**BXLACOL80FSLC 000**		**80x49xh88,5**	**71,0**
colorato *colored*	**BXLACOL80FSLC XXX**		**80x49xh88,5**	**71,0**

ACCESSORI _ *ACCESSORIES*

	cod.	eur €	cm.	kg.
Piletta Click-clack tonda senza troppopieno 1” 1/4 h 30mm. *Round click-clack waste without overflow 1” 1/4 h 30mm.*	**PILTONSEN30**			**0,3**

	cod.	eur €	cm.	kg.
Piletta Click-clack quadra senza troppopieno 1” 1/4 h 30mm. *Square click-clack waste without overflow 1” 1/4 h 30mm.*	**PILQUSEN30**			**0,3**

	cod.	eur €	cm.	kg.
Piletta click - clack tonda universale in ottone cromato per lavabi con e senza troppopieno completa di copripiletta in ceramica bianco lucido o colorata, specificare colore all’ordine. *Universal round click-clack waste in chrome-plated brass for washbasins with and without overflow complete with glossy white ceramic cover or coloured cover, please specify colour at order.*	**PILTONUNIAR 000** **PILTONUNIAR XXX**			**0,1**

	cod.	eur €	cm.	kg.
Sifone per lavabo scarico a pavimento 1” 1/4. *Trap for Washbasin floor discharge 1” 1/4.*	**SIF300**			**1,3**

	cod.	eur €	cm.	kg.
Kit di fissaggio a pavimento. *Fixing kit to the floor*	**ACS50**			**0,2**

Supporto singolo destro o sinistro in ceramica per lavabo a colonna centro stanza. Kit di fissaggio a pavimento incluso (vedi cod. ACS50)

Single ceramic support left or right for column Washbasin free standing. Fixing kit to the floor included (see code ACS50).

	cod.	eur €	cm.	kg.
bianco lucido *white shiny*	**BXSCFS 000**		**10x49xh88,5**	**27,0**
colorato *colored*	**BXSCFS XXX**		**10x49xh88,5**	**27,0**

Bacino in crystal-tech® cm 60.

Float in crystal-tech® cm 60.

	cod.	eur €	cm.	kg.
bianco lucido *white shiny*	**BXLA60 000**		**60x35,5**	**14,0**
bianco satinato *white matt*	**BXLA60 001**		**60x35,5**	**14,0**
nero lucido *black shiny*	**BXLA60 002**		**60x35,5**	**14,0**

Bacino in crystal-tech® cm 80.

Float in crystal-tech® cm 80.

	cod.	eur €	cm.	kg.
bianco lucido *white shiny*	**BXLA80 000**		**80x35,5**	**17,0**
bianco satinato *white matt*	**BXLA80 001**		**80x35,5**	**17,0**
nero lucido *black shiny*	**BXLA80 002**		**80x35,5**	**17,0**

LAVABO A COLONNA 60BW
COLUMN WASHBASIN 60BW

Lavabo a colonna a parete cm 60 **con bacino in crystal-tech® bianco lucido**. Viti e Kit di fissaggio a parete inclusi (vedi cod. ACS41 e ACS61).

Column Washbasin back to wall cm 60 ***with float in crystal-tech® white shiny.*** *Screws and fixing kit to the wall included (see code ACS41 and ACS61).*

	cod.	eur €	cm.	kg.
ceramica bianco lucido *white shiny ceramic*	BXLACOL60BW 000		60x49xh88,5	68,0
colorato *colored*	BXLACOL60BW XXX		60x49xh88,5	68,0

Lavabo a colonna a parete cm 60 **con bacino in crystal-tech® colorato (disponibile in bianco satinato e nero lucido)**. Viti e Kit di fissaggio a parete inclusi (vedi cod. ACS41 e ACS61).

Column Washbasin back to wall cm 60 ***with coloured float in crystal-tech® (available in white matt and black shiny).*** *Screws and fixing kit to the wall included (see code ACS41 and ACS61).*

	cod.	eur €	cm.	kg.
ceramica bianco lucido *white shiny ceramic*	BXLACOL60BWLC 000		60x49xh88,5	68,0
colorato *colored*	BXLACOL60BWLC XXX		60x49xh88,5	68,0

LAVABO A COLONNA 80BW
COLUMN WASHBASIN 80BW

Lavabo a colonna a parete cm 80 **con bacino in crystal-tech® bianco lucido**. Viti e Kit di fissaggio a parete inclusi (vedi cod. ACS41 e ACS61).

Column Washbasin back to wall cm 80 ***with float in crystal-tech® white shiny.*** *Screws and fixing kit to the wall included (see code ACS41 and ACS61).*

	cod.	eur €	cm.	kg.
ceramica bianco lucido *white shiny ceramic*	BXLACOL80BW 000		80x49xh88,5	71,0
colorato *colored*	BXLACOL80BW XXX		80x49xh88,5	71,0

Lavabo a colonna a parete cm 80 **con bacino in crystal-tech® colorato (disponibile in bianco satinato e nero lucido)**. Viti e Kit di fissaggio a parete inclusi (vedi cod. ACS41 e ACS61).

Column Washbasin back to wall cm 80 ***with coloured float in crystal-tech® (available in white matt and black shiny).*** *Screws and fixing kit to the wall included (see code ACS41 and ACS61).*

	cod.	eur €	cm.	kg.
ceramica bianco lucido *white shiny ceramic*	BXLACOL80BWLC 000		80x49xh88,5	71,0
colorato *colored*	BXLACOL80BWLC XXX		80x49xh88,5	71,0

ACCESSORI_ *ACCESSORIES*

	cod.	eur €	cm.	kg.
Piletta Click-clack tonda senza troppopieno 1” 1/4 h 30mm. *Round click-clack waste without overflow 1” 1/4 h 30mm.*	PILTONSEN30			0,3

	cod.	eur €	cm.	kg.
Piletta Click-clack quadra senza troppopieno 1” 1/4 h 30mm. *Square click-clack waste without overflow 1” 1/4 h 30mm.*	PILQUSEN30			0,3

	cod.	eur €	cm.	kg.
Piletta Click-clack ovale senza troppopieno 1” 1/4 h 30mm. *Oval click-clack waste without overflow 1” 1/4 h 30mm.*	PILOVSEN30			0,3

	cod.	eur €	cm.	kg.
Piletta click - clack tonda universale in ottone cromato per lavabi con e senza troppopieno completa di copripiletta in ceramica bianco lucido o colorata, specificare colore all’ordine. *Universal round click-clack waste in chrome-plated brass for washbasins with and without overflow complete with glossy white ceramic cover or coloured cover, please specify colour at order.*	PILTONUNIAR 000 PILTONUNIAR XXX			0,1

	cod.	eur €	cm.	kg.
Sifone tondo finitura cromo lucido per lavabo 1” 1/4. *Round Trap in shiny chrome finishing for Washbasin 1” 1/4.*	SIFTON			0,5

	cod.	eur €	cm.	kg.
Sifone quadro finitura cromo lucido per lavabo 1” 1/4. *Square Trap in shiny chrome finishing for Washbasin 1” 1/4.*	SIFQUAD			0,8

	cod.	eur €	cm.	kg.
Sifone tondo compatto H mm 70, finitura cromo lucido per lavabo 1 “ 1/4. *Short round Trap H mm 70, in shiny chrome finishing for Washbasin 1” 1/4.*	SIFCO			1,0

	cod.	eur €	cm.	kg.
Sifone per lavabo scarico a pavimento 1” 1/4. *Trap for Washbasin floor discharge 1” 1/4.*	SIF300			1,3

Supporto in ceramica cm 29,5x10xh22 per rubinetteria monoforo (tre fori su richiesta). Viti di fissaggio a parete incluse (vedi cod ACS60).

Ceramic support cm 29,5x10xh22 for tap fittings one hole (hree holes on request). Fixing screws to the wall included (see code ACS60).

	cod.	eur €	cm.	kg.
bianco lucido *white shiny*	BXSURU 000		29,5x10xh22	3,0
colorato *colored*	BXSURU XXX		29,5x10xh22	3,0

Supporto singolo destro o sinistro in ceramica per lavabo a colonna a parete. Kit di fissaggio incluso (vedi cod ACS41 e ACS61).

Single ceramic support left or right for column Washbasin back to wall. Fixing kit included (see code ACS41 and ACS61).

	cod.	eur €	cm.	kg.
bianco lucido *white shiny*	BXSCBW 000		10x49xh88,5	27,0
colorato *colored*	BXSCBW XXX		10x49xh88,5	27,0

Box

	cod.	eur €	cm.	kg.
Kit di fissaggio con chiave lunga per bloccaggio lavabo Box (vedi cod. BXLACCBW, BXLACCBWLC). *Fixing kit with long screwdriver to fix Box Washbasins (see code BXLACCBW, BXLACCBWLC).*	**ACS41**			**0,3**
Kit viti di fissaggio per lavabi Box (vedi cod. BXLACOL60BW - 80BW, BXLAME60 - 80). *Fixing screws kit for Box Washbasins (see code BXLACOL60BW - 80BW, BXLAME60 - 80).*	**ACS61**			**0,2**
Bacino in crystal-tech® cm 60. Float in crystal-tech®® cm 60. CT bianco lucido *white shiny*	**BXLA60 000**		**60x35,5**	**14,0**
CT bianco satinato *white matt*	**BXLA60 001**		**60x35,5**	**14,0**
CT nero lucido *black shiny*	**BXLA60 002**		**60x35,5**	**14,0**
Bacino in crystal-tech® cm 80. Float in crystal-tech® cm 80. CT bianco lucido *white shiny*	**BXLA80 000**		**80x35,5**	**17,0**
CT bianco satinato *white matt*	**BXLA80 001**		**80x35,5**	**17,0**
CT nero lucido *black shiny*	**BXLA80 002**		**80x35,5**	**17,0**

Box

LAVABO SU MENSOLE 60
WASHBASIN ON SHELVES 60

	cod.	eur €	cm.	kg.
C CT Lavabo sospeso cm 60 **in crystal-tech® bianco lucido** su coppia di mensole in ceramica**.** Viti e kit di fissaggio a parete inclusi (vedi cod. ACS61 e ACS42). *Wall hung Washbasin cm 60 **in crystal-tech® white shiny** on ceramic shelves. Screws and fixing kit to the wall included (see code ACS61 and ACS42).* ceramica bianco lucido *white shiny ceramic*	**BXLAME60 000**		**60x49xh22**	**30,0**
colorato *colored*	**BXLAME60 XXX**		**60x49xh22**	**30,0**
C CT Lavabo sospeso cm 60 **in crystal-tech® colorato (disponibile in bianco satinato e nero lucido)** su coppia di mensole in ceramica**.** Viti e kit di fissaggio a parete inclusi (vedi cod. ACS61 e ACS42). *Wall hung Washbasin cm 60 **in coloured float in crystal-tech® (available in white matt and black shiny)**on ceramic shelves. Screws and fixing kit to the wall included (see code ACS61 and ACS42).* ceramica bianco lucido *white shiny ceramic*	**BXLAME60LC 000**		**60x49xh22**	**30,0**
colorato *colored*	**BXLAME60LC XXX**		**60x49xh22**	**30,0**

LAVABO SU MENSOLE 80
WASHBASIN ON SHELVES 80

C CT Lavabo sospeso cm 80 **in crystal-tech® bianco lucido** su coppia di mensole in ceramica**.** Viti e kit di fissaggio a parete inclusi (vedi cod. ACS61 e ACS42). *Wall hung Washbasin cm 80 **in crystal-tech® white shiny** on ceramic shelves. Screws and fixing kit to the wall included (see code ACS61 and ACS42).* ceramica bianco lucido *white shiny ceramic*	**BXLAME80 000**		**80x49xh22**	**33,0**
colorato *colored*	**BXLAME80 XXX**		**80x49xh22**	**33,0**
C CT Lavabo sospeso cm 80 **in crystal-tech® colorato (disponibile in bianco satinato e nero lucido)** su coppia di mensole in ceramica**.** Viti e kit di fissaggio a parete inclusi (vedi cod. ACS61 e ACS42). *Wall hung Washbasin cm 80 **in coloured float in crystal-tech® (available in white matt and black shiny)**on ceramic shelves. Screws and fixing kit to the wall included (see code ACS61 and ACS42).* ceramica bianco lucido *white shiny ceramic*	**BXLAME80LC 000**		**80x49xh22**	**33,0**
colorato *colored*	**BXLAME80LC XXX**		**80x49xh22**	**33,0**

ACCESSORI _ *ACCESSORIES*

	cod.	eur €	cm.	kg.
Piletta Click-clack tonda senza troppopieno 1” 1/4 h 30mm. *Round click-clack waste without overflow 1” 1/4 h 30mm.*	**PILTONSEN30**			**0,3**
Piletta Click-clack quadra senza troppopieno 1” 1/4 h 30mm. *Square click-clack waste without overflow 1” 1/4 h 30mm.*	**PILQUSEN30**			**0,3**
Piletta Click-clack ovale senza troppopieno 1” 1/4 h 30mm. *Oval click-clack waste without overflow 1” 1/4 h 30mm.*	**PILOVSEN30**			**0,3**
Piletta click - clack tonda universale in ottone cromato per lavabi con e senza troppopieno completa di copripiletta in ceramica bianco lucido o colorata, specificare colore all’ordine. *Universal round click-clack waste in chrome-plated brass for washbasins with and without overflow complete with glossy white ceramic cover or coloured cover, please specify colour at order.*	**PILTONUNIAR 000** **PILTONUNIAR XXX**			**0,1**
Sifone tondo finitura cromo lucido per lavabo 1” 1/4. *Round Trap in shiny chrome finishing for Washbasin 1” 1/4.*	**SIFTON**			**0,5**
Sifone quadro finitura cromo lucido per lavabo 1” 1/4. *Square Trap in shiny chrome finishing for Washbasin 1” 1/4.*	**SIFQUAD**			**0,8**
Sifone tondo compatto H mm 70, finitura cromo lucido per lavabo 1 “ 1/4. *Short round Trap H mm 70, in shiny chrome finishing for Washbasin 1” 1/4.*	**SIFCO**			**1,0**
Sifone per lavabo scarico a pavimento 1” 1/4. *Trap for Washbasin floor discharge 1” 1/4.*	**SIF300**			**1,0**
C Supporto in ceramica cm 29,5x10xh22 per rubinetteria monoforo (tre fori su richiesta). Viti di fissaggio a parete incluse (vedi cod. ACS60). *Ceramic support cm 29,5x10xh22 for tap fittings one hole (three holes on request). Fixing screws to the wall included (see code ACS60).*				
bianco lucido *white shiny*	**BXSURU 000**		**29,5x10xh22**	**3,0**
colorato *colored*	**BXSURU XXX**		**29,5x10xh22**	**3,0**
C Mensola di supporto singola in ceramica per lavabi da appoggio o sospesi Box (vedi cod. BXLAME60 - 80). Vite e kit di fissaggio inclusi (vedi cod. ACS60). *Single ceramic shelf for countertop or wall hung Washbasin Box (see code BXLAME60 - 80). Screw and fixing kit included (see code ACS60).*				
bianco lucido *white shiny*	**BXME 000**		**10x29xh22**	**8,0**
colorato *colored*	**BXME XXX**		**10x29xh22**	**8,0**

	cod.	eur €	cm.	kg.
Kit di fissaggio con chiave lunga per bloccaggio lavabi su mensole Box (vedi cod. BXLAME60-80-120). Fixing kit with long screwdriver to fix wall-hung Washbasins on shelves Box (*see code BXLAME60-80-120).*	**ACS42**			**0,3**
Kit viti di fissaggio per lavabo sospeso. *Fixing screws kit for wall-hung Washbasin.*	**ACS60**			**0,2**
Kit viti di fissaggio per lavabi Box sospesi (vedi cod. BXLAME60 - 80 - 120). *Fixing screws kit for wall-hung Box Washbasins (see code BXLAME60 - 80 120).*	**ACS61**			**0,2**
LAVABO SU MENSOLE ***WASHBASIN ON SHELVES*** Bacino in crystal-tech® cm 60. *Washbasin in crystal-tech® cm 60.*				
CT bianco lucido *white shiny*	**BXLA60 000**		**60x35,5**	**14,0**
CT bianco satinato *white matt*	**BXLA60 001**		**60x35,5**	**14,0**
CT nero lucido *black shiny*	**BXLA60 002**		**60x35,5**	**14,0**
Bacino in crystal-tech® cm 80. *Washbasin in crystal-tech® cm 80.*				
CT bianco lucido *white shiny*	**BXLA80 000**		**80x35,5**	**17,0**
CT bianco satinato *white matt*	**BXLA80 001**		**80x35,5**	**17,0**
CT nero lucido *black shiny*	**BXLA80 002**		**80x35,5**	**17,0**

Lavabi GLASS e bacini
GLASS sinks and basins

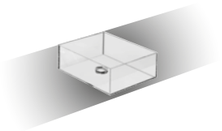

Lavabo/Bacino in vetro
Washbasin/Float Glass
cm 33.

Code GLLA33

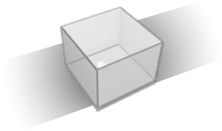

Lavabo in vetro
Washbasin Glass
cm 31.

Code GLLA31

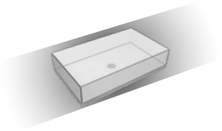

Lavabo/Bacino in vetro
Washbasin/Float Glass
cm 60.

Code GLLA60

Lavabo/Bacino in vetro
Washbasin/Float Glass
cm 80.

Code GLLA80

Lavabo/Bacino in vetro
Washbasin/Float Glass
cm 120.

Code GLLA120

Lavabi GLASS
GLASS washbasins

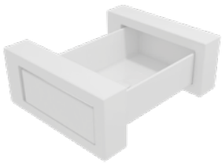

BIANCO LUCIDO
WHITE GLOSSY

Code GLLAME60 000

BIANCO LUCIDO
WHITE GLOSSY

Code GLLAME80 000

BIANCO LUCIDO
WHITE GLOSSY

Code GLLAME120 000

BIANCO LUCIDO
WHITE GLOSSY

Code GLLACOL60 _ _ 000

BIANCO LUCIDO
WHITE GLOSSY

Code GLLACOL80 _ _ 000

BIANCO LUCIDO
WHITE GLOSSY

Code GLLACOL120 _ _ 000

ATTENZIONE: SPECIFICARE AL MOMENTO DELL'ORDINE COLORE CERAMICA

ATTENTION: PLEASE SPECIFY AT ORDER CERAMIC COLOUR

Disponibilità colori suppori in ceramica
Colours availability for ceramic supports

BIANCO LUCIDO
WHITE GLOSSY

COD. 000

BIANCO SATINATO
WHITE MATT

COD. 001

NERO LUCIDO
BLACK GLOSSY

COD. 002

NERO SATINATO
BLACK MATT

COD. 003

PERGAMON LUCIDO
PERGAMON GLOSSY

COD. 013

BIANCO LUCIDO
WHITE GLOSSY

COD. 000

BIANCO SATINATO
WHITE MATT

COD. 001

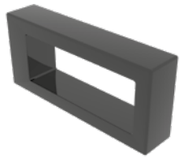

NERO LUCIDO
BLACK GLOSSY

COD. 002

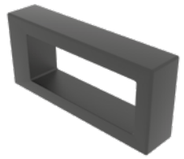

NERO SATINATO
BLACK MATT

COD. 003

PERGAMON LUCIDO
PERGAMON GLOSSY

COD. 013

BIANCO LUCIDO
WHITE GLOSSY

COD. 000

BIANCO SATINATO
WHITE MATT

COD. 001

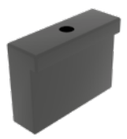

NERO LUCIDO
BLACK GLOSSY

COD. 002

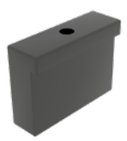

NERO SATINATO
BLACK MATT

COD. 003

PERGAMON LUCIDO
PERGAMON GLOSSY

COD. 013

Glass

LAVABO A COLONNA 60FS
COLUMN WASHBASIN 60FS

C G A/C

Lavabo a colonna centro stanza cm 60 **con bacino in vetro**. Fissaggi a pavimento (vedi cod. ACS50) e trattamento anticalcare per vetro inclusi.

Column Washbasin free standing cm 60 ***with glass float.*** *Fixing kit to the floor (see code ACS50) and glass antilimestone treatment included.*

	cod.	eur €	cm.	kg.
ceramica bianco lucido *white shiny ceramic*	GLLACOL60FS 000		60x49xh88,5	68,0
colorato *colored*	GLLACOL60FS XXX		60x49xh88,5	68,0

LAVABO A COLONNA 80FS
COLUMN WASHBASIN 80FS

C G A/C

Lavabo a colonna centro stanza cm 80 **con bacino in vetro**. Fissaggi a pavimento (vedi cod. ACS50) e trattamento anticalcare per vetro inclusi.

Column Washbasin free standing cm 80 ***with glass float.*** *Fixing kit to the floor (see code ACS50) and glass antilimestone treatment included.*

	cod.	eur €	cm.	kg.
ceramica bianco lucido *white shiny ceramic*	GLLACOL80FS 000		80x49xh88,5	71,0
colorato *colored*	GLLACOL80FS XXX		80x49xh88,5	71,0

LAVABO A COLONNA 120FS
COLUMN WASHBASIN 120FS

C G A/C

Lavabo a colonna centro stanza cm 120 **con bacino in vetro**. Fissaggi a pavimento (vedi cod. ACS50) e trattamento anticalcare per vetro inclusi.

Column Washbasin free standing cm 120 ***with glass float.*** *Fixing kit to the floor (see code ACS50) and glass antilimestone treatment included.*

	cod.	eur €	cm.	kg.
ceramica bianco lucido *white shiny ceramic*	GLLACOL120FS 000		120x49xh88,5	76,5
colorato *colored*	GLLACOL120FS XXX		120x49xh88,5	76,5

ACCESSORI _ *ACCESSORIES*

	cod.	eur €	cm.	kg.
Piletta Click-clack tonda senza troppopieno 1” 1/4 h 30mm. *Round click-clack waste without overflow 1” 1/4 h 30mm.*	PILTONSEN30			0,3

	cod.	eur €	cm.	kg.
Piletta Click-clack quadra senza troppopieno 1” 1/4 h 30mm. *Square click-clack waste without overflow 1” 1/4 h 30mm.*	PILQUSEN30			0,3

GSG CERAMIC DESIGN

	cod.	eur €	cm.	kg.
Piletta click - clack tonda universale in ottone cromato per lavabi con e senza troppopieno completa di copripiletta in ceramica bianco lucido o colorata, specificare colore all’ordine. *Universal round click-clack waste in chrome-plated brass for washbasins with and without overflow complete with glossy white ceramic cover or coloured cover, please specify colour at order.*	PILTONUNIAR 000 PILTONUNIAR XXX			0,1

	cod.	eur €	cm.	kg.
Sifone per lavabo scarico a pavimento 1” 1/4. *Trap for Washbasin floor discharge 1” 1/4.*	SIF300			1,0

	cod.	eur €	cm.	kg.
Kit di fissaggio a pavimento. *Fixing kit to the floor.*	ACS50			0,2

C

	cod.	eur €	cm.	kg.
Supporto singolo destro o sinistro in ceramica per lavabo a colonna centro stanza. Kit di fissaggio a pavimento incluso (vedi cod. ACS50) *Single ceramic support left or right for column Washbasin free standing. Fixing kit to the floor included (see code ACS50).* bianco lucido *white shiny*	BXSCFS 000		10x49xh88,5	27,0
colorato *colored*	BXSCFS XXX		10x49xh88,5	27,0

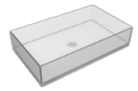

G

	cod.	eur €	cm.	kg.
Bacino in vetro cm 60. *Float in glass cm 60.*	GLLA60		60x35,5	14,0

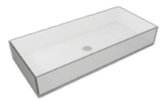

G

	cod.	eur €	cm.	kg.
Bacino in vetro cm 80. *Float in glass cm 80.*	GLLA80		80x35,5	17,0

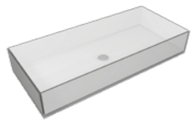

G

	cod.	eur €	cm.	kg.
Bacino in vetro cm 120. *Float in glass cm 120.*	GLLA120		120x35,5	22,5

LAVABO A COLONNA 60BW
COLUMN WASHBA WASHBASIN INS 60BW

C G A/C

Lavabo a colonna a parete cm 60 **con bacino in vetro**. Viti e Kit di fissaggio a parete (vedi cod. ACS41 e ACS61) e trattamento anticalcare per vetro inclusi.

Column Washbasin back to wall cm 60 ***with glass float.*** *Screws and fixing kit to the wall (see code ACS41 and ACS61) and glass antilimestone treatment included.*

	cod.	eur €	cm.	kg.
ceramica bianco lucido *white shiny ceramic*	GLLACOL60BW 000		60x49xh88,5	68,0
colorato *colored*	GLLACOL60BW XXX		60x49xh88,5	68,0

LAVABO A COLONNA 80BW
COLUMN WASHBASIN 80BW

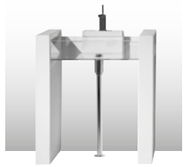

C G A/C

Lavabo a colonna a parete cm 80 **con bacino in vetro**. Viti e Kit di fissaggio a parete (vedi cod. ACS41 e ACS61) e trattamento anticalcare per vetro inclusi.

Column Washbasin back to wall cm 80 ***with glass float.*** *Screws and fixing kit to the wall (see code ACS41 and ACS61) and glass antilimestone treatment included.*

	cod.	eur €	cm.	kg.
ceramica bianco lucido *white shiny ceramic*	GLLACOL80BW 000		80x49xh88,5	71,0
colorato *colored*	GLLACOL80BW XXX		80x49xh88,5	71,0

LAVABO A COLONNA 120BW
COLUMN WASHBASIN 120BW

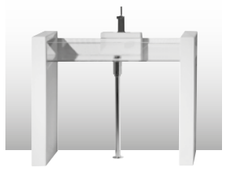

C G A/C

Lavabo a colonna a parete cm 120 **con bacino in vetro**. Viti e Kit di fissaggio a parete (vedi cod. ACS41 e ACS61) e trattamento anticalcare per vetro inclusi.

Column Washbasin back to wall cm 120 ***with glass float.*** *Screws and fixing kit to the wall (see code ACS41 and ACS61) and glass antilimestone treatment included.*

	cod.	eur €	cm.	kg.
ceramica bianco lucido *white shiny ceramic*	GLLACOL120BW 000		120x49xh88,5	76,5
colorato *colored*	GLLACOL120BW XXX		120x49xh88,5	76,5

ACCESSORI _ *ACCESSORIES*

	cod.	eur €	cm.	kg.
Piletta Click-clack tonda senza troppopieno 1” 1/4 h 30mm. *Round click-clack waste without overflow 1” 1/4 h 30mm.*	PILTONSEN30			0,3
Piletta Click-clack quadra senza troppopieno 1” 1/4 h 30mm. *Square click-clack waste without overflow 1” 1/4 h 30mm.*	PILQUSEN30			0,3
Piletta Click-clack ovale senza troppopieno 1” 1/4 h 30mm. *Oval click-clack waste without overflow 1” 1/4 h 30mm.*	PILOVSEN30			0,3
Piletta click - clack tonda universale in ottone cromato per lavabi con e senza troppopieno completa di copripiletta in ceramica bianco lucido o colorata, specificare colore all’ordine. *Universal round click-clack waste in chrome-plated brass for washbasins with and without overflow complete with glossy white ceramic cover or coloured cover, please specify colour at order.*	PILTONUNIAR 000 PILTONUNIAR XXX			0,1
Sifone tondo finitura cromo lucido per lavabo 1” 1/4. *Round Trap in shiny chrome finishing for Washbasin 1” 1/4.*	SIFTON			0,5
Sifone quadro finitura cromo lucido per lavabo 1” 1/4. *Square Trap in shiny chrome finishing for Washbasin 1” 1/4.*	SIFQUAD			0,8
Sifone tondo compatto H mm 70, finitura cromo lucido per lavabo 1 “ 1/4. *Short round Trap H mm 70, in shiny chrome finishing for Washbasin 1” 1/4.*	SIFCO			1,0
Sifone per lavabo scarico a pavimento 1” 1/4. *Trap for Washbasin floor discharge 1” 1/4.*	SIF300			1,0
C Supporto in ceramica cm 29,5x10xh22 per rubinetteria monoforo (tre fori su richiesta). Viti di fissaggio a parete incluse (vedi cod. ACS60) *Ceramic support cm 29,5x10xh22 for tap fittings one hole (three holes on request). Fixing screws to the wall included (see code ACS60).*				
bianco lucido *white shiny*	GLSURU 000		29,5x10xh22	3,0
colorato *colored*	GLSURU XXX		29,5x10xh22	3,0
C Supporto singolo destro o sinistro in ceramica per lavabo a colonna a parete. Kit di fissaggio incluso (vedi cod. ACS40 e ACS61). *Single ceramic support left or right for column Washbasin back to wall. Fixing kit included (see code ACS40 and ACS61).*				
bianco lucido *white shiny*	GLSCBW 000		10x49xh88,5	27,0
colorato *colored*	GLSCBW XXX		10x49xh88,5	27,0

Glass

	cod.	eur €	cm.	kg.
Kit di fissaggio con chiave lunga per bloccaggio lavabo Box (vedi cod. GLLACCBW, GLLACCBWLC). *Fixing kit with long screwdriver to fix Box Washbasins (see code GLLACCBW, GLLACCBWLC).*	**ACS41**			**0,3**
Kit viti di fissaggio per lavabi Box (vedi cod. GLLACOL60BW - 80BW-120BW, GLLACCBW, GLLAME60 - 80 - 120). *Fixing screws kit for Box Washbasins (see code GLLACOL60BW - 80BW - 120BW, GLLACCBW, GLLAME60 - 80 120).*	**ACS61**			**0,2**
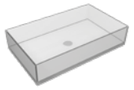 G A/C Bacino in vetro cm 60. Trattamento anticalcare per vetro incluso. Float in glass cm 60. *Glass antilimestone treatment included.*	**GLLA60**		**60x35,5**	**14,0**
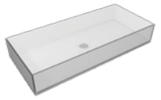 G A/C Bacino in vetro cm 80. Trattamento anticalcare per vetro incluso. Float in glass cm 80. *Glass antilimestone treatment included.*	**GLLA80**		**80x35,5**	**17,0**
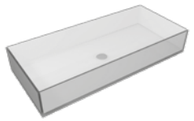 G A/C Bacino in vetro cm 120. Trattamento anticalcare per vetro incluso. Float in glass cm 120. *Glass antilimestone treatment included.*	**GLLA120**		**120x35,5**	**22,5**

Glass

LAVABO SU MENSOLE 60
WASHBASIN ON SHELVES 60

C G A/C

Lavabo appoggio o sospeso cm 60 **in vetro** su coppia di mensole in ceramica**.** Viti e kit di fissaggio a parete (vedi cod. ACS61 e ACS42) e trattamento anticalcare inclusi.

*Countertop or wall hung Washbasin cm 60 **in glass** on ceramic shelves. Screws, fixing kit to the wall (see code ACS61 and ACS42) and antilimestone treatment included.*

	cod.	eur €	cm.	kg.
ceramica bianco lucido *white shiny ceramic*	**GLLAME60 000**		**60x49**	**30,0**
colorato *colored*	**GLLAME60 XXX**		**60x49**	**30,0**

LAVABO SU MENSOLE 80
WASHBASIN ON SHELVES 80

C G A/C

Lavabo appoggio o sospeso cm 80 **in vetro** su coppia di mensole in ceramica**.** Viti e kit di fissaggio a parete (vedi cod. ACS61 e ACS42) e trattamento anticalcare inclusi.

*Countertop or wall hung Washbasin cm 80 **in glass** on ceramic shelves. Screws, fixing kit to the wall (see code ACS61 and ACS42) and antilimestone treatment included.*

	cod.	eur €	cm.	kg.
ceramica bianco lucido *white shiny ceramic*	**GLLAME80 000**		**80x49**	**33,0**
colorato *colored*	**GLLAME80 XXX**		**80x49**	**33,0**

LAVABO SU MENSOLE 120
WASHBASIN ON SHELVES 120

C G A/C

Lavabo appoggio o sospeso cm 120 **in vetro** su coppia di mensole in ceramica**.** Viti e kit di fissaggio a parete (vedi cod. ACS61 e ACS42) e trattamento anticalcare inclusi.

*Countertop or wall hung Washbasin cm 120 **in glass** on ceramic shelves. Screws, fixing kit to the wall (see code ACS61 and ACS42) and antilimestone treatment included.*

	cod.	eur €	cm.	kg.
ceramica bianco lucido *white shiny ceramic*	**GLLAME120 000**		**120x49**	**38,5**
colorato *colored*	**GLLAME120 XXX**		**120x49**	**38,5**

ACCESSORI _ *ACCESSORIES*

	cod.	eur €	cm.	kg.
Piletta Click-clack tonda senza troppopieno 1” 1/4 h 30mm. *Round click-clack waste without overflow 1” 1/4 h 30mm.*	**PILTONSEN30**			**0,3**
Piletta Click-clack quadra senza troppopieno 1” 1/4 h 30mm. *Square click-clack waste without overflow 1” 1/4 h 30mm.*	**PILQUSEN30**			**0,3**
Piletta Click-clack ovale senza troppopieno 1” 1/4 h 30mm. *Oval click-clack waste without overflow 1” 1/4 h 30mm.*	**PILOVSEN30**			**0,3**

Glass

	cod.	eur €	cm.	kg.
Piletta click - clack tonda universale in ottone cromato per lavabi con e senza troppopieno completa di copripiletta in ceramica bianco lucido o colorata, specificare colore all'ordine. *Universal round click-clack waste in chrome-plated brass for washbasins with and without overflow complete with glossy white ceramic cover or coloured cover, please specify colour at order.*	**PILTONUNIAR 000** **PILTONUNIAR XXX**			**0,1**
Sifone tondo finitura cromo lucido per lavabo 1" 1/4. *Round Trap in shiny chrome finishing for Washbasin 1" 1/4.*	**SIFTON**			**0,5**
Sifone quadro finitura cromo lucido per lavabo 1" 1/4. *Square Trap in shiny chrome finishing for Washbasin 1" 1/4.*	**SIFQUAD**			**0,8**
Sifone tondo compatto H mm 70, finitura cromo lucido per lavabo 1 " 1/4. *Short round Trap H mm 70, in shiny chrome finishing for Washbasin 1" 1/4.*	**SIFCO**			**1,0**
Sifone per lavabo scarico a pavimento 1" 1/4. *Trap for Washbasin floor discharge 1" 1/4.*	**SIF300**			**1,0**
C Supporto in ceramica cm 29,5x10xh22 per rubinetteria monoforo (tre fori su richiesta). Viti di fissaggio a parete incluse (vedi cod. ACS60). *Ceramic support cm 29,5x10xh22 for tap fittings one hole (three holes on request). Fixing screws to the wall included (see code ACS60).* bianco lucido *white shiny*	**GLSURU 000**		**29,5x10xh22**	**3,0**
colorato *colored*	**GLSURU XXX**		**29,5x10xh22**	**3,0**
C Mensola di supporto singola in ceramica per lavabi da appoggio o sospesi Glass (vedi cod. GLLAME60 - 80 - 120). Vite e kit di fissaggio inclusi (vedi cod. ACS42 e ACS61) *Single ceramic shelf for countertop or wall hung Washbasin Glass (see code GLLAME60 - 80 - 120). Screw and fixing kit included (see code ACS42 and ACS61).* bianco lucido *white shiny*	**GLME 000**		**10x49**	**8,0**
colorato *colored*	**GLME XXX**		**10x49**	**8,0**
Kit di fissaggio con chiave lunga per bloccaggio lavabi su mensole Box (vedi cod. BXLAME60-80-120). Fixing kit with long screwdriver to fix wall-hung Washbasins on shelves Box (*see code BXLAME60-80-120).*	**ACS42**			**0,3**
Kit viti di fissaggio per lavabi Box sospesi (vedi cod. BXLAME60 - 80 - 120). *Fixing screws kit for wall-hung Box Washbasins (see code BXLAME60 - 80 120).*	**ACS61**			**0,2**

Lavabi

EALAVOV55

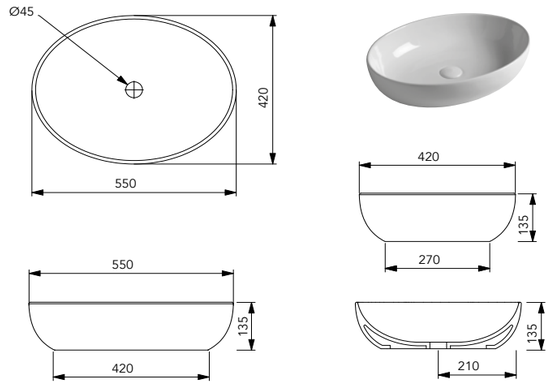

EALAVRE60

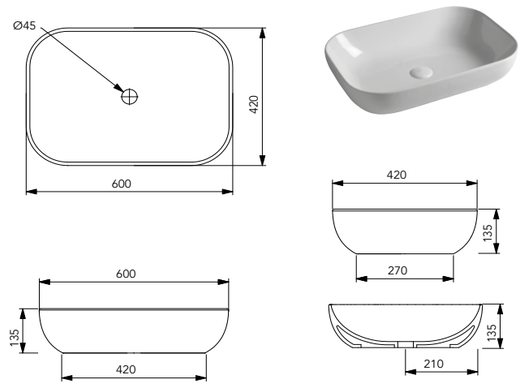

EALAVRO45

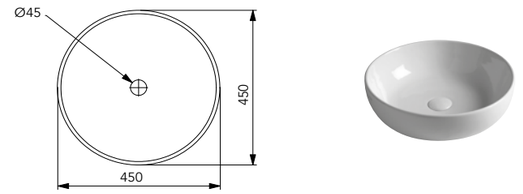

EALAVQU45

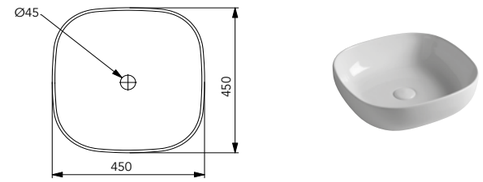

EALAV60TP

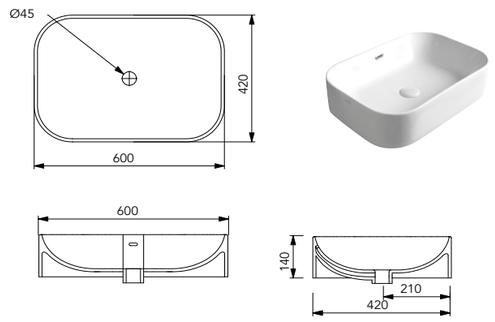

*** Le misure indicate possono variare dello 0,6% circa per usura stampi e per variazioni delle caratteristiche tecniche delle materia prime**

**** The indicated sizes could have a variation of about 0,6% due to the usure of mould and variations in the raw materials***

Tecniche Lavabi *Measurements Washbasin*

GSG CERAMIC DESIGN

LKLAVFSBF45

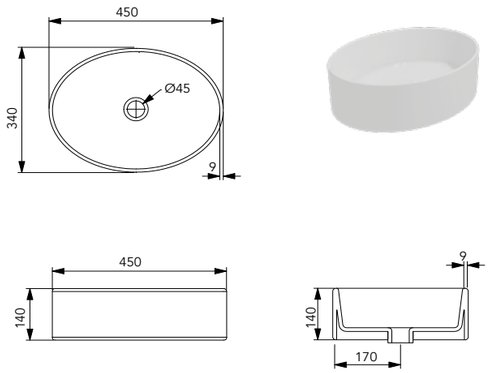

LKLAVFSBF60

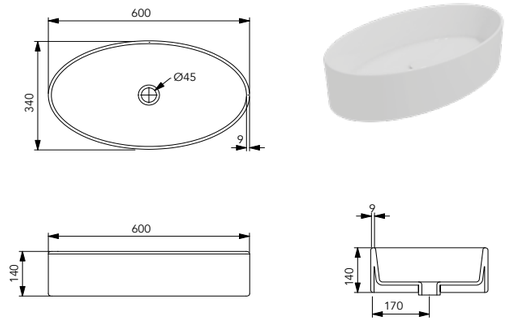

LKLAVFSBF80

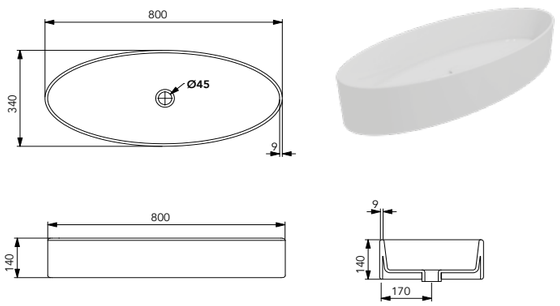

LKCOLFS

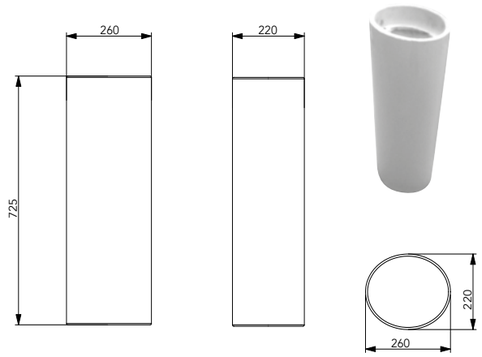

* Le misure indicate possono variare dello 0,6% circa per usura stampi e per variazioni delle caratteristiche tecniche delle materia prime

** The indicated sizes could have a variation of about 0,6% due to the usure of mould and variations in the raw materials*

GSG CERAMIC DESIGN

BRLAV60

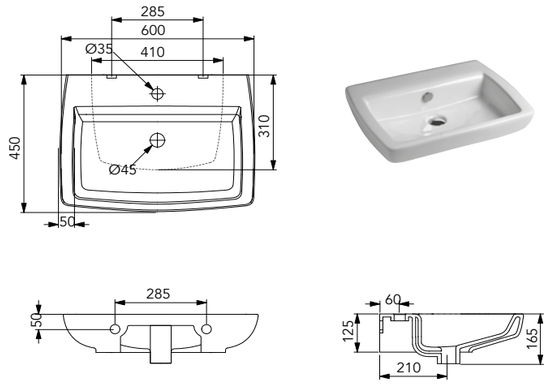

BRLAV80

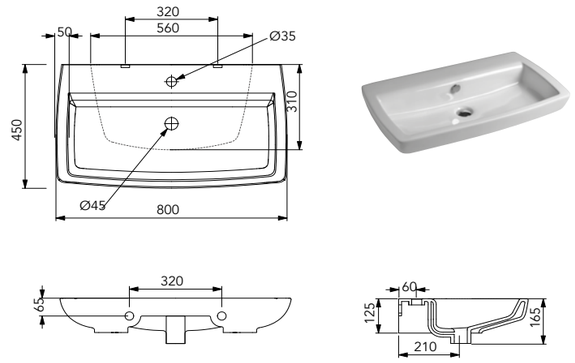

BRLAV105

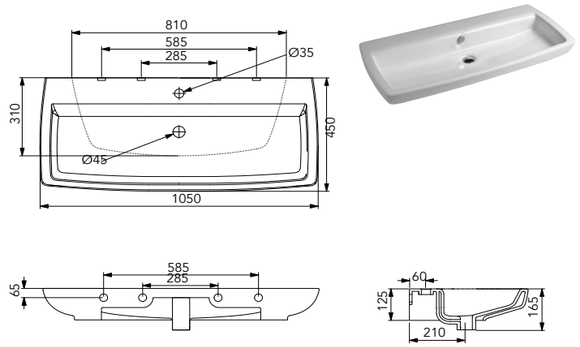

* Le misure indicate possono variare dello 0,6% circa per usura stampi e per variazioni delle caratteristiche tecniche delle materia prime

** The indicated sizes could have a variation of about 0,6% due to the usure of mould and variations in the raw materials*

Lavabi

GSG CERAMIC DESIGN

FLLAVFSQU42

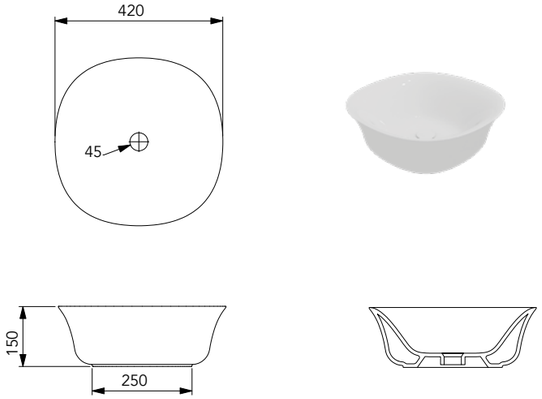

FLLAVFSRO42

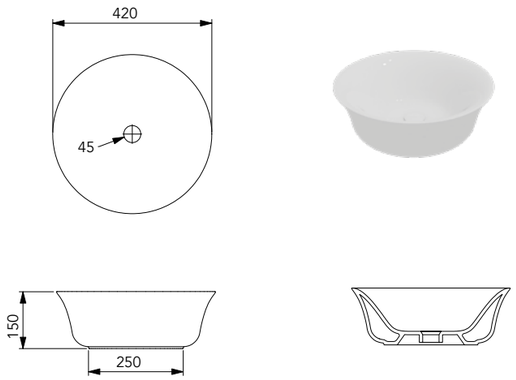

FLLAVFS50

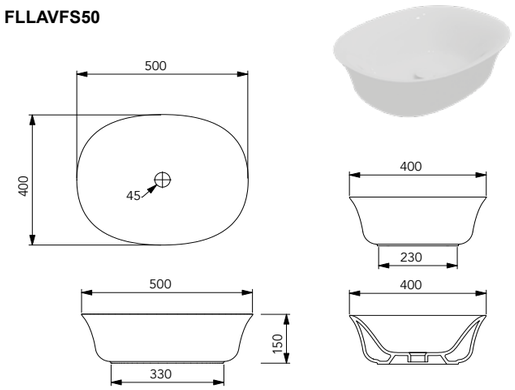

FLLAVFS60

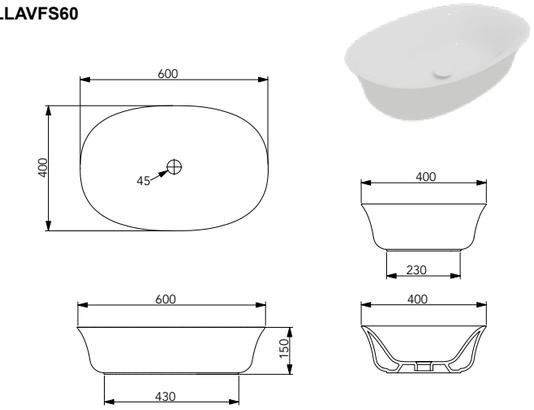

*** Le misure indicate possono variare dello 0,6% circa per usura stampi e per variazioni delle caratteristiche tecniche delle materia prime**

**** The indicated sizes could have a variation of about 0,6% due to the usure of mould and variations in the raw materials***

Lavabi

GSG CERAMIC DESIGN

ZELAVFS50

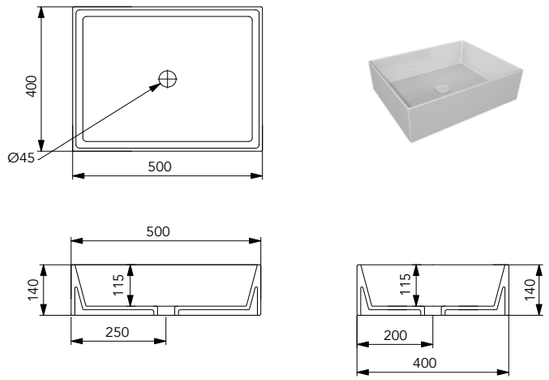

ZELAVFS60

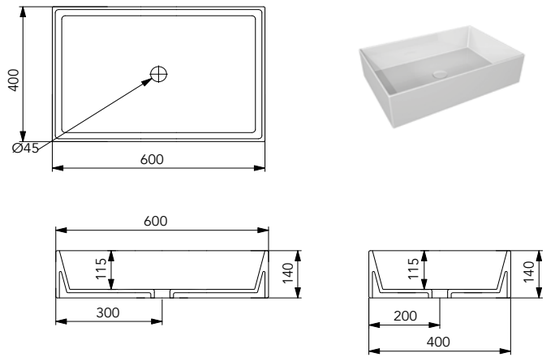

ZELAVFS80

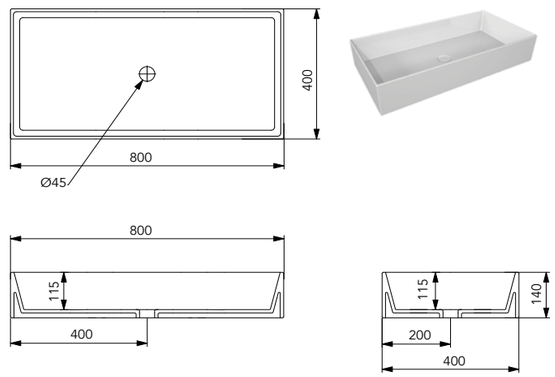

ZELAVFS100

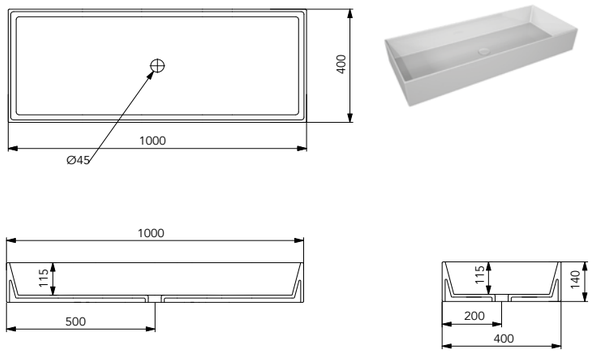

*** Le misure indicate possono variare dello 0,6% circa per usura stampi e per variazioni delle caratteristiche tecniche delle materia prime**

**** The indicated sizes could have a variation of about 0,6% due to the usure of mould and variations in the raw materials***

Lavabi

GSG CERAMIC DESIGN

BXLA31

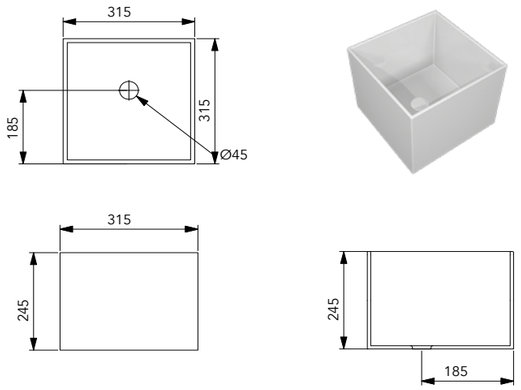

BXLA33

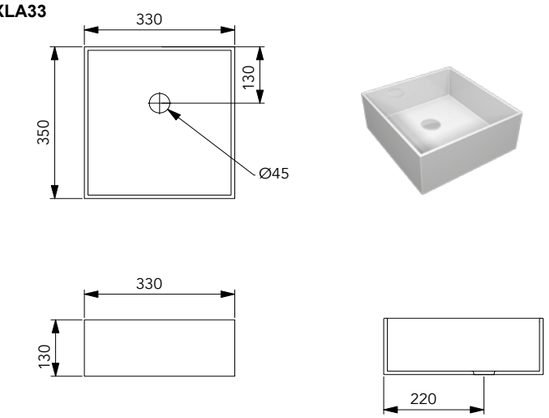

BXLA60

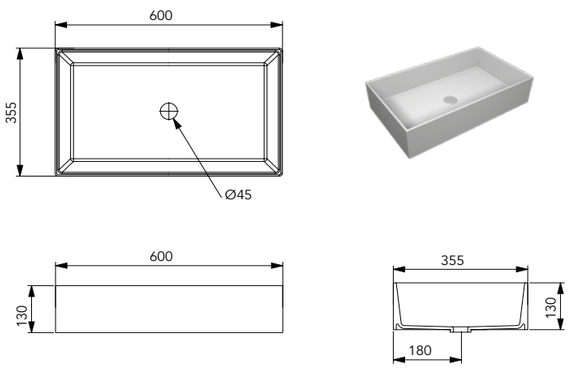

BXLA80

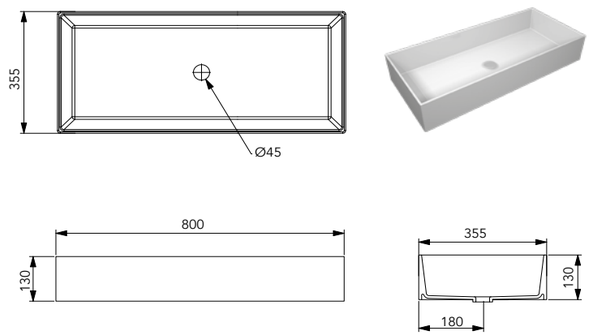

BXSCFS/BXSCBW

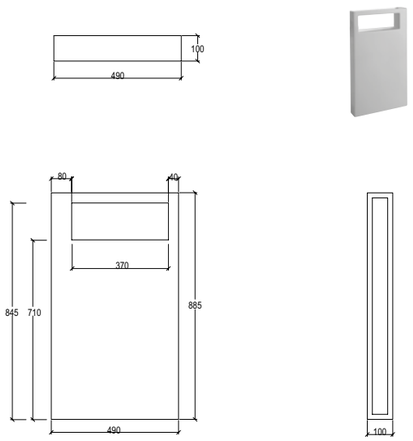

BXME

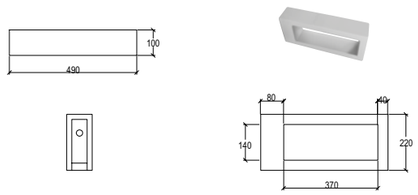

BXSURU

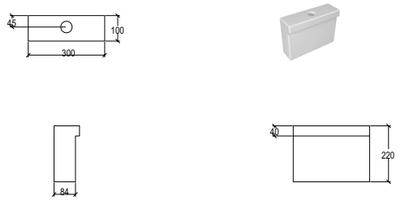

Lavabi

GSG CERAMIC DESIGN

GLLA31

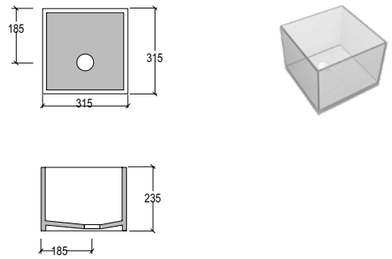

GLLA33

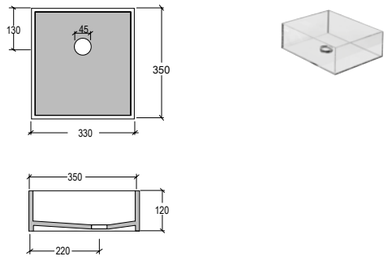

GLLA60

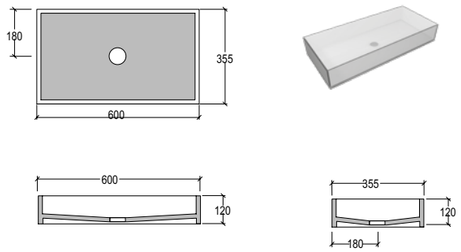

GLLA80

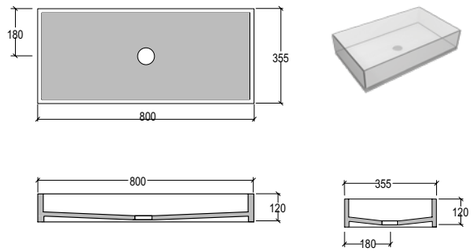

GLLA120

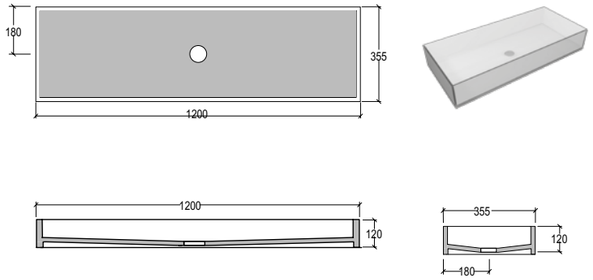

GLME

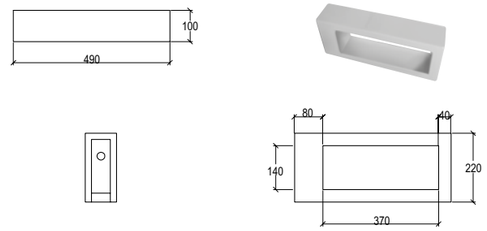

GLSCFS/BXSCBW

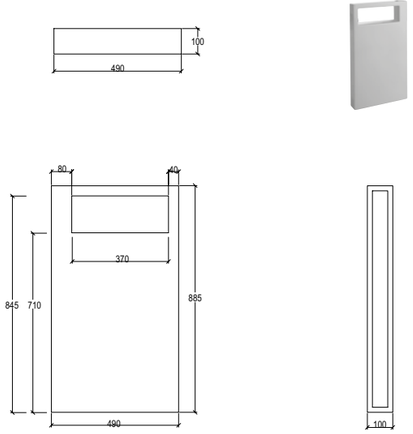

GLSURU

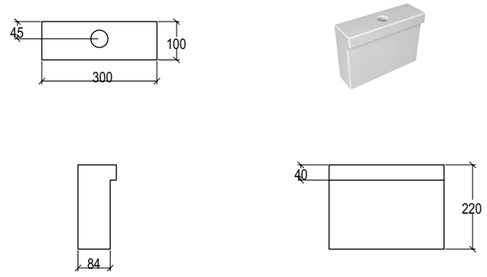

GSG CERAMIC DESIGN

RILAV

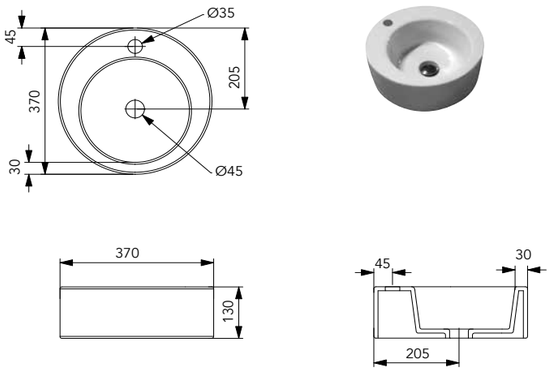

SQULAV

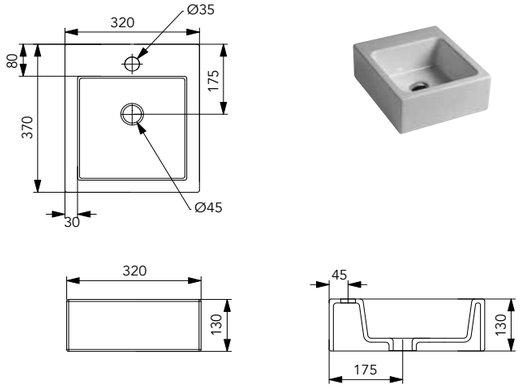

TOLAV90

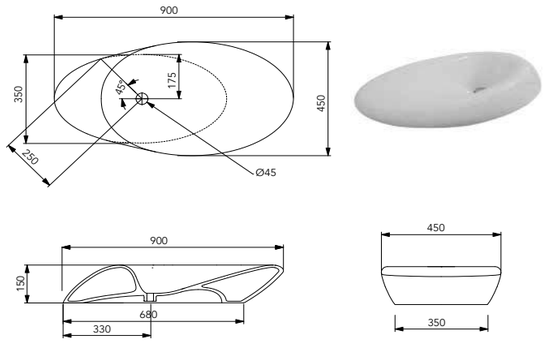

LAFLY

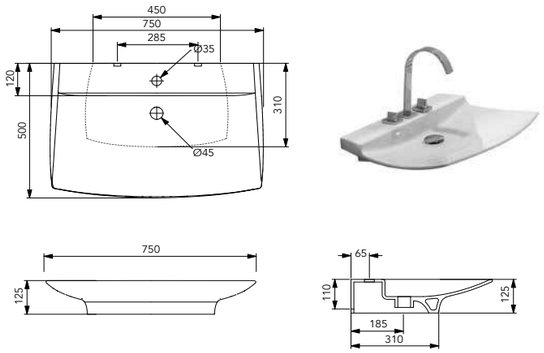

TILAVFS65

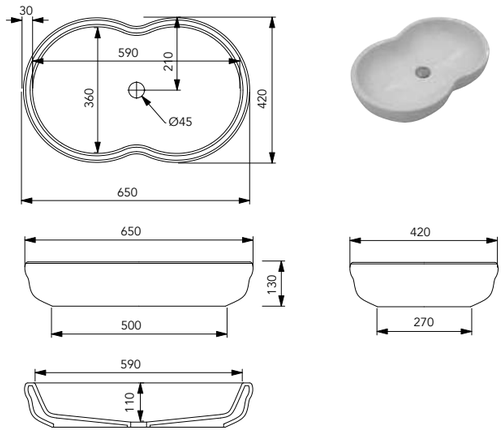

*** Le misure indicate possono variare dello 0,6% circa per usura stampi e per variazioni delle caratteristiche tecniche delle materia prime**

**** The indicated sizes could have a variation of about 0,6% due to the usure of mould and variations in the raw materials***

GSG CERAMIC DESIGN

LKLAVBW45

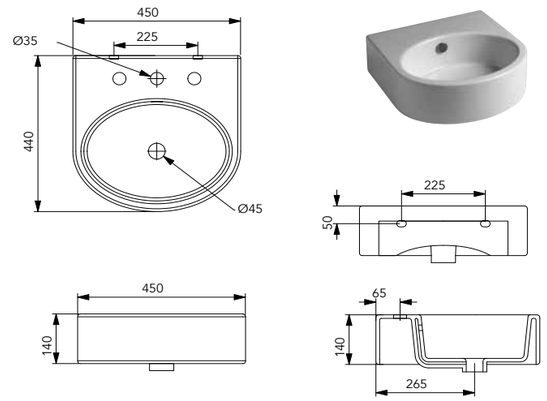

LKLAVBW60

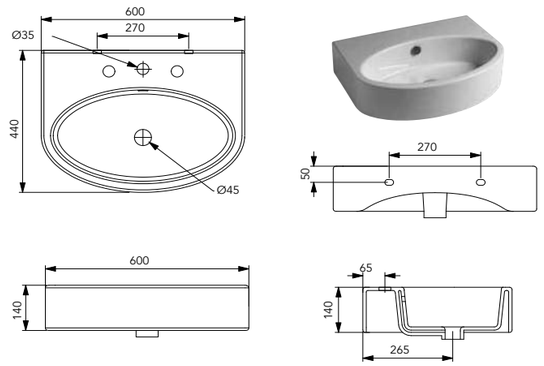

LKLAVBW80

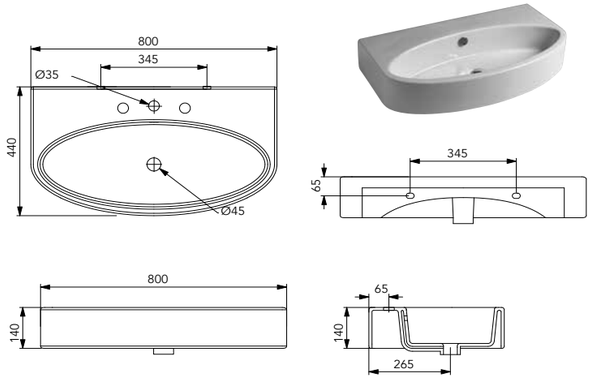

LKCOLBW

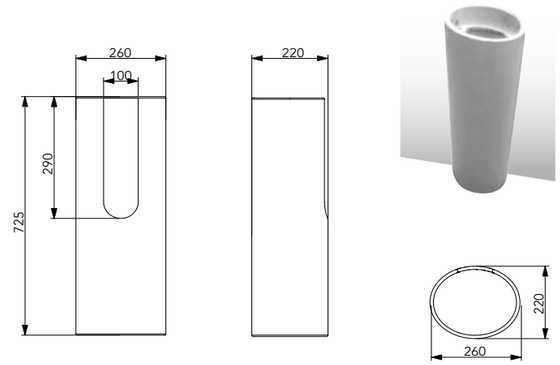

*** Le misure indicate possono variare dello 0,6% circa per usura stampi e per variazioni delle caratteristiche tecniche delle materia prime**

**** The indicated sizes could have a variation of about 0,6% due to the usure of mould and variations in the raw materials***

FLLAVBW65

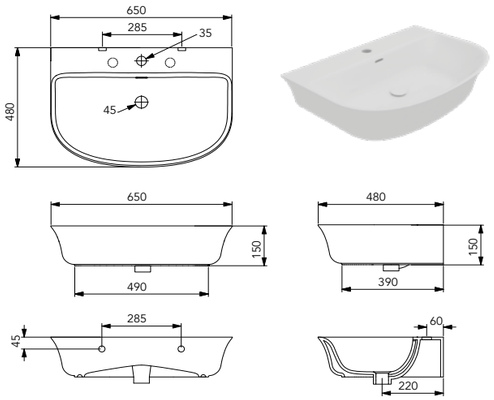

FLLAVBW80

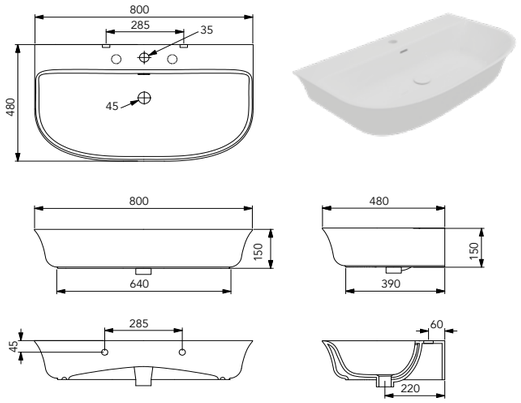

TOLAV47

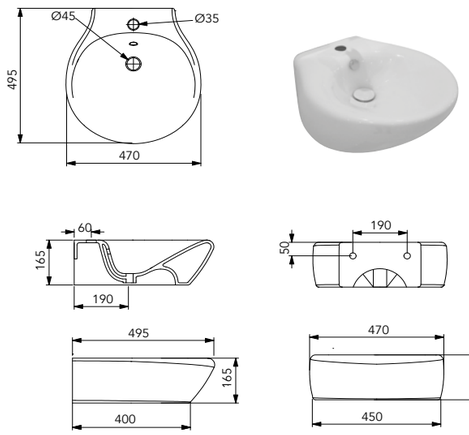

TOLAV70

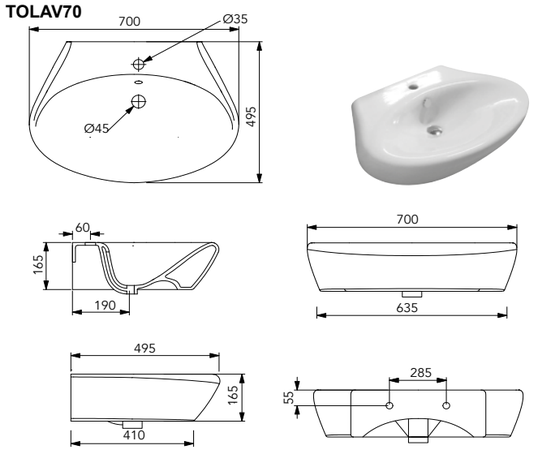

ZELAVBW50

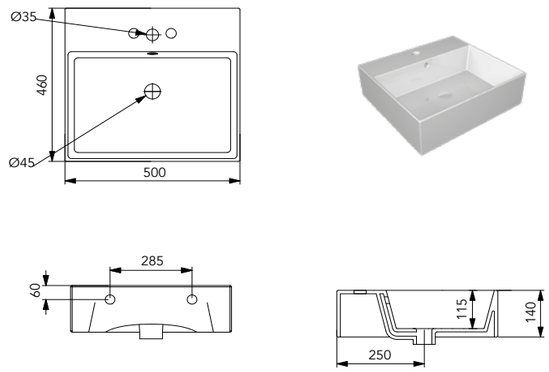

ZELAVBW60

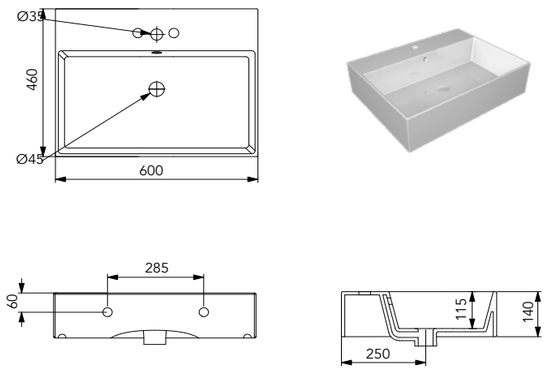

ZELAVBW80

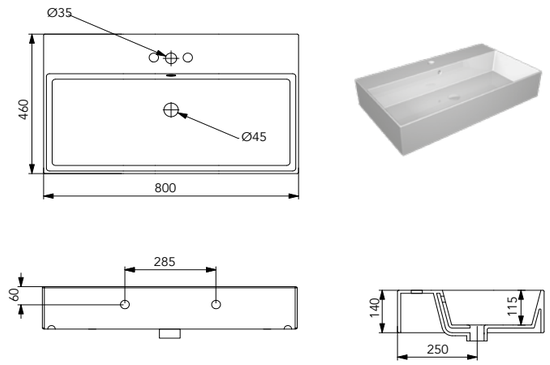

ZELAVBW102

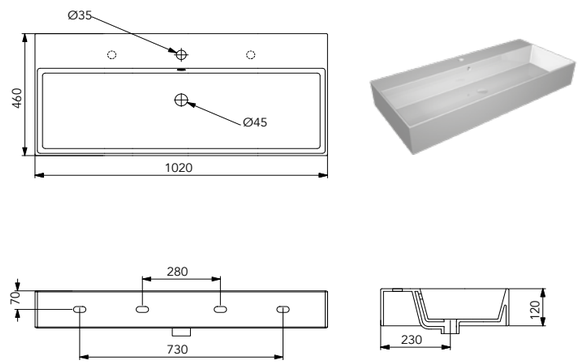

QULAV60

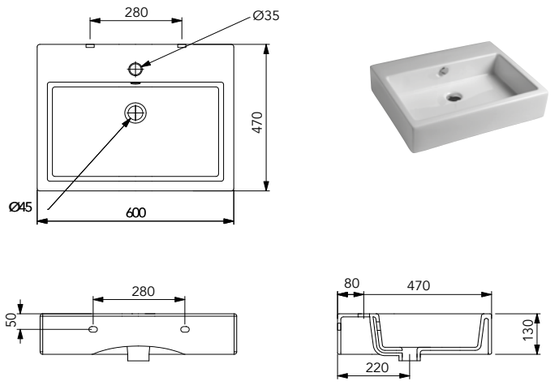

QULAV80

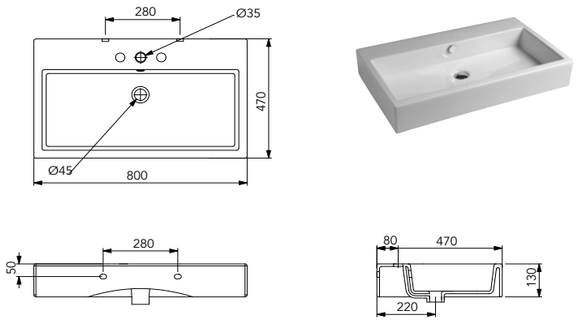

DULAV

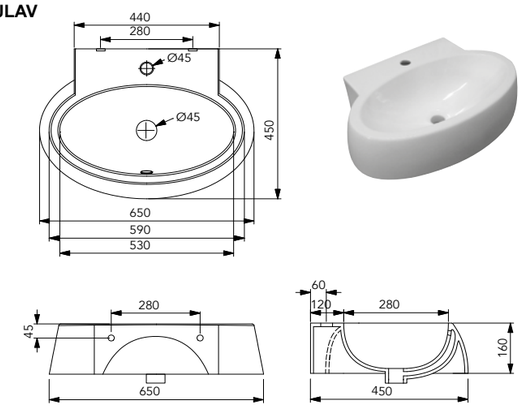

*** Le misure indicate possono variare dello 0,6% circa per usura stampi e per variazioni delle caratteristiche tecniche delle materia prime**

**** The indicated sizes could have a variation of about 0,6% due to the usure of mould and variations in the raw materials***

TILAVSP

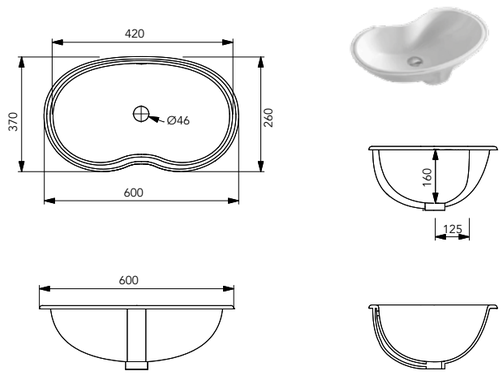

TILAV75

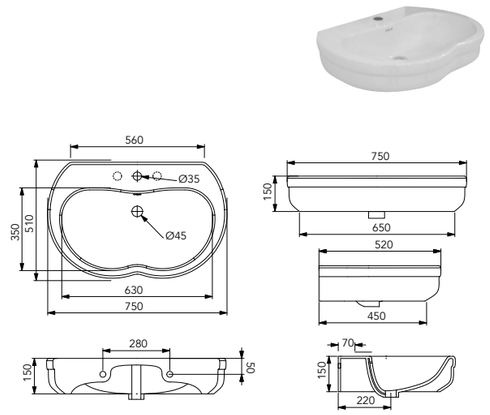

TILAV95

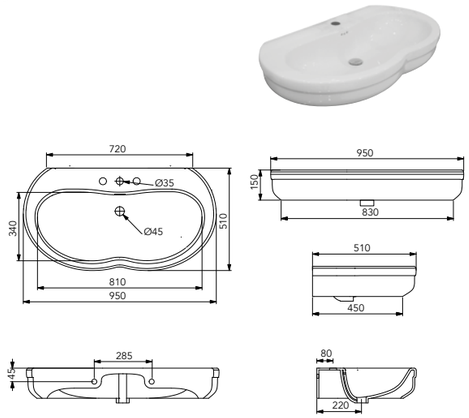

TICON105

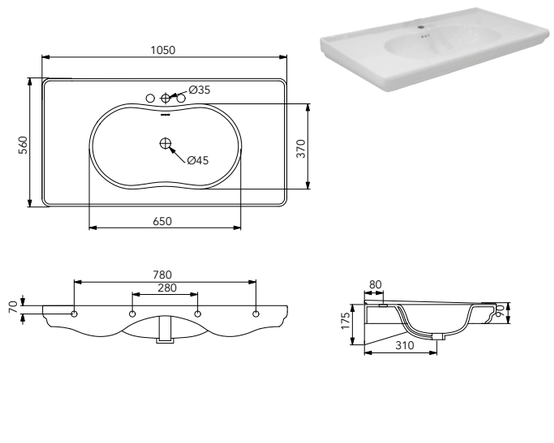

*** Le misure indicate possono variare dello 0,6% circa per usura stampi e per variazioni delle caratteristiche tecniche delle materia prime**

**** The indicated sizes could have a variation of about 0,6% due to the usure of mould and variations in the raw materials***

GSG CERAMIC DESIGN

TICOL

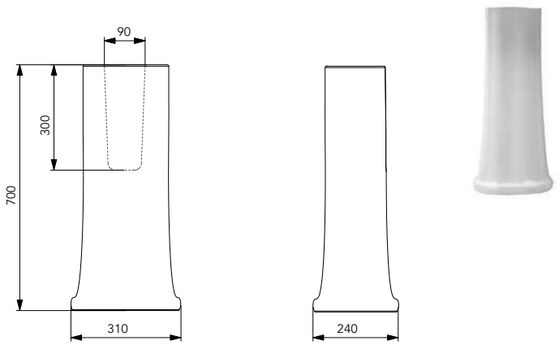

TIGAQU

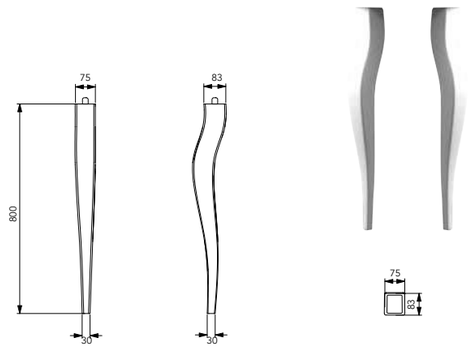

TISTME

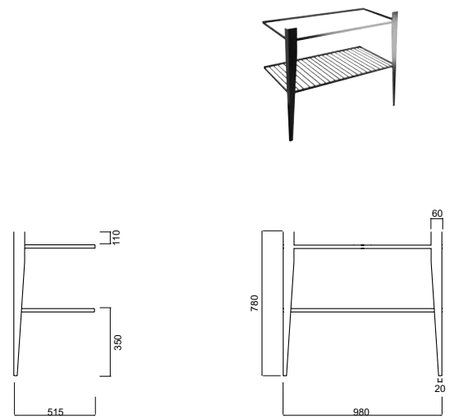

TIMO94

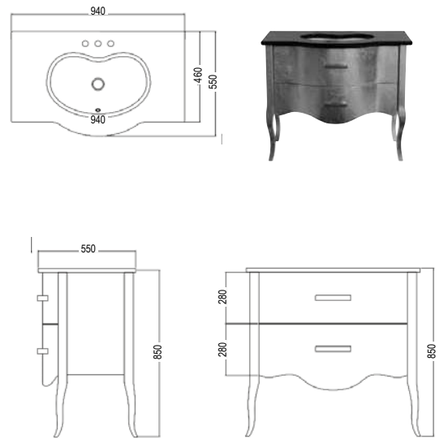

TICASS80

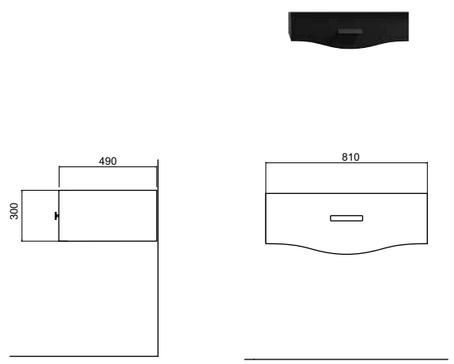

TITA105

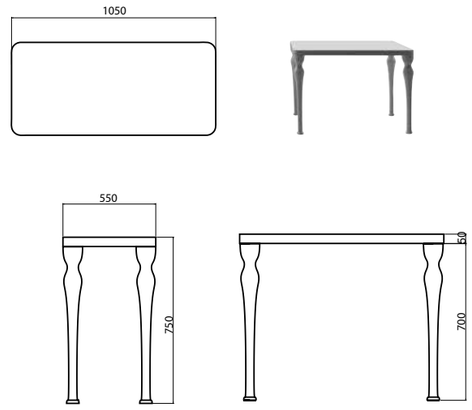

*** Le misure indicate possono variare dello 0,6% circa per usura stampi e per variazioni delle caratteristiche tecniche delle materia prime**

** The indicated sizes could have a variation of about 0,6% due to the usure of mould and variations in the raw materials*

GSG CERAMIC DESIGN

LAZO42

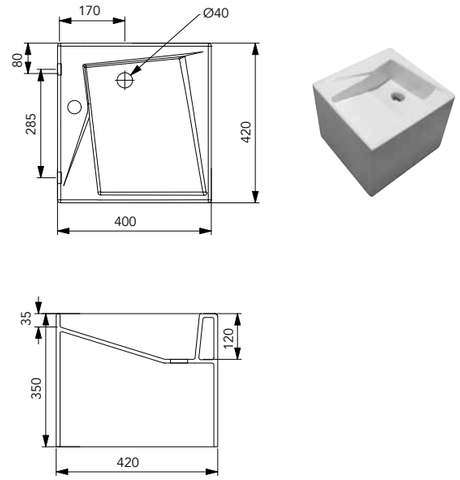

LAOZ65

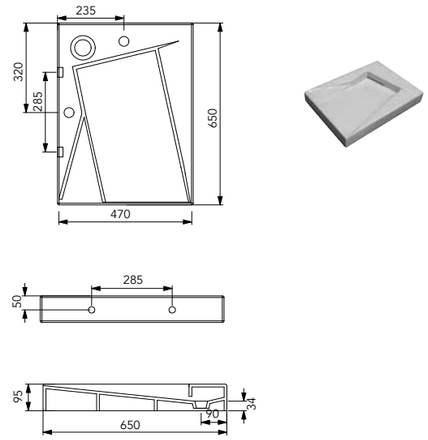

LAOZSX

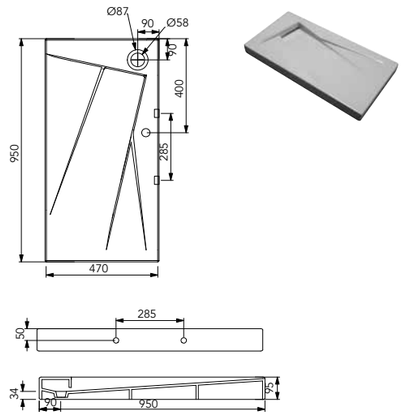

LAOZ

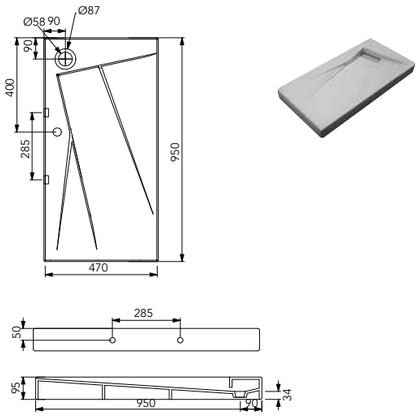

MOFEROZ

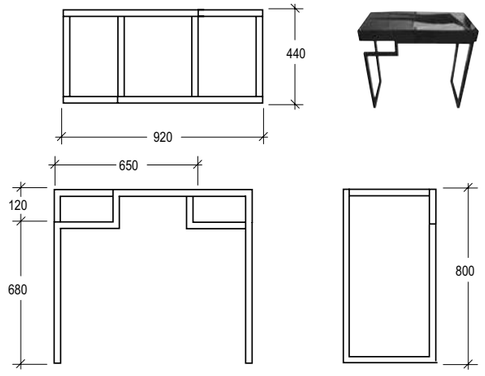

*** Le misure indicate possono variare dello 0,6% circa per usura stampi e per variazioni delle caratteristiche tecniche delle materia prime**

** The indicated sizes could have a variation of about 0,6% due to the usure of mould and variations in the raw materials*

Lavabi

LAOZCOLFS

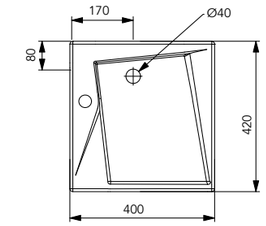

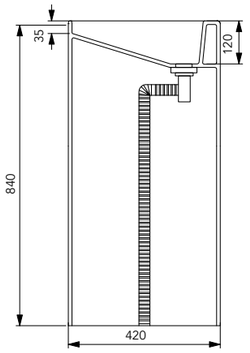

LAOZCOLBW

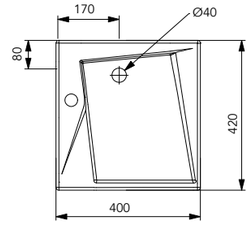

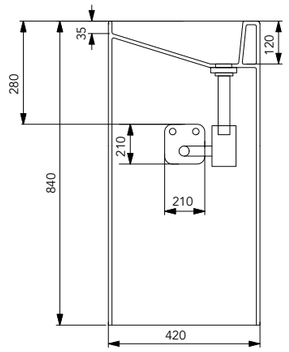

*** Le misure indicate possono variare dello 0,6% circa per usura stampi e per variazioni delle caratteristiche tecniche delle materia prime**

**** The indicated sizes could have a variation of about 0,6% due to the usure of mould and variations in the raw materials***

Rubinetteria in ceramica

Ceramic taps fittings

RUBINETTERIA
TAP FITTINGS

	cod.	eur €	cm.	kg.
C Bocca di erogazione in ceramica per lavabo e bidet con attacco 1/2". *Washbasin and bidet spout in ceramic with 1/2" connection.*				
bianco lucido *white shiny*	**BOCERCE 000**		**10,5x20,5**	**1,1**
colorato *colored*	**BOCERCE XXX**		**10,5x20,5**	**1,1**
C Miscelatore Joystick ad incasso per lavabo e bidet con anello in ceramica ed attacco da 1/2" ad una uscita. *Built in Washbasin and bidet mixer with ceramic ring and one exit and 1/2" connection.*				
bianco lucido *white shiny*	**MIJOINC 000**		**Ø9**	**1,4**
colorato *colored*	**MIJOINC XXX**		**Ø9**	**1,4**
C Bocca di erogazione in ceramica per vasca con attacco 1/2". *Batthub spout in ceramic with 1/2" connection.*				
bianco lucido *white shiny*	**BOCERCEVA 000**		**19,5x27**	**3,4**
colorato *colored*	**BOCERCEVA XXX**		**19,5x27**	**3,4**
C Miscelatore Joystick ad incasso per vasca con anello in ceramica ed attacco da 1/2" ad una uscita. *Built in bathtub mixer with ceramic ring and one exit and 1/2" connection.*				
bianco lucido *white shiny*	**MIJOINC 000**		**Ø9**	**1,4**
colorato *colored*	**MIJOINC XXX**		**Ø9**	**1,4**
C Deviatore a 2 vie con anello in ceramica ed attacchi da 1/2". *Two ways diverter with ceramic ring and 1/2" connections.*				
bianco lucido *white shiny*	**DEVCE2V 000**		**Ø7**	**1,0**
colorato *colored*	**DEVCE2VXXX**		**Ø7**	**1,0**
C Supporto per doccia e presa acqua, con anello in ceramica ed attacco da 1/2". Doccetta con dispositivo con getto anti-calcare e flessibile cm 150, con attacco da 1/2" conico. *Shower Hook with with ceramic ring and 1/2" connection water inthake. Handshower with antilimestone jet and flexible hose cm 150 with conic 1/2" connection.*				
bianco lucido *white shiny*	**DOFLESUCE 000**			**1,5**
colorato *colored*	**DOFLESUCE XXX**			**1,5**

Mobili in legno

Wooden furniture

Mole

GSG CERAMIC DESIGN

System

Confort

GSG CERAMIC DESIGN

Mood

Cube

Top Class

MOBILE MOLE 80
FURNITURE MOLE80

Mobile sospeso in legno cm. 80x46xh50 con 2 cassetti disponibile nelle finiture Bianco, Rovere grigio, Cipria, Cemento, Bianco antico, Noce.

Suspended furniture cm. 80x46xh50 with 2 drawer , available in white, grey oak, Cipria, Cement, Antique white and Walnut.

Bianco *white* | Rovere grigio *grey oak* | Cipria *Cipria* | Cemento *Cement* | Bianco antico *Antique white* | Noce *Walnut*

cod.	eur €	cm.	kg.
MOLE80FR		80x46xh50	

MOBILE MOLE 100
FURNITURE MOLE100

Mobile sospeso in legno cm. 100x46xh50 con 2 cassetti disponibile nelle finiture Bianco, Rovere grigio, Cipria, Cemento, Bianco antico, Noce.

Suspended furniture cm. 100x46xh50 with 2 drawer , available in white, grey oak, Cipria, Cement, Antique white and Walnut.

Bianco *white* | Rovere grigio *grey oak* | Cipria *Cipria* | Cemento *Cement* | Bianco antico *Antique white* | Noce *Walnut*

cod.	eur €	cm.	kg.
MOLE100FR		100x46xh50	

COLONNA
COLUMN

Colonna in legno cm. 160hx35x32p disponibile nelle finiture Bianco, Rovere grigio, Cipria, Cemento, Bianco antico, Noce.

Wooden column cm.160hx35x32p. Available in white, grey oak, Cipria, Cement, Antique white and Walnut.

Bianco *white* | Rovere grigio *grey oak* | Cipria *Cipria* | Cemento *Cement* | Bianco antico *Antique white* | Noce *Walnut*

cod.	eur €	cm.	kg.
COLFR		35x32xh160	

MOBILE SYSTEM 60
FURNITURE SYSTEM 60

Mobile sospeso System in finitura legno cm. 60x50xh63,5 completo di frontale, top e ripiano (lavabo non incluso).

Suspended furniture System in wood cm. 60x50xh63,5 complete of frontal panel, top and shelf (washbasin not included.

Rovere Lu | Olmo | Larice | Bianco | Bianco verticale | Rovere Ad

cod.	eur €	cm.	kg.
MOSY60LE		60x50x63,5	

MOBILE SYSTEM 88
FURNITURE SYSTEM 88

Mobile System in finitura legno cm. 88x50xh75 completo di frontale, top e ripiano (lavabo non incluso).

Furniture System in wood cm. 88x50xh75 complete of frontal panel, top and shelf (washbasin not included.

Rovere Lu | Olmo | Larice | Bianco | Bianco verticale | Rovere Ad

cod.	eur €	cm.	kg.
MOSY88LE		88x50xh75	

MOBILE SYSTEM 120
FURNITURE SYSTEM 120

Mobile System in finitura legno cm. 120x50x73 completo di piano, cassetto, vani a giorno (lavabo non incluso).

Furniture System in wood cm. 120x50xh73 complete of top, drawers and open shelves (washbasin not included.

Rovere Lu | Olmo | Larice | Bianco | Bianco verticale | Rovere Ad

cod.	eur €	cm.	kg.
MOSY120LE		120x50x73	

PENSILE SYSTEM
SYSTEM SUSPENDED CABINET

Pensile System verticale finitura in legno cm. 35x20xH70

Suspende cabinet System in wood finishing cm. 35x20xH70

Rovere Lu | Olmo | Larice | Bianco | Bianco verticale | Rovere Ad

cod.	eur €	cm.	kg.
PESY35LE		35x20xH70	

SPECCHIERA SYSTEM 60
SYSTEM MIRROR 60

	cod.	eur €	cm.	kg.
Specchiera System cm. 60x70 con telaio nero. *System mirror cm. 60x70 with black frame.*	**SPSY60X70**		**60x70**	

SPECCHIERA SYSTEM 85
SYSTEM MIRROR 85

Specchiera System cm. 85x70 con telaio nero. *System mirror cm. 85x70 with black frame.*	**SPSY85X70**		**85x70**	

MOBILE CONFORT
FURNITURE CONFORT

Mensola Confort cm. 100xP51xH17 in legno *Shelf Confort in wood finishing cm. 100xP51xH17*	**MECO100LE**		**100xP51xH17**	
Base cassetto Confort sospeso push pull cm. 44xP51xH36 laccato opaco. *Suspended drawers Confort push pull cm. 44xP51xH36 matt laquered.*	**CASSCO44LA**		**44xP51xH36**	

Rovere Lu · Olmo · Larice · Bianco · Bianco verticale · Rovere Ad

MOBILE 60
FURNITURE 60

	cod.	eur €	cm.	kg.
Mobile sospeso cm 60x47xh45 con apertura push a ribalta. Kit di fissaggio incluso. *Suspended Furniture cm 60x47xh45 with push opening. Fixing kit included.*	**MO60**		**60x47xh45**	**15,0**

MOBILE 80
FURNITURE 80

Mobile sospeso cm 80x47xh45 con apertura push a ribalta. Kit di fissaggio incluso. *Suspended Furniture cm 80x47xh45 with push opening. Fixing kit included.*	**MO80**		**80x47xh45**	**17,0**

MOBILE 95
FURNITURE 95

Mobile sospeso cm 95x47xh45 con apertura push a ribalta. Kit di fissaggio incluso. *Suspended Furniture cm 95x47xh45 with push opening. Fixing kit included.*	**MO95**		**95x47xh45**	**20,0**

PENSILE 40
SUSPENDED CABINET 40

Pensile sospeso cm 40x15xh40 con apertura push a ribalta. Kit di fissaggio incluso. *Suspended Cabinet cm 40x15xh40 with push opening. Fixing kit included.*	**PE40x40**		**40x15xh40**	**5,0**

PENSILE 40S
SUSPENDED CABINET 40S

Pensile sospeso cm 40x15xh40 con anta a specchio e apertura push a ribalta. Kit di fissaggio incluso. *Suspended Cabinet with mirror cm 40x15xh40 with push opening. Fixing kit included.*	**PE40x40S**		**40x15xh40**	**5,0**

PENSILE 60
SUSPENDED CABINET 60

Pensile sospeso cm 40x15xh60 con vano a giorno e apertura push a ribalta. Kit di fissaggio incluso. *Suspended Cabinet cm 40x15xh60 with open shelving and push opening. Fixing kit included.*	**PE40x60**		**40x15xh60**	**6,0**

Laccato Bianco *White Laquered* · **Rovere Sbiancato** *Light Oak* · **Laccato Grigio** *Grey Laquered* · **Rovere Wenge** *Wenge Oak* · **Foglia Argento** *Silver* · **Foglia Oro** *Gold* · **Bianco Lucido** *White Shiny* · **Nero Lucido** *Black Shiny*

	cod.	eur €	cm.	kg.
PENSILE 60S ***SUSPENDED CABINET 60S*** Pensile sospeso cm 40x15xh60 con anta a specchio,vano a giorno e apertura push a ribalta. Kit di fissaggio incluso. *Suspended Cabinet with mirror cm 40x15xh60 with open shelving and push opening. Fixing kit included.*	**PE40x60S**		**40x15xh60**	**6,0**
PENSILE 60GS ***SUSPENDED CABINET 60GS*** Pensile sospeso cm 40x15xh60 con vano a giorno a specchio e apertura push a ribalta. Kit di fissaggio incluso. *Suspended Cabinet cm 40x15xh60 with mirrored open shelving and push opening. Fixing kit included.*	**PE40X60GS**		**40x15xh60**	**6,0**
TOP 250 ***TOP 250*** Piano sospeso cm 250x47xh10. Staffe di fissaggio incluse (vedi cod. ACS30). *Top cm 250x47xh10. Fixing Brackets included (see code ACS30).*	**TOP250**		**250x47xh10**	**19,0**
TOP 250 CON CASSETTO ***TOP 250 WITH DRAWER*** Piano sospeso destro o sinistro cm 250x47xh10/20 con cassetto da cm 155xh20. Staffe di fissaggio incluse (vedi cod. ACS30). *Top Left or Right cm 250x47xh10/20 with drawer cm 155xh20. Fixing Brackets included (see code ACS30).*	**TOP250CA155**		**250x47 xh10/20**	**24,5**
TOP 245 CON CASSETTO ***TOP 245 WITH DRAWER*** Piano sospeso destro o sinistro cm 245x47xh10/20 con cassetto centrale da cm 55xh20. Staffe di fissaggio incluse (vedi cod. ACS30). *Top Left or Right cm 245x47xh10/20 with central drawer cm 55xh20. Fixing Brackets included (see code ACS30).*	**TOP245CA55**		**245x47 xh10/20**	**18,0**
TOP 195 CON CASSETTO ***TOP 195 WITH DRAWER*** Piano sospeso destro o sinistro cm 195x47xh10/20 con cassetto da cm 100xh20. Staffe di fissaggio incluse (vedi cod. ACS30). *Top Left or Right cm 195x47xh10/20 with drawer cm 100xh20. Fixing Brackets included (see code ACS30).*	**TOP195CA100**		**195x47 xh10/20**	**19,0**
TOP 150 ***TOP 150*** Piano sospeso cm 150x47xh10 Staffe di fissaggio incluse (vedi cod. ACS30). *Top cm 150x47xh10. Fixing Brackets included (see code ACS30).*	**TOP150**		**150x47xh10**	**13,0**

Laccato Bianco *White Laquered* · Rovere Sbiancato *Light Oak* · Laccato Grigio *Grey Laquered* · Rovere Wenge *Wenge Oak* · Foglia Argento *Silver* · Foglia Oro *Gold* · Bianco Lucido *White Shiny* · Nero Lucido *Black Shiny*

GSG CERAMIC DESIGN

	cod.	eur €	cm.	kg.
TOP 150 CON CASSETTO ***TOP 150 WITH DRAWER*** Piano sospeso destro o sinistro cm 150x47xh10/20 con cassetto da cm 55xh20. Staffe di fissaggio incluse (vedi cod. ACS30). *Top Left or Right cm 150x47xh10/20 with drawer cm 55xh20. Fixing Brackets included (see code ACS30).*	**TOP150CA55**		**150x47 xh10/20**	**12,5**
TOP 95 ***TOP 95*** Piano sospeso cm 95x47xh10. Staffe di fissaggio incluse (vedi cod. ACS30). *Top cm 95x47xh10. Fixing Brackets included (see code ACS30).*	**TOP95SA**		**95x47xh10**	**8,0**
CASSETTO 155 ***DRAWER 155*** Cassetto sospeso cm 155x47xh20. Staffe di fissaggio incluse (vedi cod. ACS30). *Wall hung drawer cm 155x47xh20. Fixing Brackets included (see code ACS30).*	**CASSCM155**		**155x47xh20**	**16,5**
CASSETTO 100 ***DRAWER 100*** Cassetto sospeso cm 100x47xh20. Staffe di fissaggio incluse (vedi cod. ACS30). *Wall hung drawer cm 100x47xh20. Fixing Brackets included (see code ACS30).*	**CASSCM100**		**100x47xh20**	**11,5**
CASSETTO 55 ***DRAWER 55*** Cassetto sospeso cm 55x47xh20. Staffe di fissaggio incluse (vedi cod. ACS30). *Wall hung drawer cm 55x47xh20. Fixing Brackets included (see code ACS30).*	**CASSCM55**		**55x47xh20**	**4,5**
COLONNA 65 ***COLUMN 65*** Colonna cm 30x47xh65 a terra o sospesa con ripiano interno e apertura push destra o sinistra. Kit di fissaggio incluso. *Column cm 30x47xh65 to the floor or wall hung with one shelf inside and push opening, left or right. Fixing kit included.*	**COLH65**		**30x47 xh65**	**12,0**
COLONNA 73 ***COLUMN 73*** Colonna cm 30x47xh73 montata su ruote con apertura push destra o sinistra. *Column cm 30x47xh73 assembled on wheels with reversible push opening left or right.*	**COLH73RU**		**30x47xh73**	**13,0**
PANCA 175 ***BENCH 175*** Panca cm 175x50xh75. *Bench cm 175x50xh75.*	**PA175**		**175x50xh75**	**24,0**

GSG CERAMIC DESIGN

Laccato Bianco *White Laquered* · Rovere Sbiancato *Light Oak* · Laccato Grigio *Grey Laquered* · Rovere Wenge *Wenge Oak* · Foglia Argento *Silver* · Foglia Oro *Gold* · Bianco Lucido *White Shiny* · Nero Lucido *Black Shiny*

MOBILE MOOD
FURNITURE MOOD

Mobile Mood in legno cm. 100x48x55 completo di piano, due cassetti e vani a giorno. *Wooden Mood furniture cm. 100x48xh55 complete with top, two drawers and two open shelves.* Rovere Lu · Olmo · Larice · Bianco · Bianco verticale · Rovere Ad	**MOMO100LE**		**100x48x55**	

MOBILE CUBE
FURNITURE CUBE

	cod.	eur €	cm.	kg.
1) Mobile Cube sospeso in MDF finitura laccato opaco composto da: 1 cassetto centrale push cm. L87xP51xH36 laccato opaco Top ocritech cm. L157xP51xSP1 bianco 2 basi jolly L35xP49xH36 laccato opaco 2 piedini H50 bianchi. *Cube suspended furniture in MDF matt laquered composed of:* *1 central drawer push cm. L87xP51xH36 laquered matt* *Top in ocritech cm. L157xP51xSP1 white* *2 lateral box L35xP49xH36 laquered matt* *2 white metal feet H50* RAL Laccato Opaco Laquered matt Specificare nr. rif RAL all'ordine *Please specify RAL ref. at order*	**MOCU157LAOC**		**L157x50x86**	
2) Mobile Cube sospeso in Hidropan, finitura in legno composto da: 1 cassetto centrale push cm. L87xP51xH36 finitura legno Top ocritech cm. L157xP51xSP1 bianco 2 basi jolly L35xP49xH36 finitura legno 2 piedini H50 bianchi. *Cube suspended furniture in hidropan wood finishing composed of:* *1 central drawer push cm. L87xP51xH36 wood finishing* *Top in ocritech cm. L157xP51xSP1 white* *2 lateral box L35xP49xH36 wood finishing* *2 white metal feet H50* Rovere Lu · Olmo · Larice · Bianco · Bianco verticale · Rovere Ad	**MOCU157LEOC**			
3) Mobile Cube sospeso in MDF, finitura laccato opaco composto da: 1 cassetto centrale push cm. L87xP51xH36 laccato opaco Top in legno cm. L157xP51xSP1 2 basi jolly L35xP49xH36 laccato opaco 2 piedini H50 bianchi. *Cube suspended furniture in MDF matt laquered composed of:* *1 central drawer push cm. L87xP51xH36 laquered matt* *Top in wood cm. L157xP51xSP1* *2 lateral box L35xP49xH36 laquered matt* *2 white metal feet H50* RAL Laccato Opaco Laquered matt Rovere Lu · Olmo · Larice · Bianco · Bianco verticale · Rovere Ad	**MOCU157LALE**		**L157x50x86**	
4) Mobile Cube sospeso, in Hidropan finitura in legno composto da: 1 cassetto centrale push cm. L87xP51xH36 finitura legno Top in legno cm. L157xP51xSP1 2 basi jolly L35xP49xH36 finitura legno 2 piedini H50 bianchi. *Cube suspended furniture in Hidropan wood finishing composed of:* *1 central drawer push cm. L87xP51xH36 wood finishing* *Top in wood cm. L157xP51xSP1* *2 lateral box L35xP49xH36 wood finishing* *2 white metal feet H50* Rovere Lu · Olmo · Larice · Bianco · Bianco verticale · Rovere Ad	**MOCU157LELE**		**L157x50x86**	

	cod.	eur €	cm.	kg.
MOBILE TOP CLASS 150 ***FURNITURE TOP CLASS 150*** Mobile in legno cm. 150x50h50 con 4 cassetti (2 interni e 2 a vista) con scocca in legno laccato (tutti i ral) con frontali cassetto in finitura quercia (vedi finiture quercia sotto) con apertura a gola completo di sifone salva spazio , sistema di illuminazione automatico a led interno, guide soft close Blum, sponde dei cassetti Blum e 4 organizer Blum , in finitura rovere Nebraska. *Wooden furniture cm. 150x50h50 with 4 drawers (2 interior and 2 visible) with lacquered wooden body (all ral) with fronts drawers in quercia finishing (see finishing quercia below), with groove opening , complete with space saving syphon , automatic internal led lighting system, Blum soft close guides, drawer's sides Blum and 4 organizers Blum, in finishing rovere Nebraska.* Quercia ambrata Quercia antica Quercia grigia Quercia nera	**MOLE150**		**150x50xh50**	
MOBILE TOP CLASS 200 ***FURNITURE TOP CLASS 200*** Mobile in legno cm. 200x50h50 con 4 cassetti (2 interni e 2 a vista) con scocca in legno laccato (tutti i ral) con frontali cassetto in finitura quercia (vedi finiture quercia sotto) con apertura a gola completo di sifone salvaspazio IN ABS, sistema di illuminazione automatico a led interno, guide soft close Blum, sponde dei cassetti Blum e 8 organizer Blum , in finitura rovere Nebraska. *Wooden furniture cm. 200x50h50 with 4 drawers (2 interior and 2 visible) with lacquered wooden body (all ral) with fronts drawers in quercia finishing (see finishing quercia below), with groove opening , complete with space saving syphon , automatic internal led lighting system, Blum soft close guides, drawer's sides Blum and 8 organizers Blum, in finishing rovere Nebraska..* Quercia ambrata Quercia antica Quercia grigia Quercia nera	**MOLE200**		**200x50xh50**	

Piani in Pietraluce®

Top in Pietraluce®

GSG CERAMIC DESIGN

GSG
CERAMIC DESIGN

	cod.	eur €	cm.	kg.
PIANO 100 *TOP 100*				
PL Piano sospeso in Pietraluce® cm 100x55xh12. Staffe di fissaggio incluse. *Top in Pietraluce cm 100x55xh12. Fixing Brackets included.*				
bianco lucido *white shiny*	**PIANOPL100 000**		**100x55xh12**	**28,0**
colorato *colored*	**PIANOPL100 XXX**		**100x55xh12**	**28,0**
PIANO 130 *TOP 130*				
PL Piano sospeso in Pietraluce® cm 130x55xh12. Staffe di fissaggio incluse. *Top in Pietraluce cm 130x55xh12. Fixing Brackets included.*				
bianco lucido *white shiny*	**PIANOPL130 000**		**130x55xh12**	**32,0**
colorato *colored*	**PIANOPL130 XXX**		**130x55xh12**	**32,0**
PIANO 180 *TOP 180*				
PL Piano sospeso in Pietraluce® cm 180x55xh12. Staffe di fissaggio incluse. *Top in Pietraluce cm 180x55xh12. Fixing Brackets included.*				
bianco lucido *white shiny*	**PIANOPL180 000**		**180x55xh12**	**45,0**
colorato *colored*	**PIANOPL180 XXX**		**180x55xh12**	**45,0**
Kit riparazione vasca e piani in pietraluce (specificare il colore) *Reparing kit for buthtub and top in pietraluce (please specify colour)*	**ASC110**			**1,0**

Disponibile nei seguenti colori:

Available in the following colours:

BIANCO LUCIDO *WHITE GLOSSY* **COD. 000**
BIANCO SATINATO *WHITE MATT* **COD. 001**
NERO LUCIDO *BLACK GLOSSY* **COD. 002**
NERO SATINATO *BLACK MATT* **COD. 003**
PERGAMON LUCIDO *PERGAMON GLOSSY* **COD. 013**
PERGAMON SATINATO *PERGAMON MATT* **COD. 015**
MIELE SATINATO *MIELE MATT* **COD. 016**
CASTAGNA SATINATO *CASTAGNA MATT* **COD. 017**
CAFFE SATINATO *CAFFE MATT* **COD. 018**
NUVOLA SATINATO *NUVOLA MATT* **COD. 019**
CEMENTO SATINATO *CEMENTO MATT* **COD. 020**
CENERE SATINATO *CENERE MATT* **COD. 021**
SKY LUCIDO *SKY GLOSSY* **COD. 022**
SKY SATINATO *SKY MATT* **COD. 023**
ACQUA LUCIDO *ACQUA GLOSSY* **COD. 024**
ACQUA SATINATO *ACCQUA MATT* **COD. 025**
OLIVA SATINATO *OLIVA MATT* **COD. 026**

Accessori

Accessories

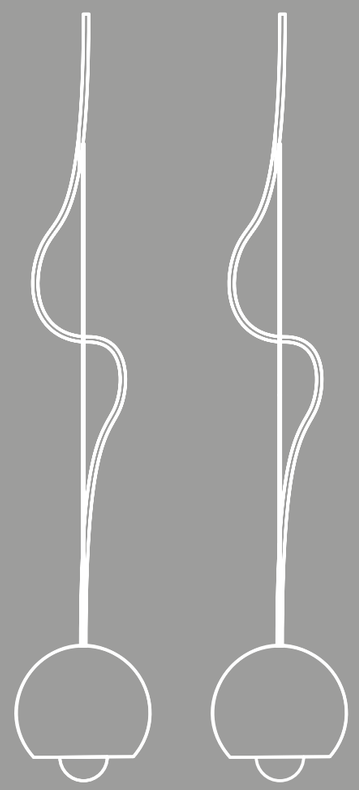

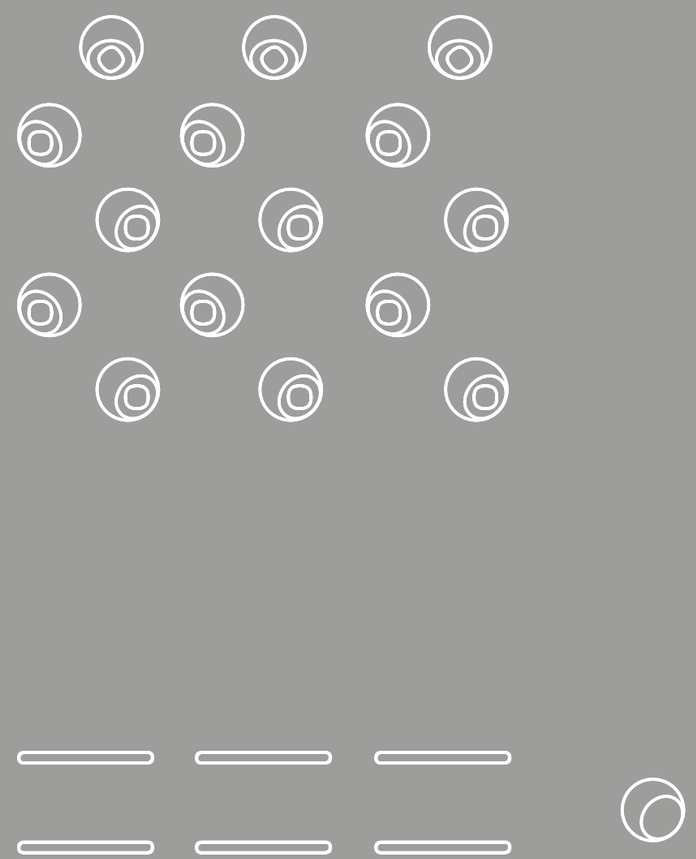

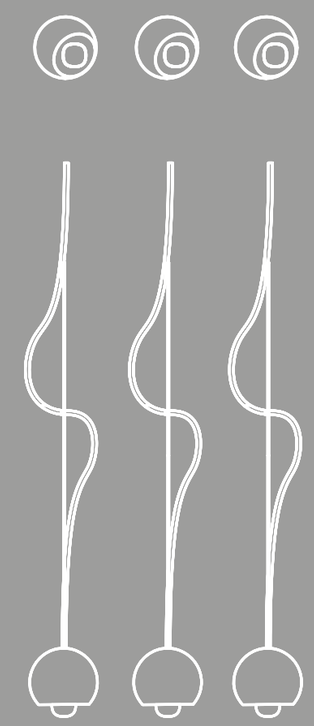

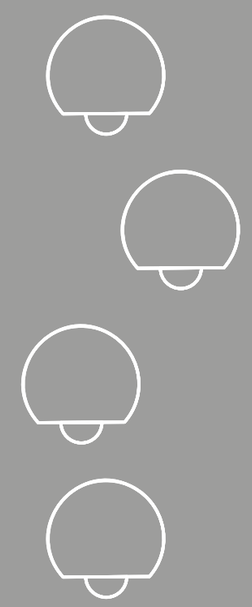

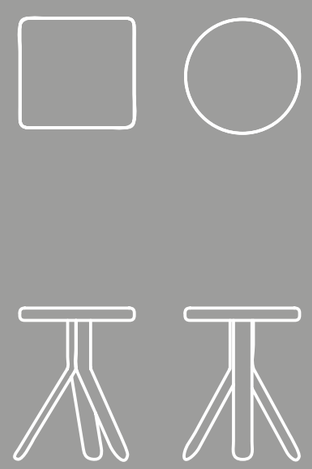

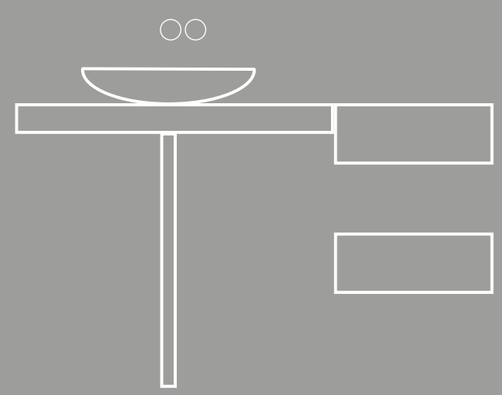

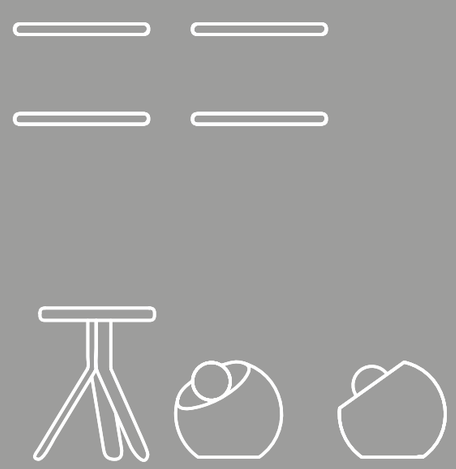

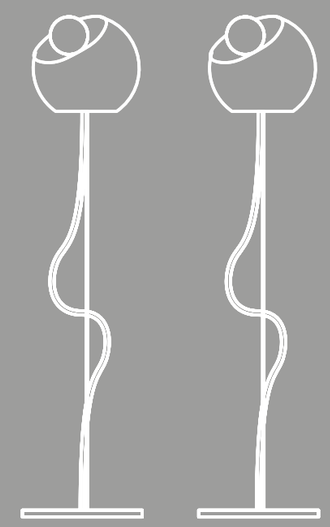

MENSOLA FILL 40 ACCIAIO VERNICIATO *SHELF FILL 40 PAINTED STEEL*	cod.	eur €	cm.	kg.
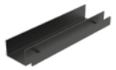 C Mensola Fill attrezzata in acciaio verniciato cm. 40 disponibile nei colori bianco lucido, bianco matt, nero lucido, nero matt. *Shelf Fill in painted steel cm. 40 available in white shiny, white matt, black shiny, black matt.*	**FIMEVE40 XXX**		**40x12xh6**	
MENSOLA FILL 40 IN ACCIAIO SPAZZOLATO *SHELF FILL 40 BRUSHED STEEL*				
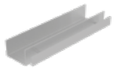 C Mensola Fill attrezzata in acciaio spazzolato cm. 40. *Shelf Fill in brushed steel cm. 40.*	**FIMEAS40**		**40x12xh6**	
MENSOLA FILL 60 ACCIAIO VERNICIATO *SHELF FILL 60 PAINTED STEEL*				
 C Mensola Fill attrezzata in acciaio verniciato cm. 60 disponibile nei colori bianco lucido, bianco matt, nero lucido, nero matt. *Shelf Fill in painted steel cm. 60 available in white shiny, white matt, black shiny, black matt.*	**FIMEVE60 XXX**		**60x12xh6**	
MENSOLA FILL 60 IN ACCIAIO SPAZZOLATO *SHELF FILL 60 BRUSHED STEEL*				
 C Mensola Fill attrezzata in acciaio spazzolato cm. 60. *Shelf Fill in brushed steel cm. 60.*	**FIMEAS60**		**60x12xh6**	
MENSOLA FILL 80 ACCIAIO VERNICIATO *SHELF FILL 80 PAINTED STEEL*				
 C Mensola Fill attrezzata in acciaio verniciato cm. 80 disponibile nei colori bianco lucido, bianco matt, nero lucido, nero matt. *Shelf Fill in painted steel cm. 80 available in white shiny, white matt, black shiny, black matt.*	**FIMEVE80 XXX**		**80x12xh6**	

MENSOLA FILL 80 IN ACCIAIO SPAZZOLATO *SHELF FILL 80 BRUSHED STEEL*	cod.	eur €	cm.	kg.
 C Mensola Fill attrezzata in acciaio spazzolato cm. 80. *Shelf Fill in brushed steel cm. 80.*	**FIMEAS80**		**80x12xh6**	
MENSOLA FILL 120 ACCIAIO VERNICIATO *SHELF FILL 120 PAINTED STEEL*				
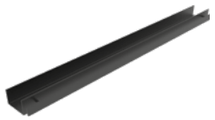 C Mensola Fill attrezzata in acciaio verniciato cm. 120 disponibile nei colori bianco lucido, bianco matt, nero lucido, nero matt. *Shelf Fill in painted steel cm. 120 available in white shiny, white matt, black shiny, black matt.*	**FIMEVE120 XXX**		**120x12xh6**	
MENSOLA FILL 120 IN ACCIAIO SPAZZOLATO *SHELF FILL 120 BRUSHED STEEL*				
 C Mensola Fill attrezzata in acciaio spazzolato cm. 120. *Shelf Fill in brushed steel cm. 120.*	**FIMEAS120**		**120x12xh6**	
SCATOLA FILL 20 *CASE FILL 20*				
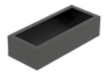 C Scatole porta oggetti in Ocritec da cm. 20 per mensola Fill disponibile nei colori bianco matt, grigio matt, tortora matt e beige matt. *Case in Ocritec cm. 20 for Shel Fill available in white matt, grey matt, tortora matt, beige matt.* bianco matt grigio matt tortora matt beige matt *white matt grey matt tortora matt beige matt*	**FISC20 XXX**		**20 cm**	
SCATOLA FILL 40 *CASE FILL 40*				
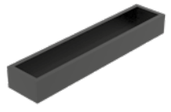 C Scatole porta oggetti in Ocritec da cm. 40 per mensola Fill disponibile nei colori bianco matt, grigio matt, tortora matt e beige matt. *Case in Ocritec cm. 40 for Shel Fill available in white matt, grey matt, tortora matt, beige matt.* bianco matt grigio matt tortora matt beige matt *white matt grey matt tortora matt beige matt*	**FISC40 XXX**		**40 cm**	

Bool

LAMPADA 16 PARETE *WALL LAMP 16*	cod.	eur €	cm.	kg.
C Lampada Bool in ceramica cm 16, da appoggio o a muro completa di lampadina, attacco, interruttore e cavo di 3 metri. Kit di fissaggio incluso. *Countertop or at wall ceramic lamp Bool cm 16, complete with of bulb, connection, switch and 3mt cable. Fixing kit included.*				
bianco lucido *white shiny*	**LABO 000**			**1,8**
colorato *colored*	**LABO XXX**			**1,8**

LAMPADA 16 SOSPESA *WALL HUNG LAMP 16*				
C Lampada Bool in ceramica cm 16, sospesa completa di lampadina, attacco, cavo di 3 metri e rosone in ceramica di copertura. Kit di fissaggio incluso. *Ceiling suspended ceramic lamp Bool cm 16, complete with bulb, connection, 3mt cable and ceramic cap for covering ceiling mounting. Fixing kit included.*				
bianco lucido *white shiny*	**LABOSO 000**			**1,8**
colorato *colored*	**LABOSO XXX**			**1,8**

LAMPADA 38 *LAMP 38*				
C Lampada Bool in ceramica cm 38 da appoggio, pavimento e su piantana completa di lampadina, attacco, interruttore e cavo di 3 metri (per installazione su pianta vedi cod. LABOPI). *Countertop, floor and pedestal floor ceramic lamp Bool cm 38, complete with bulb, connection, switch and 3mt cable (for installation on pedestal see code LABOPI).*				
bianco lucido *white shiny*	**LABOGRAP 000**			**7,7**
colorato *colored*	**LABOGRAP XXX**			**7,7**

PIANTANA *PEDESTAL*				
Piantana in ferro laccato H cm 120 per lampada Bool in ceramica cm 38 (disponibile nei colori bianco lucido/satinato e nero lucido/satinato). Lampada non inclusa. Kit di fissaggio incluso. *Lacquered iron floor pedestal H cm 120 for ceramic lamp Bool cm 38 (available in white shiny/matt and black shiny/matt colours). Lampe not included. Fixing kit included.*	**LABOPI 000**			**8,0**

LAMPADA 38 SOSPESA *SUSPENDED LAMP 38*				
C Lampada Bool in ceramica cm 38 a sospensione, completa di lampadina, attacco, cavo di 3 metri e rosone di ceramica. Kit di fissaggio incluso. *Ceiling suspended ceramic lamp Boll cm 38, complete with bulb, connection, 3mt of cable and ceramic cup. Fixing kit included.*				
bianco lucido *white shiny*	**LABOGRSO 000**			**8,0**
colorato *colored*	**LABOGRSO XXX**			**8,0**

Attache

SGABELLO TONDO LACCATO *LACQUERED ROUND STOOL*	cod.	eur €	cm.	kg.
Sgabello Attache in ottone laccato h cm 42 con seduta in ceramica rotonda Ø cm 30 (supporti in ottone disponibili nei colori bianco lucido/satinato e nero lucido/satinato). *Lacquered brass Stool Attache h cm 42 with round ceramic Seat Ø cm 30 (framework in brass available in white shiny/ matt and black shiny/matt colours).*				
C ceramica bianca lucida *white shiny ceramic*	**ATTAROLAC 000**		**Ø30xh42**	**7,2**
C colorato *colored*	**ATTAROLAC XXX**		**Ø30xh42**	**7,2**

SGABELLO TONDO CROMATO *CHROMED ROUND STOOL*				
Sgabello Attache in ottone cromato h cm 42 con seduta in ceramica rotonda Ø cm 30. *Chromed brass Stool Attache h cm 42 with round ceramic Seat Ø cm 30.*				
C ceramica bianca lucida *white shiny ceramic*	**ATTAROCR 000**		**Ø30xh42**	**7,2**
C colorato *colored*	**ATTAROCR XXX**		**Ø30xh42**	**7,2**

SGABELLO QUADRO LACCATO *LACQUERED SQUARE STOOL*				
Sgabello Attache in ottone laccato h cm 42 con seduta in ceramica quadrata 28x28 (supporti in ottone disponibili nei colori bianco lucido/satinato e nero lucido/satinato). *Lacquered brass Stool Attache h cm 42 with square ceramic Seat cm 28x28 (framework in brass available in white shiny/matt and black shiny/matt colours).*				
C ceramica bianca lucida *white shiny ceramic*	**ATTASQLAC 000**		**28xh42**	**7,2**
C colorato *colored*	**ATTASQLAC XXX**		**28xh42**	**7,2**

SGABELLO QUADRO CROMATO *CHROMED SQUARE STOOL*				
Sgabello Attache in ottone cromato h cm 42 con seduta in ceramica quadrata cm 28x28. *Chromed brass Stool Attache h cm 42 with square ceramic Seat cm 28x28.*				
C ceramica bianca lucida *white shiny ceramic*	**ATTASQCR 000**		**28xh42**	**7,2**
C colorato *colored*	**ATTASQCR XXX**		**28xh42**	**7,2**

Specchi

Mirrors

GSG CERAMIC DESIGN

Wallpaper

SPECCHI
MIRRORS

	cod.	eur €	cm.	kg.
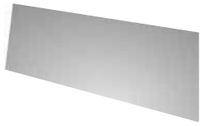 G Specchio cm 150x50 reversibile. Viti di fissaggi incluse. *Reversible Mirror cm 150x50. Fixing kit included.*	**SP50X150**			**15,0**
G Specchio cm 125x40 reversibile. Viti di fissaggi incluse. *Reversible Mirror cm 125x40. Fixing kit included.*	**SP40X125**			**10,0**
G Specchio cm 100x40 reversibile. Viti di fissaggi incluse. *Reversible Mirror cm 100x40. Fixing kit included.*	**SP40X100**			**9,0**
G Specchio cm 150x30 reversibile. Viti di fissaggi incluse. *Reversible Mirror cm 150x30. Fixing kit included.*	**SP30X150**			**10,0**
G Specchio cm 125x30 reversibile. Viti di fissaggi incluse. *Reversible Mirror cm 125x30. Fixing kit included.*	**SP30X125**			**8,5**

SPECCHI
MIRRORS

	cod.	eur €	cm.	kg.
G Specchio cm 100x30 reversibile. Viti di fissaggi incluse. *Reversible Mirror cm 100x30. Fixing kit included.*	**SP30X100**			**7,0**
G Specchio cm 45x75 reversibile. Viti di fissaggi incluse. *Reversible Mirror cm 45x75. Fixing kit included.*	**SP45X75**			**9,0**
G Specchio cm 40x40 reversibile. Viti di fissaggi incluse. *Reversible Mirror cm 40x40. Fixing kit included.*	**SP40X40**			**4,5**
G Specchio tondo cm Ø40. Viti di fissaggi incluse. *Round Mirror cm Ø40. Fixing kit included.*	**SP40**			**3,0**
G Specchio tondo cm Ø60. Viti di fissaggi incluse. *Round Mirror cm Ø60. Fixing kit included.*	**SP60**			**4,5**
G Specchio tondo cm Ø80. Viti di fissaggi incluse. *Round Mirror cm Ø80. Fixing kit included.*	**SP80**			**6,0**

SPECCHI
MIRRORS

	cod.	eur €	cm.	kg.
Specchio Flut cm. 65 viti di fissaggio incluse. *Mirror Flut cm. 65, fixing kit included.*	**FLSP65**			
Specchio Flut cm. 90 viti di fissaggio incluse. *Mirror Flut cm. 90, fixing kit included.*	**FLSP90**			
Specchio Flut cm. 65 retroilluminato con luce a led fredda, con dispositivo per accensione touch screen. Viti di fissaggio incluse. *Flut mirror cm. 65 backlit with cold led light, with touch screen device. Fixing screws included.*	**FLSP65RI**			
Specchio Flut cm. 90 retroilluminato con luce a led fredda, con dispositivo per accensione touch screen. Viti di fissaggio incluse. *Flut mirror cm. 90 backlit with cold led light, with touch screen device. Fixing screws included.*	**FLSP90RI**			
Specchio Top Class cm. 75X40 retroilluminato con luce a led fredda, con dispositivo per accensione touch screen. Viti di fissaggio incluse. *Mirror cm. 75x40 backlit with cold led light, with touch screen device. Fixing screws included.*	**SP75RI**			
Specchio Top Class cm. 150X40 retroilluminato con luce a led fredda, con dispositivo per accensione touch screen. Viti di fissaggio incluse . *Mirror cm. 150x40 backlit with cold led light, with touch screen device. Fixing screws included.*	**SP150RI**			

Sifoni,Pilette e copripilette

Trap, Waste and Waste Cover

		cod.	eur €	cm.	kg.
	SIFONE 300 LAVABO ***WASHBASIN TRAP 300*** Sifone per lavabo finitura cromo lucida, scarico a pavimento con filetto per piletta 1" 1/4. *Trap for Washbasin in shiny chrome finishing, floor discharge with thread for waste 1" 1/4.*	**SIF300**			**1,3**
	SIFONE TONDO LAVABO ***WASHBASIN ROUND TRAP*** Sifone tondo per lavabo, finitura cromo lucida 1" 1/4. *Round Trap for Washbasin in shiny chrome finishing 1" 1/4.*	**SIFTON**			**0,5**
	SIFONE QUADRO LAVABO ***WASHBASIN SQUARE TRAP*** Sifone quadro per lavabo, finitura cromo lucida 1" 1/4. *Square Trap for Washbasin in shiny chrome finishing 1" 1/4.*	**SIFQUAD**			**0,8**
	SIFONE COMPATTO LAVABO ***WASHBASIN COMPACT TRAP*** Sifone tondo compatto per lavabo, h mm 70 finitura cromo lucida 1" 1/4. *Compact round Trap for Washbasin h mm 70 in shiny chrome finishing 1" 1/4.*	**SIFCO**			**1,0**
	SIFONE BIDET ***BIDET TRAP*** Sifone per bidet finitura cromo lucida. *Trap for bidet in shiny chrome finishing.*	**SIFBI**			**0,6**
	SIFONE TONDO BIDET ***ROUND BIDET TRAP*** Sifone tondo per bidet finitura cromo lucida. *Round Trap for bidet in shiny chrome finishing.*	**SIFTONBI**			**0,7**
	SIFONE QUADRO BIDET ***SQUARE BIDET TRAP*** Sifone quadro per bidet finitura cromo lucida. *Square Trap for bidet in shiny chrome finishing.*	**SIFQUADBI**			**0,8**
	RUBINETTI SOTTOLAVABO TONDI ***ROUND TAPS UNDER-BASIN*** Coppia rubinetti tondi sottolavabo con filter stop finitura cromo lucida. *Pair of round taps under-basin with filter stop, shiny chrome finishing.*	**RUBTON**			**0,6**

GSG CERAMIC DESIGN

RUBINETTI SOTTOLAVABO QUADRI
SQUARE TAPS UNDER-BASIN

	cod.	eur €	cm.	kg.
Coppia rubinetti quadri sottolavabo con filter stop finitura cromo lucida. *Pair of square taps under-basin with filter stop, shiny chrome finishing.*	RUBQUAD			0,9

PILETTA TONDA 30
ROUND CLICK-CLACK WASTE 30

Piletta click-clack tonda senza troppopieno per lavabo e bidet 1” 1/4. H 30 mm. *Round click-clack waste without overflow for Washbasin and bidet 1” 1/4. H 30mm.*	PILTONSEN30			0,3

PILETTA TONDA 60
ROUND CLICK-CLACK WASTE 60

Piletta click-clack tonda con troppopieno per lavabo e bidet 1” 1/4. H 60 mm. *Round click-clack waste with overflow for Washbasin and bidet 1” 1/4. H 60mm.*	PILTONCON			0,3

COPRIPILETTA TONDA
ROUND CERAMIC COVER

Piletta click - clack tonda universale in ottone cromato per lavabi con e senza troppopieno completa di copripiletta in ceramica bianco lucido o colorata, specificare colore all’ordine. *Universal round click-clack waste in chrome-plated brass for washbasins with and without overflow complete with glossy white ceramic cover or coloured cover, please specify colour at order.*				
○ ceramica bianco lucido *white shiny ceramic*	PILTONUNIAR 000			0,1
● colorato *colored*	PILTONUNIAR XXX			0,1

PILETTA QUADRA 30
SQUARE CLICK-CLACK WASTE 30

Piletta click-clack quadra senza troppopieno per lavabo e bidet 1” 1/4. H 30 mm. *Square click-clack waste without overflow for Washbasin and bidet 1” 1/4. H 30mm.*	PILQUSEN30			0,3

PILETTA QUADRA 60
SQUARE CLICK-CLACK WASTE 60

Piletta click-clack quadra con troppopieno per lavabo e bidet 1” 1/4. H 60 mm. *Square click-clack waste with overflow for Washbasin and bidet 1” 1/4. H 60mm.*	PILQUCON			0,3

PILETTA OVALE 30
OVAL CLICK-CLACK WASTE 30

	cod.	eur €	cm.	kg.
Piletta click-clack ovale senza troppopieno per lavabo e bidet 1” 1/4. H 30 mm. *Oval click-clack waste without overflow for Washbasin and bidet 1” 1/4. H 30mm.*	PILOVSEN30			0,3

PILETTA OVALE 60
OVAL CLICK-CLACK WASTE 60

Piletta click-clack ovale con troppopieno per lavabo e bidet 1” 1/4. H 60 mm. *Oval click-clack waste with overflow for Washbasin and bidet 1” 1/4. H 60mm.*	PILOVCON			0,3

PILETTA TERMOPLASTICO
THERMOPLASTIC CLICK-CLACK WASTE

Piletta click-clack tonda universale per lavabi e bidet con e senza troppo pieno in materiale termoplastico 1”1/4. H 100mm. *Universal thermoplastic for Washbasins and bidet with and without overflow round click-clack waste 1”1/4. H 100mm.*	PILTONUNI			

PILETTA ESPANSIONE
EXPANSION WASTE

Piletta di scarico ad espansione per lavabi Oz (vedi cod. LAOZ, LAOZSX, LAOZ65). *Expansion discharge waste for Washbasins Oz (see code LAOZ, LAOZSX, LAOZ65).*	ESPANS			0,3

PILETTA PIATTO DOCCIA
SHOWER TRAY WASTE

Piletta per piatto doccia foro mm 90 con copripiletta in ABS cromato Ø mm 120. *Waste suiting for shower tray hole mm 90 with Cover in chromed ABS Ø mm 120.*	PILPIDO			0,6

		cod.	eur €	cm.	kg.
	PILETTA PIATTO DOCCIA OZ ***OZ SHOWER TRAY WASTE***				
	Piletta per piatto doccia Oz (vedi cod. PDOZ100) foro mm 90. *Waste for Oz Shower tray (see code PDOZ100) hole mm 90.*	**PILPIDOSC**			**0,5**
	TROPPOPIENO PER VASCA TOUCH ***OVERFLOW FOR TOUCH BATH TUB***				
	Scarico per vasca in polipropilene con troppopieno nascosto, tubo semirigido in polipropilene Ø34 mm, movimento up and down e sifone doppio snodo. *Polypropylene pop up waste for bathtub with hidden overflow, semirigid polypropylene pipe Ø34 mm, movement up and down and double swivel siphon.*	**SISTROVA**			**1,0**
	PILETTA PER VASCA TOUCH ***WASTE FOR TOUCH BATH TUB***				
	Piletta Click-clack per Vasca Touch con copripiletta in ABS cromato e sifone snodato. *Click-clack waste for Bathtub Touch with Cover in chrome ABS and swivel siphon.*	**PILVA**			**0,2**
	PILETTA PER VASCA OZ ***WASTE FOR OZ BATH TUB***				
	Piletta Click-clack per Vasca Oz con copripiletta in ABS cromato e sifone snodato. *Click-clack waste for Bathtub Oz with Cover in chrome ABS and swivel siphon.*	**PILVAOZ**			**0,2**
	SIFONE LAVABO A COLONNA OZ ***TRAP FOR COLUMN WASHBASIN OZ***				
	Sifone a pavimento per lavabo a colonna Oz (vedi cod. LAOZCOLFS) e a parete (ved cod. LAOZCOLBW). *Trap for floor discharge to suit column Washbasin Oz (see code LAOZCOLFS) and for wall discharge (see code LAOZCOLBW).*	**SIFPAV**			**0,3**

		cod.	eur €	cm.	kg.
	SIFONE COLONNA LIKE ***TRAP LIKE PEDESTAL***				
	Sistema di sifonatura a pavimento per lavabi a colonna centro stanza Like (vedi cod. LKLAVFS45 - LKLAVFS60 - LKLAVFS80) *Trap system for floor discharge to suit column Washbasins Like free standing (see code LKLAVFS45 - LKLAVFS60 - LKLAVFS80).*	**SIFCOL**			**1,2**
	FISSAGGIO COLONNA BOING ***FIXING BOING PEDESTAL***				
	Supporto di fissaggio a pavimento per lavabi Boing con colonna centro stanza (vedi cod. LKCOLFS). *Fixing frame work to the floor for Washbasin Boing with free standing Pedestal (see code LKCOLFS).*	**SULACOFS**			**8,0**

Staffe e fissaggi

Brackets and fixing

	STAFFE PER VASO / BIDET SOSPESI *BRACKET FOR WC / BIDET WALL-HUNG*	cod.	eur €	cm.	kg.
	Coppia staffe di fissaggio per vaso o bidet sospeso. *Pair of fixing Brackets for wall-hung wc or bidet.*	**ACS10**			**3,5**
	STAFFE PER LAVABI SOSPESI ***BRACKET FOR WASHBASINS WALL-HUNG***				
	Coppia staffe di fissaggio per lavabi “BRIO” (vedi cod. BRLAV60 - 80 - 105) e FLY sospesi (vedi cod. LAFLY) *Pair of fixing Brackets for wall-hung Washbasins “BRIO” (see code BRLAV60 - 80 - 105) and FLY (see code LAFLY).*	**ACS20**			**0,7**
	Coppia staffe di fissaggio per lavabi Oz cm 95 Sospesi (vedi cod. LAOZ - LAOZSX) Pair of fixing Brackets for wall-hung Washbasins Oz cm 95 (see code LAOZ - LAOZSX).	**ACS21**			**0,9**
	Coppia staffe di fissaggio per lavabi sospesi (vedi cod. QULAV60 - 80, TOLAV70, LAOZ65 - 42, DULAV65, BOLAVBW45 - 60 - 80, TILAV75 - 95 e TICON105, ZELAVBW50 - 60 - 80 -102). Pair of fixing Brackets for wall-hung Washbasins *(vedi cod. QULAV60 - 80, TOLAV70, LAOZ65 - 42, DULAV65, BOLAVBW45 - 60 - 80, TILAV75 - 95 e TICON105, ZELAVBW50 - 60 - 80 -102).*	**ACS22**			**0,5**
	STAFFE PER PIANI ***BRACKET FOR TOPS***				
	Coppia staffe di fissaggio per piani sospesi. Pair of fixing Brackets for tops.	**ACS30**			**1,5**
	FISSAGGI ***FIXING KIT***				
	Accessorio per kit di fissaggio (in abbinamento al cod. ACS10 o ACS 94-95-96) con chiave lunga per facilitazione bloccaggio vaso o bidet sospeso. *Accessory for fixing kit (suiting for cod. ACS10 or ACS 94-95-96) with long key for an easier installation of wall-hung wc or bidet.*	**ACS40**			**0,3**
	Accessorio per kit di fissaggio (in abbinamento al cod. ACS10 o ACS98) per bloccagio bidet sospesi Box e Glass (vedi cod. BXBISO, BXBISOLC, GLBISO) e per lavabi Box e Glass (vedi cod. BXLACOL60BW-80BW-120BW, GLLACOL60BW-80BW-120BW). Accessory for fixing kit (suitin for cod ACS10 or ACS 98) with long key for an easier installation for wall-hung bidet Box and Glass (see code BXBISO, BXBISOLC, GLBISO) and Washbasins BOX and GLASS (*see code BXLACOL60BW-80BW-120BW, GLLACOL60BW-80BW-120BW).*	**ACS41**			**0,3**
	Kit di fissaggio con chiave lunga per bloccaggio lavabi su mensole Box e Glass (vedi cod. BXLAME60-80-120, GLLAME60-80-120). Fixing kit with long screwdriver to fix wall-hung Washbasins on shelves Box and Glass (*see code BXLAME60-80-120, GLLAME60-80-120).*	**ACS42**			**0,3**

GSG CERAMIC DESIGN

	cod.	eur €	cm.	kg.
Kit fissaggio a scomparsa a parete per wc e bidet terra. *Wall concealed fixing kit for toilet and bidet.*	**ACS51**			**0,3**
Kit viti di fissaggio per lavabi sospesi. *Fixing screws kit for wall-hung Washbasins.*	**ACS60**			**0,2**
Kit viti di fissaggio per lavabi (vedi cod. GLLACOL60BW-80BW-120BW, GLLACCBW, GLLAME60-80-120, BXLACOL60BW-80BW-120BW, BXLACCBW, BXLAME60-80-120). *Fixing screws kit for Washbasins (see code GLLACOL60BW-80BW-120BW, GLLACCBW, GLLAME60-80-120, BXLACOL60BW-80BW-120BW, BXLACCBW, BXLAME60-80-120).*	**ACS61**			**0,2**
Staffa in metallo per esposizione sanitari sospesi disponibile nei colori bianco lucido e nero lucido. *Metal bracket for exibition wall-hung wc and bidet available in white shiny and black shiny.*	**ACS113**			

Sistemi di scarico e strutture autoportanti

Discharge system and self-supporting structures

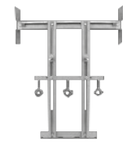

CASSETTA AD INCASSO *CONCEALED CISTERN*	cod.	eur €	cm.	kg.
Cassetta di scarico ad incasso con placca push doppio flusso, disponibile nei colori bianco lucido, cromo satinato e cromo lucido (specificare colore placca all'ordine). *Concealed cistern with dual push button plate available in white shiny, chrome matt and chrome shiny finishing (specify push button plate colour at order).*				
bianco lucido *white shiny*	**ACS90**			**4,5**
cromo satinato *chrome matt*	**ACS91**			**4,5**
cromo lucido *chrome shiny*	**ACS92**			**4,5**
STRUTTURA AUTOPORTANTE VASO ***WC STRUCTURE SELF-SUPPORTING***				
Struttura autoportante ad incasso per installazione vaso sospeso su pareti leggere, completa di cassetta di scarico e placca doppio flusso, disponibile nei colori bianco lucido, cromo satinato e cromo lucido (Specificare colore placca all'ordine). *Recessed structure self-supporting for wall-hung wc installation in thin walls, with cistern and dual push button plate available in white shiny, chrome matt and chrome shiny finishing (Specify push button plate colour at order).*				
bianco lucido *white shiny*	**ACS94**			**14,0**
cromo satinato *chrome matt*	**ACS95**			**14,0**
cromo lucido *chrome shiny*	**ACS96**			**14,0**
STRUTTURA AUTOPORTANTE BIDET ***BIDET STRUCTURE SELF-SUPPORTING***				
Struttura autoportante ad incasso per installazione bidet sospeso su pareti leggere in muratura e cartongesso. *Recessed self-supporting structure for wall-hung bidet installation in thin walls and drywall.*	**ACS98**			**3,2**
SISTEMA EROGAZIONE ACQUA PER VASO ***WC WATER SYSTEM***				
Sistema erogazione acqua per vaso/bidet (necessita di rubinetto a muro non incluso). *Wc water system for wc/bidet (Mixer wall mounted needed not included).*	**ACS114**			**0,1**
CURVA TECNICA ***TECHNICAL ELBOW***				
Connessione per scarico al suolo. *Drainage connector for floor Trap.*	**ACS100**			**0,6**
Connessione regolabile per scarico al suolo con foro di uscita mm 80, per il mercato USA e Nord America, utilizzabile per vasi a terra e vasi monoblocco (con cassetta a zaino o colonna). *Adjustable drainage connector for floor Trap with floor drain hole mm 80 for USA and North American market, suitable for wc back to wall and monoblock (with cistern monoblock and column cistern).*	**ACS101**			**0,7**
Connessione eccentrica per scarico al suolo. *Outlying drainage connector for floor Trap.*	**ACS102**			**0,7**

GSG CERAMIC DESIGN

CONDIZIONI GENERALI DI VENDITA

CONSEGNA
La merce è venduta Franco nostro stabilimento.
La “GSG Ceramic Design S.r.l.’’ si riserva la facoltà di evadere un ordine con più consegne a secondo delle effettive disponibilità di prodotto presso i propri magazzini.
La richiesta del Cliente di consegnare la merce in località diverse dalla residenza o domicilio di quest’ultimo, esonera la “GSG Ceramic Design S.r.l.’’ da qualsiasi responsabilità, qualora al vettore non vengano contestate eventuali mancanze o rotture, al momento della consegna. Spetta al Cliente muovere contestazioni all’atto della consegna per ammanchi e/o rotture.

RESPONSABILITÀ
La ditta fornitrice, previa autorizzazione, accetterà in restituzione unicamente prodotti riconosciuti difettosi per vizi di fabbricazione ed accrediterà al Cliente l’importo della merce resa escluso il trasporto, oppure si riserverà la facoltà di sostituire i medesimi.
Rimane esclusa qualsiasi altra prestazione e indennizzo o risarcimento per danni diretti o indiretti che dovessero derivare dalla posa in opera del materiale difettoso.

TERMINI DI CONSEGNA
Il termine di consegna ha valore indicativo e non impegnativo.
La programmazione delle consegne sarà effettuata tenendo presente delle esigenze del Cliente fermo restando la facoltà della ditta fornitrice di modificare tale programmazione. Resta esclusa qualsiasi responsabilità della ditta fornitrice per ritardi o mancata consegna qualsiasi ne sia la causa.

PREZZI
Si intendono validi quelli in vigore al momento della consegna.

PAGAMENTI
I termini di pagamento devono essere quelli riportati sull’ordine d’acquisito.
La ditta fornitrice si riserva la facoltà di sospendere o annullare le forniture qualora i pagamenti non procedano nei tempi e nei modi pattuiti.
Eventuali contestazioni di qualsiasi natura non conferiscono al Cliente la facoltà di sospendere i pagamenti in corso.

INTERESSI DI MORA
La mancata osservanza dei termini di pagamento pattuiti determinerà l’addebito al Cliente degli interessi di mora al tasso ufficiale di sconto aumentato di due punti.

RECLAMI
Ogni fornitura si intende accettata trascorsi senza reclami otto giorni dal ricevimento della fornitura.
I reclami dovranno esser fatti a mezzo lettera raccomandata direttamente alla Sede Legale della “GSG Ceramic Design S.r.l.’’

NUMERI DI CODICE
I prodotti dovranno essere ordinati con i numeri di codice di identificazione.

CARATTERISTICHE TECNICHE
La “GSG Ceramic Design S.r.l.” si riserva la possibilità di variare in ogni momento e senza preavviso le caratteristiche tecniche, di funzionamento, per migliorare la propria produzione.

DOMICILIO LEGALE
Per qualsiasi controversia tra la fornitrice ed il Cliente sarà sempre e solo competente il Foro di Viterbo.

PREZZI NON COMPRENSIVI DI IVA

MATERIALE RESO FRANCO FABBRICA

PESI, MISURE E COLORI SONO DA CONSIDERARSI INDICATIVI

GENERAL SALES CONDITIONS

TERMS OF DELIVERY
The goods are sold ex factory. The GSG Ceramic Design srl reserves the right to deal with an order with various deliveries according to the availability of the goods in their warehouses.
The request of the Client to deliver the goodsin a different locality from their residence or domicile, exonorates the GSG Ceramic Design srl from any responsabily, in the case that the carrier has not been notified of loss or breakage at the time of delivery. It is the Clients’ responsability to make his intimation at hte moment of delivery of loss or breakage of the goods.

RESPONSABILITY
The supplier, prior authorization, will accept the return of the goods only if they are known to be faulty goods from the factory; therefore credit the Client the amount of the returned goods without the cost of transport, or will reserve the possibility to substitute the goods.
It remains excluded any other supply, compensation or refund for direct or indirect damages made whilst fitting faulty goods.

TERMS OF DELIVERY
The delivery term has an approximate time and is not binding. The planning of delivery will be effectuated according to the Client, but the supplier has the possibility to modify the date of such delivery. It remains that the supplier whatever difficulty or for delay or the inability to deliver, the supplier is not responsable.

PRICES
Prices are considered valid on the date of delivery.

PAYMENTS
The terms of payment must be written on the buyin order. The supplier reserves the possibility to suspend or cancel the consignment if the paymentsare not respected as agreed. Eventual protests of any kind will not give the Client the possibility to interrupt payments in course.

DEFAULT INTEREST
The lack of compliance to payments previously agreed to, determines an interest of default of the official tax interest of two points for the Client.

COMPLAINTS
Every supply will be intended to be accepted if there is no complaint within eight days.Complaints must be written and sent by recorded mail to the legal office of the GSGCeramic Design srl.

CODE NUMBER
The goods must be ordered by their identification code.

TECHNICAL FEATURES
The GSG Ceramic Design srl reserves the right to change at any time and without warning, technical features or functioning to better their production.

LEGAL RESIDENCE
For any controversy between the supplier and the buyer, the Foro diViterbo will always have jurisdiction.

I.V.A (V.A.T.) IS NOT INCLUDED IN THE PRICE

GOODS DELIVERED EX FACTORY

WEIGHT, COLOURS AND MEASUREMENTS ARE TO BE CONSIDERED APPROXIMATE

GSG
CERAMIC DESIGN

Controllo Qualità - *Quality passed*

Ogni prodotto GSG Ceramic Design è sottoposto ai test di alta qualità di GSG Ceramic Design per essere conforme alla normativa UNI.

Any GSG Ceramic Design product is tested to match the GSG high quality controls and to be conform to UNI standards

Garanzia - *Warranty*

In osservanza della Direttiva Europea 1999/44/CE, recepita in Italia con D. lgs n. 206 del Codice di Consumo, GSG Ceramic Design riconoscerà eventuali difetti di conformità dei propri prodotti che si dovessero manifestare entro il termine di 24 mesi dalla loro vendita al cliente finale. L'unica spettanza di GSG Ceramic Design per tali pezzi è la loro sostituzione.

In observance of European Directive 1999/44/EC, implemented in Italy with Legislative Decree no. 206 of the Consumer's Code, GSG Ceramic Designwill recognize any lack of conformity of their products that may be found within the period of 24 months from their sale to the end customer.
The only pertaining of GSG Ceramic Design for these pieces is their replacement.

Manutenzione - *Maintenance*

I sanitari GSG Ceramic Design con la loro smaltatura di altissima qualità possono essere puliti perfettamnente con semplice acqua tiepida e sapone o detersivo non abrasivo. L'uso di detersivi abrasivi per la pulizia danneggia la smaltatura.

GSG Ceramic Design sanitary ware due to its high quality glazing can be perfectly cleaned with simple warm water and soap or non-abrasive detergent. The use of abrasives detergents for cleaning damage the glazing.

NOTES

Stampato su carta certificata proveniente da foreste gestite in modo sostenibile.

Printed on certified paper from sustainably managed forests.

Il marchio ed il logo GSG Ceramic Design sono marchi registrati.
GSG Ceramic Design diffida l'utilizzo dei propri marchi, loghi, nomi di domninio e ragione sociale anche dove non registrati.
I diritti di riproduzione di fotografie o testi contenuti in questo catalogo appartengono esclusivamente a GSG Ceramic Design.
Qualsiasi uso o riproduzione di fotografie o testi contenuti in questo catalogo senza il previo consenso di GSG Ceramic Design è espressamente vietata e soggetta alla normativa sul copyright intellettuale.

The brand and the GSG Ceramic Design logo are registered trademarks.
GSG Ceramic Design distrusts the use of its trademarks, logos, and company domninio names even where not registered.
eproduction rights of photos or texts contained in this catalog belong exclusively to GSG Ceramic Design.
Any use or reproduction of photos or texts contained in this catalog without prior written approval of GSG Ceramic Design is expressly prohibited and subject to the laws on intellectual copyright.

GSG Ceramic Design si riserva il diritto di apportare upgrade tecnici ai propri prodotti senza alcun preavviso.

GSG Ceramic Design reserves the right to make technical upgrades to its products without prior notice.

GSG Ceramic Design s.r.l. Via Brunelleschi, 27
01033 Civita Castellana (VT) Italia
Tel. + 39 0761/515258
www.ceramicagsg.it e-mail: info@ceramicagsg.it
P.IVA 05095691001

Le nostre certificazioni:
Our certifications:

ISO9001 : 2008

Stampa: Telligraf
01_2020