VIDAGE DE BAIGNOIRE

580000

Vidage automatique à câble

CARACTERISTIQUES

- Volant design métal chromé
- Tube de trop plein soudé
- Câble longueur 1 m
- Clapet recouvrant aspect chromé
- Cuvette acier inoxydable
- Insert laiton
- Vis de serrage laiton

PERFORMANCES

Encombrement : **125 mm**
Serrage maxi : **17 mm**
Débit : **61l/mn**

CONDITIONNEMENT

Packaging : **sachet plastique**
Dimensions (mm) : **280 x 420 mm**
Parcel unit : **x 1**

SPECIFICATIONS

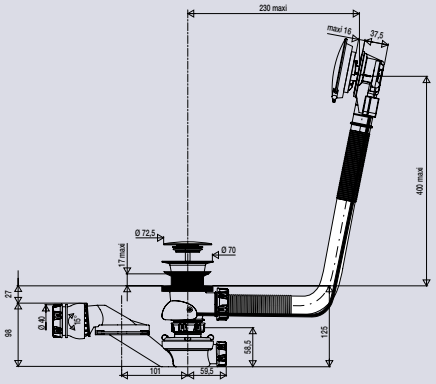

AVANTAGES

Rapide à installer
- sortie orientable à 360 °
- joint double autofix

Haute résistance : volant testé à 1 million de manoeuvres

REFERENCE PRODUIT	EAN CODE
580000 000 00	3364547001386

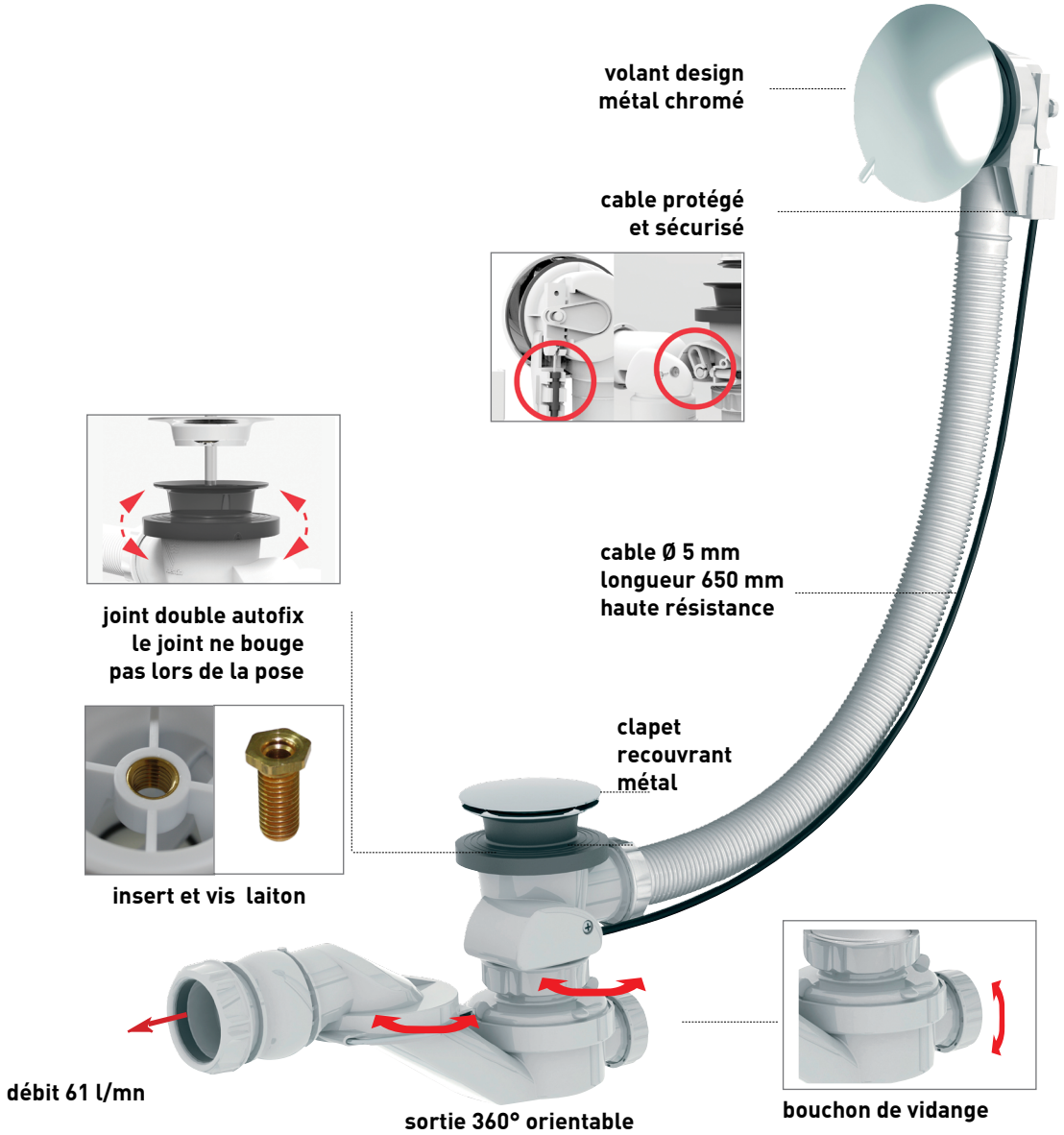

All our products on
www.valentin.fr

Valentin