SCHEDA TECNICA / TECHNICAL DATA

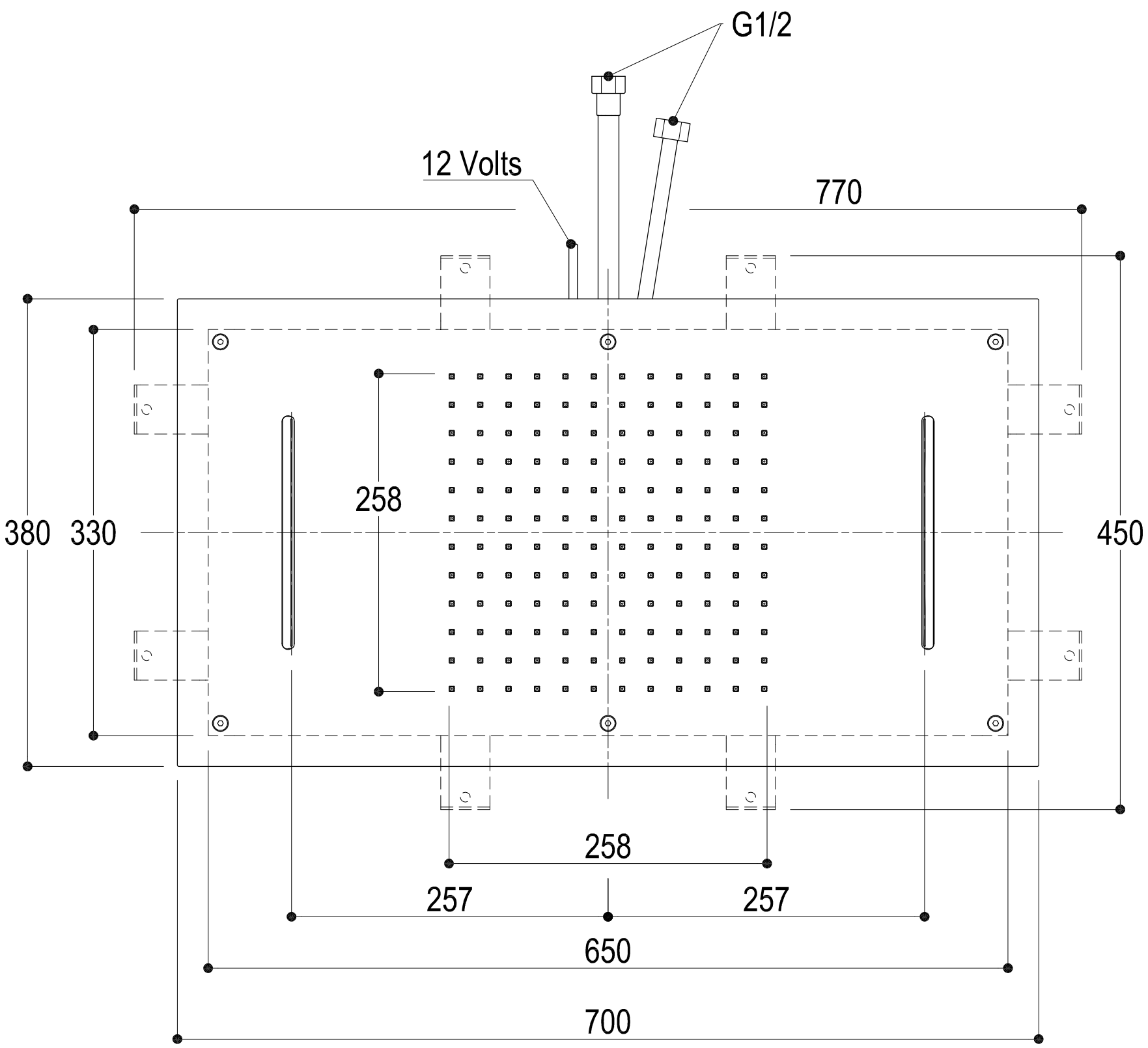

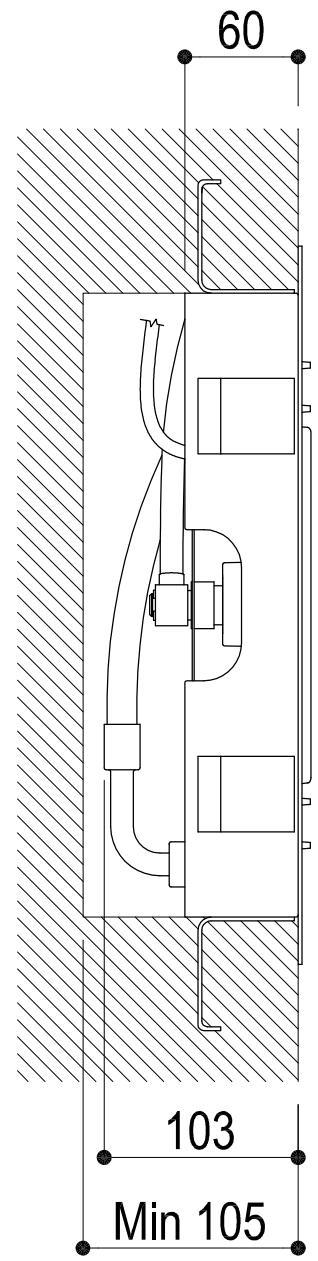

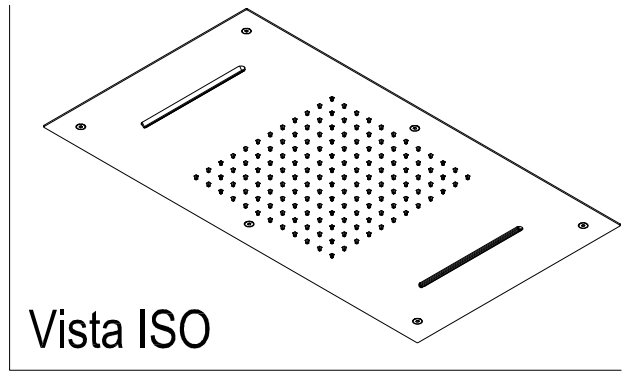

RUBINETTERIE Ritmonio 13019 VARALLO _ (VC) _ ITALY	SERIE: ALMENOINDUE	CODICE: 75AP01	DATA EMISSIONE: 06/12/12
	DENOMINAZIONE: Soffione per doccia _ 700x380 _ cromoterapia Shower head _ 700x380 _ cromoterapy		
REVISIONE	EMESSO DA: ZUMELLA	APPROVATO DA: GIUSTO	

Modulo D.37 rev.0