Collection : Dôme Diamant

Mélangeur de lavabo 3 trous avec flexibles et vidage.
3-hole basin mixer, hoses and connections.

Ref : C47-1301 Cristal blanc / Clear crystal
Ref : C48-1301 Cristal bleu / Blue crystal
Ref : C49-1301 Cristal rose / Pink crystal

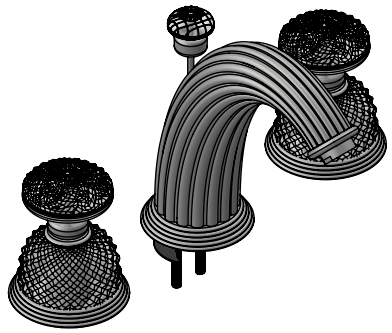

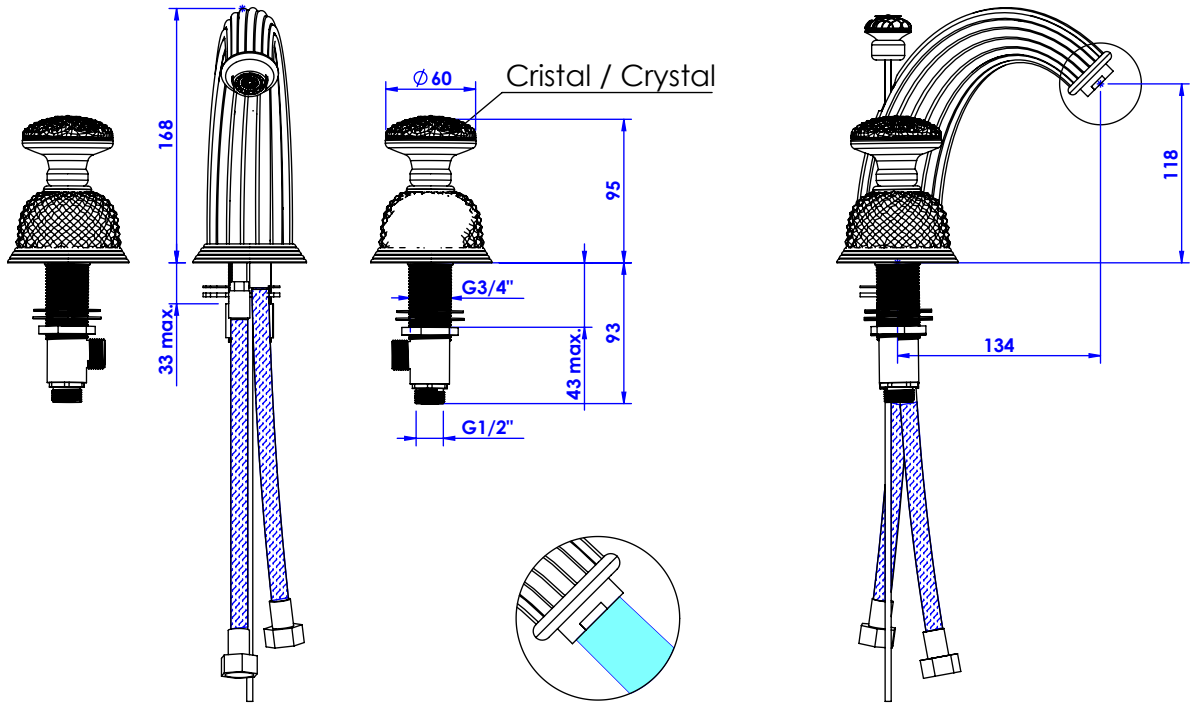

Débit / Flow rate : 18 l/min (sous 3 bars).
Pression maxi / max pressure : 5 bars.

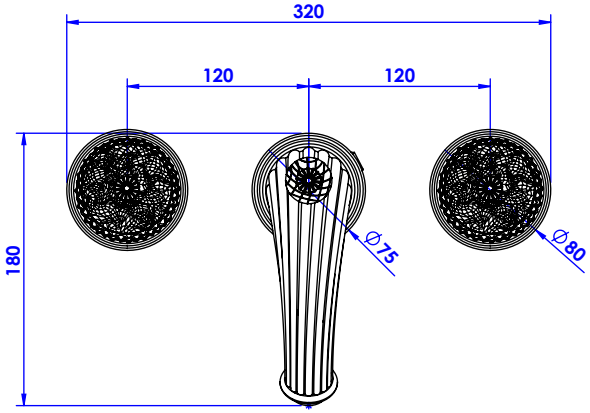

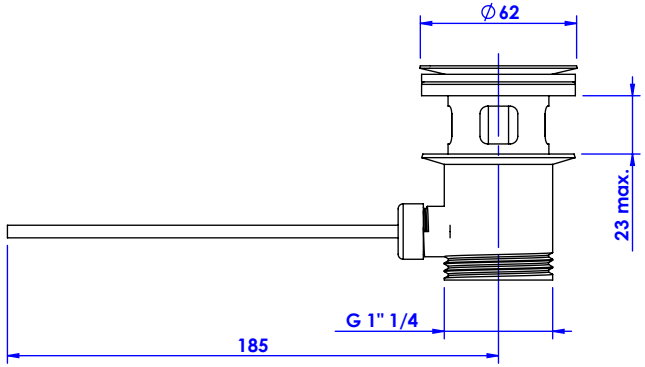

ø de perçage et entraxe recommandés.
ø recommended drilling and centre distances.

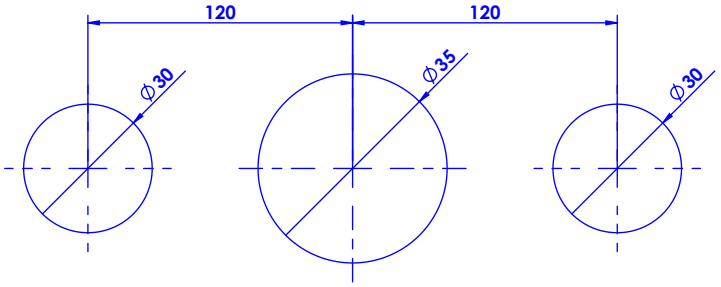

Informations :
Fournie avec tête céramique 1/4 de tour. / Provided with ceramic cartridge 1/4 turn.
Raccordement par flexibles inox tressés (lg 300mm). / Connected by stainless steel hoses (lg 11,80 inch)
Vidage fourni (voir fiches techniques.) / Waste included (see technicals drawings.)

CRISTAL&BRONZE
PARIS · 1937

27/01/2020-1