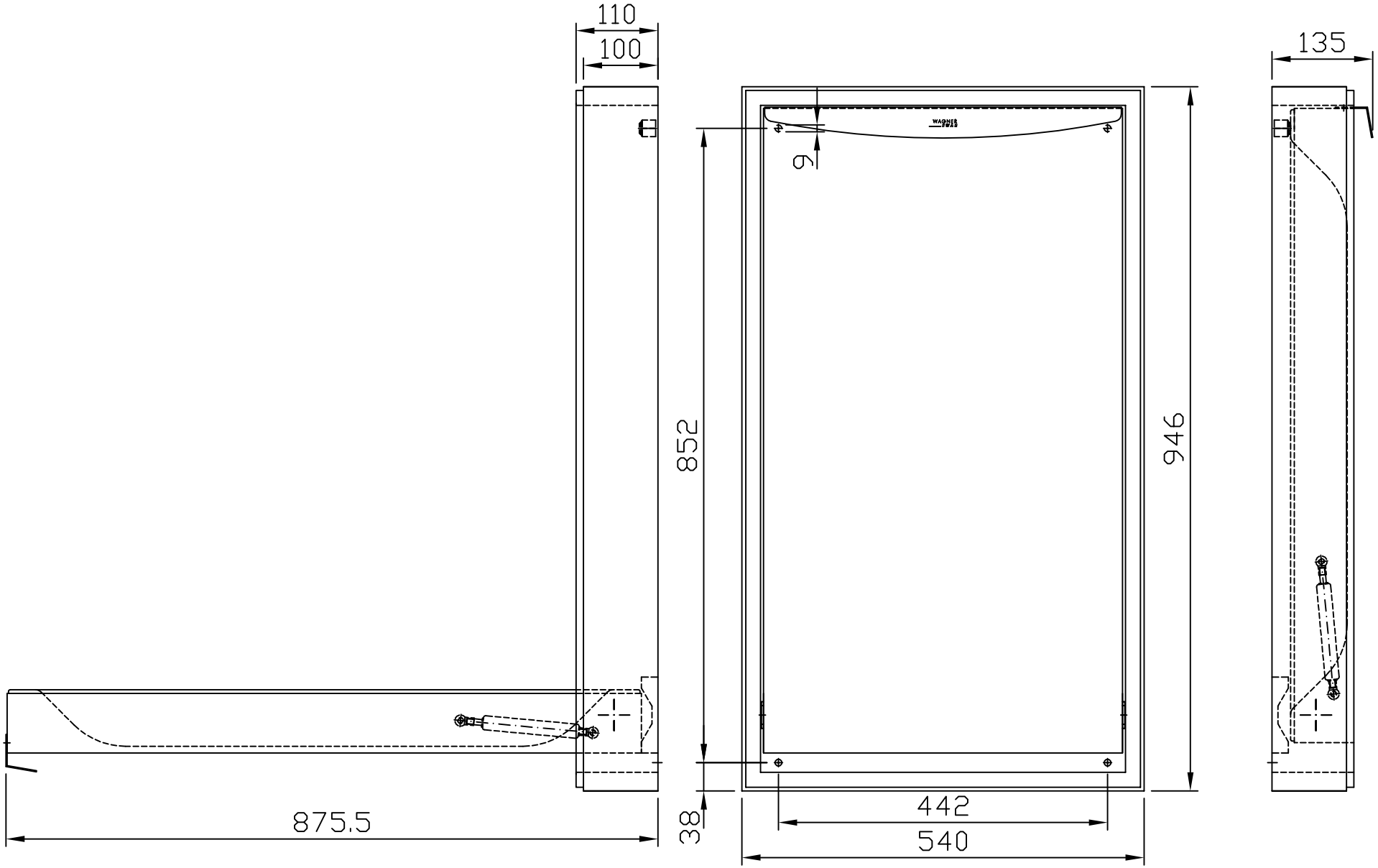

				Zul. Abw.	Format DIN A3	Mat. Art. 1.4301	Oberfläche:	Maßstab: 1:5
					Normen			
					DIN 6930-M	Zuschnittslänge:	Zuschnittsbreite:	Blech Dicke:
					DIN 2768			
Zust.	Änderung:	Datum:	Name:	Datum:	Name:	Benennung/Teil: Babywickeltisch WP2115 vertikal AP		
				Erst. 01.07.2011	Pfrepper			
				Bearb.				
				WAGNER EWAR GmbH & Co KG 72774 Reutlingen		Sonder-Nr:	AUFTRAGS.NR.:	Ident-Nr. 727886
ERSETZT.FÜR:		ERSETZT.DURCH:						