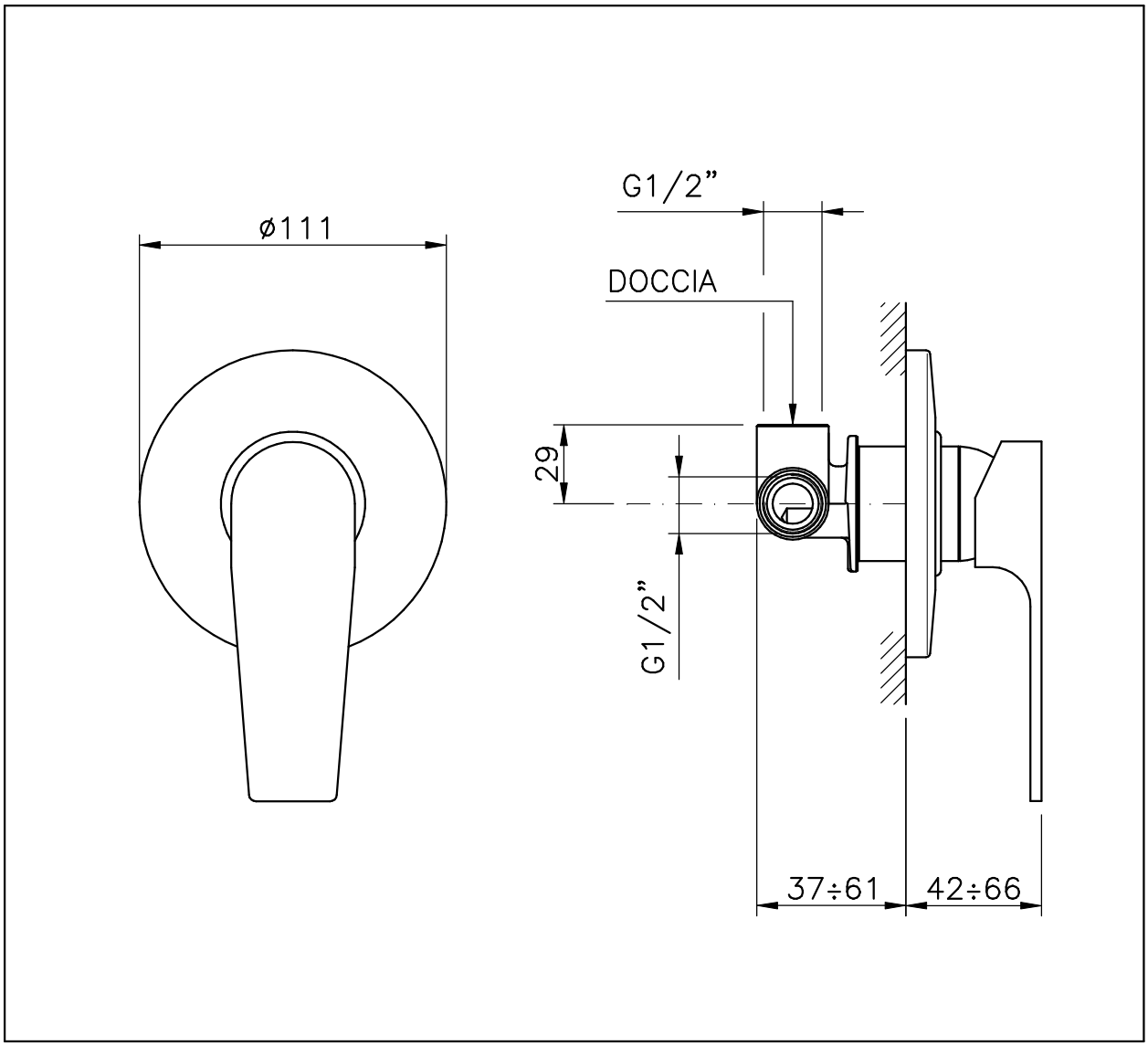Art. 3106