5153400
FINEZZA DUE Series

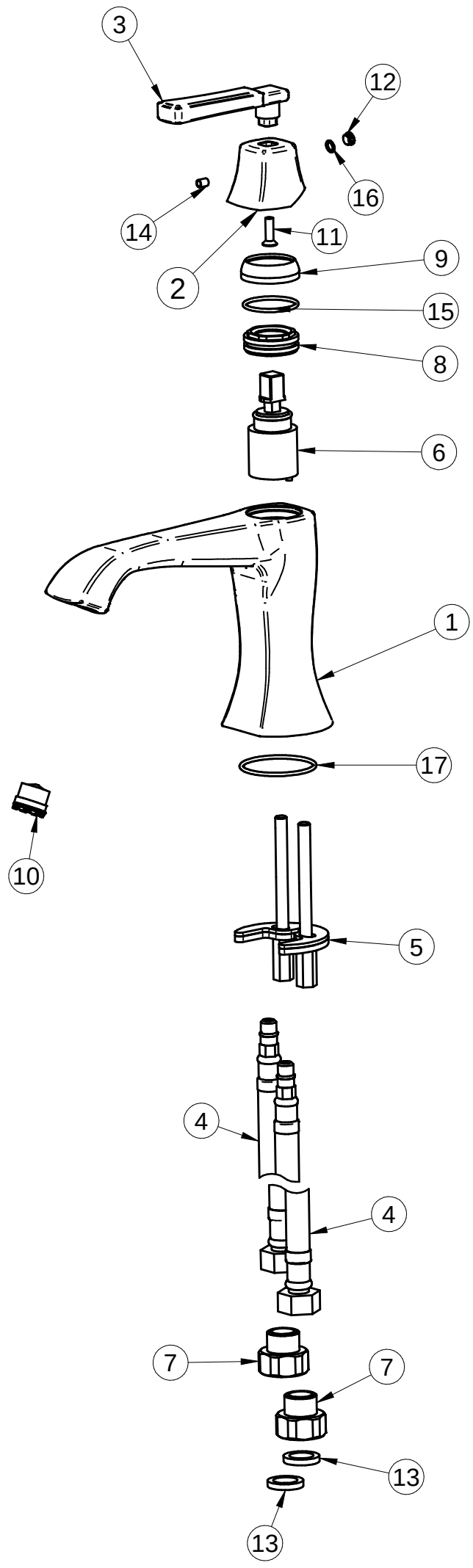

SOLID EDGE RESELLER COPY

GRAFF®
CUTTING EDGE DESIGN