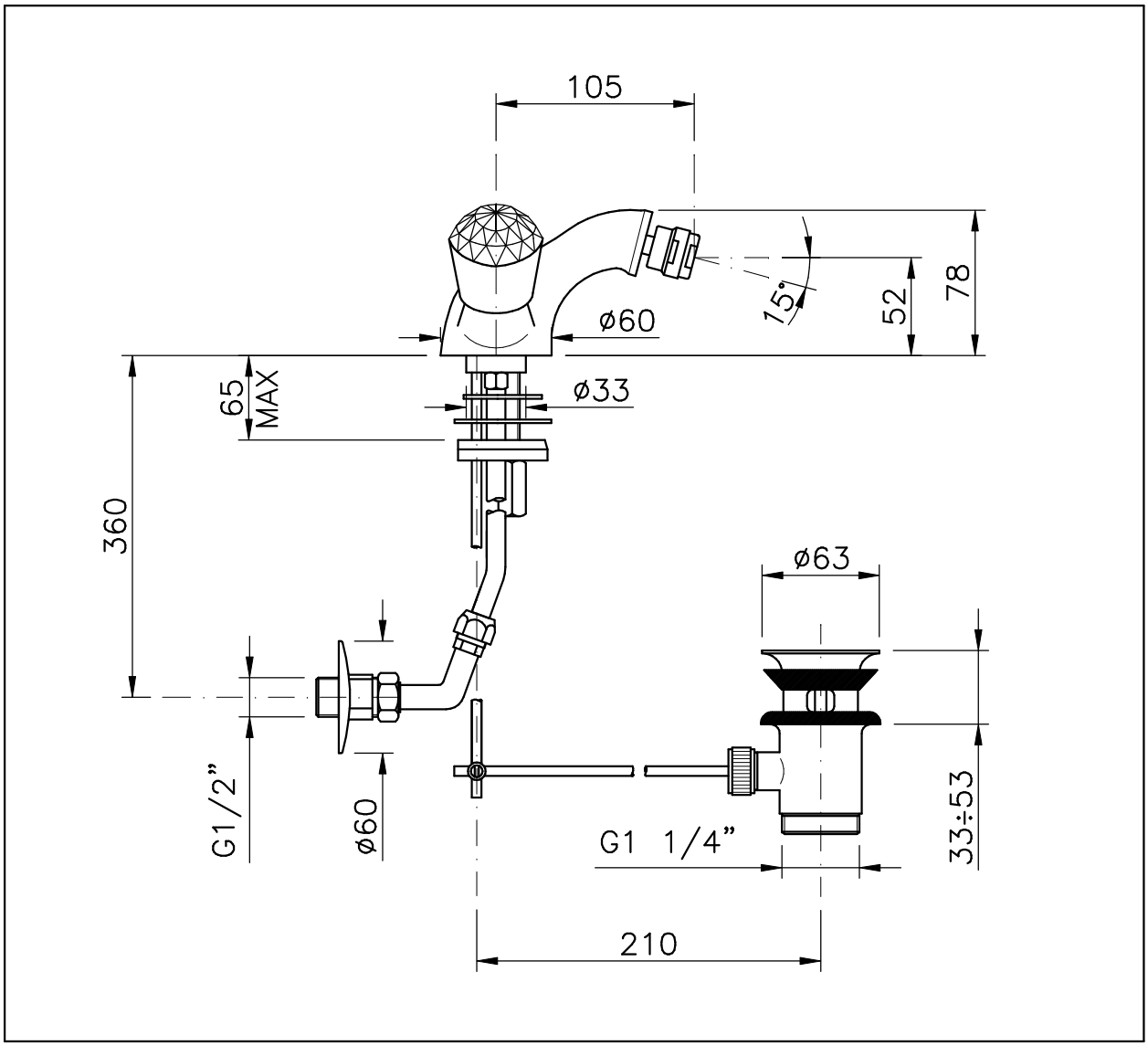Art.2034--22